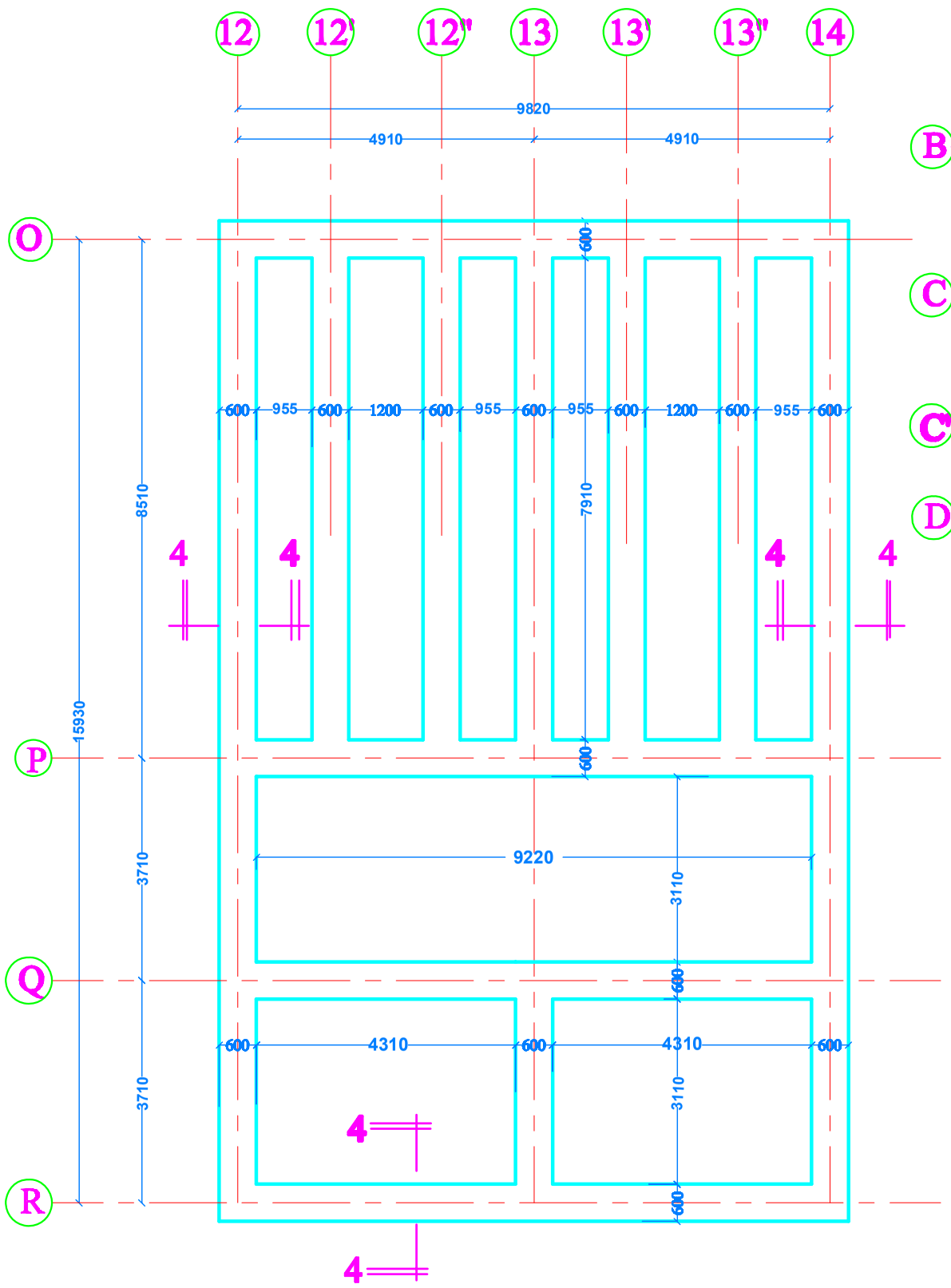


مخطط الاسس

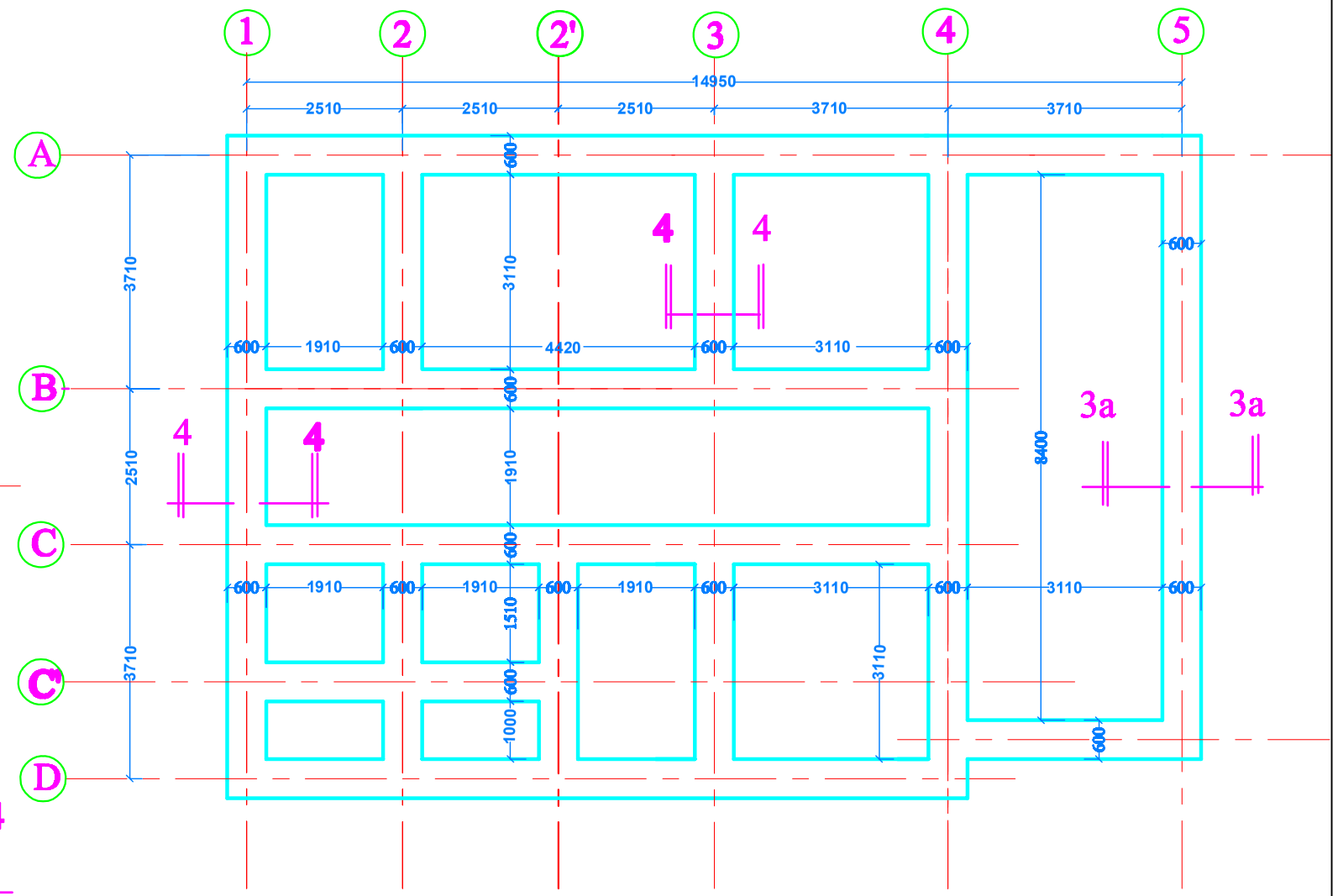


مخطط الاسس

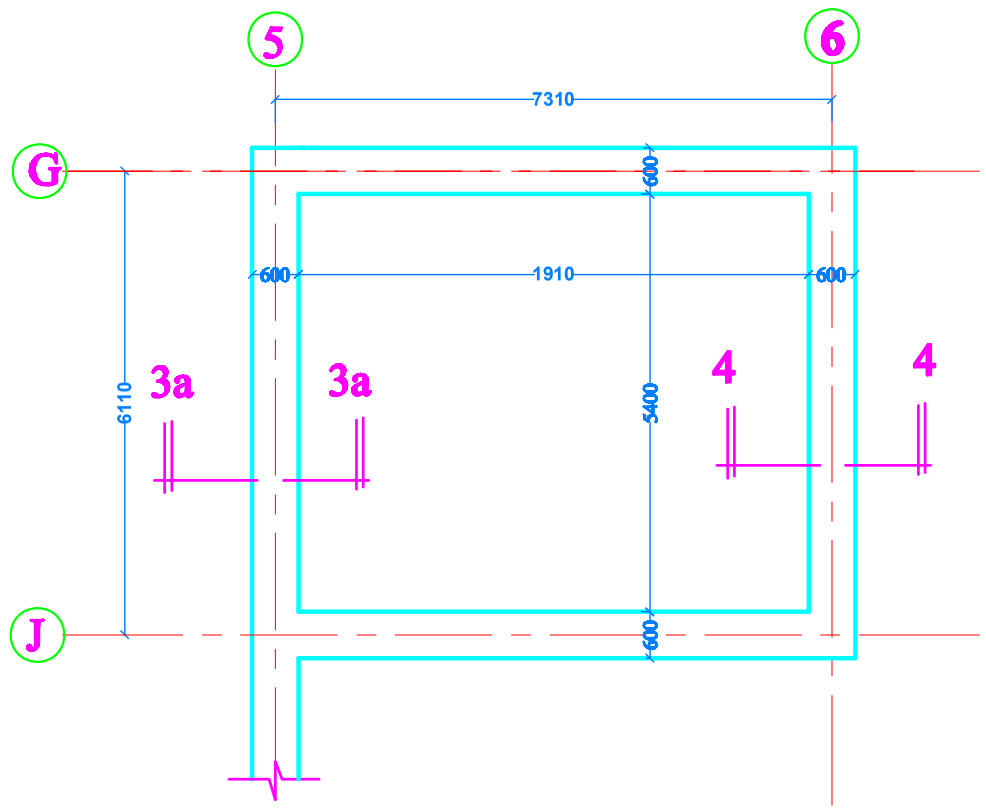


| | | |
|---|---|---|
| | | |
| | | |
| DATE | INIT | REVISIONS |

MINISTRY OF HOUSING & CONSTRUCTION
NATIONAL CENTER FOR ENGINEERING CONSULTANCY

Job Architect Engineer: WALEED K. AL- AIDALEE

Job Title: مدرسة ابتدائيـــــة نموذجيــة سـعة 12 صف

Drawing Title: مخطط الاسـس

Job No.

CL/SFB

DRG No. ST/02

REVISION SUFFIX

SCALE 1/100

DATE 2/28/2004

DRAWING waleed al - aidalee

CHECKED

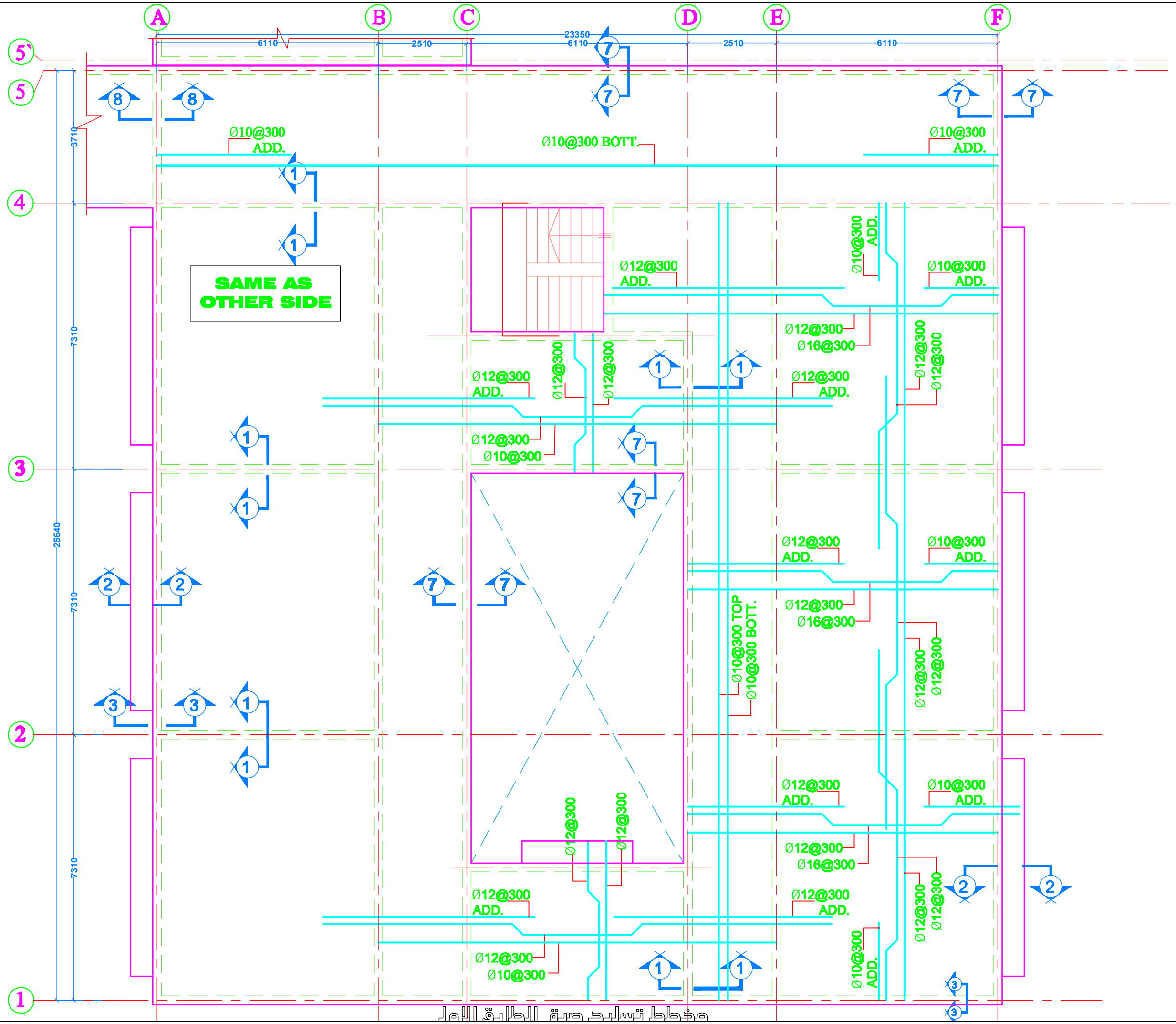


مخطط تسليح صبة الطابق الاول

| DATE | INIT | REVISIONS |
|---|---|---|

MINISTRY OF HOUSING & CONSTRUCTION
NATIONAL CENTER FOR ENGINEERING CONSULTANCY

Job Architect Engineer: WALEED K. Al.- AIDALEE

Job Title: مدرسة ابتدائيـــــة نموذجيــة ســعة 12 صف

Drawing Title: مخطط تســـليح صــبة الطـــابق الارضـــي للصـــــفوف

Job No.:

C.J/SFB:

DRG No.: ST/03

REVISION SUFFIX:

SCALE: 1/100

DATE: 2/05/2004

DRAWING: waleed al - aidalee

CHECKED:

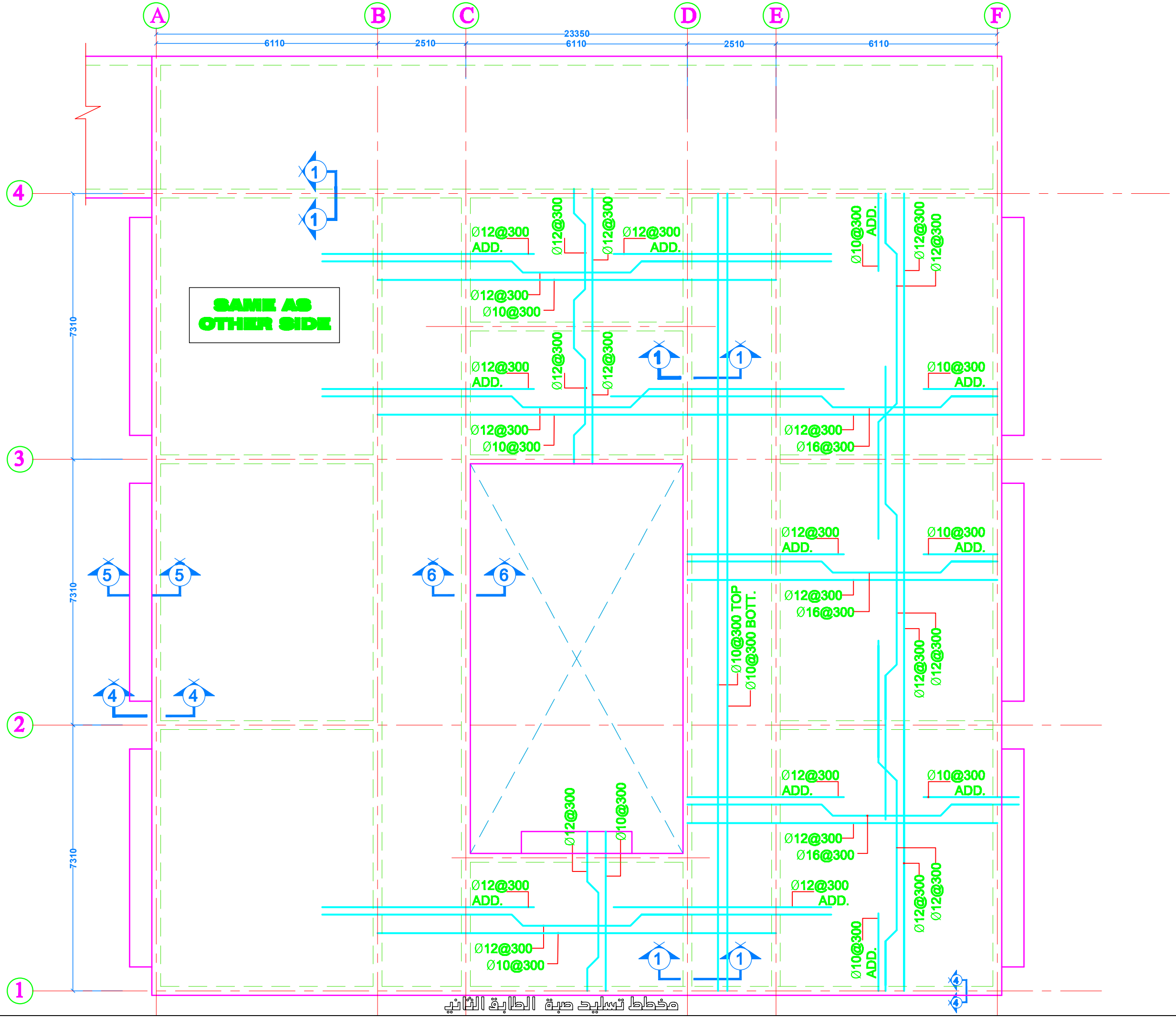
A
B
C
D
E
F
23350
6110
2510
6110
2510
6110
4
3
2
1
7310
7310
7310
SAME AS OTHER SIDE
Ø12@300 ADD.
Ø12@300
Ø10@300
Ø12@300
Ø10@300
Ø12@300 ADD.
Ø12@300
Ø10@300
Ø12@300
Ø10@300
Ø12@300 ADD.
Ø12@300
Ø10@300
Ø12@300
Ø10@300
Ø12@300
Ø16@300
Ø12@300 ADD.
Ø12@300
Ø16@300
Ø12@300
Ø10@300
Ø12@300
Ø12@300
Ø10@300 ADD.
Ø12@300
Ø12@300
Ø10@300 ADD.
Ø12@300
Ø12@300
Ø10@300 ADD.
Ø12@300
Ø12@300
Ø10@300 ADD.
Ø12@300
Ø12@300
Ø10@300 ADD.
Ø12@300
Ø12@300
Ø10@300 TOP
Ø10@300 BOTT.
Ø12@300
Ø12@300
Ø12@300

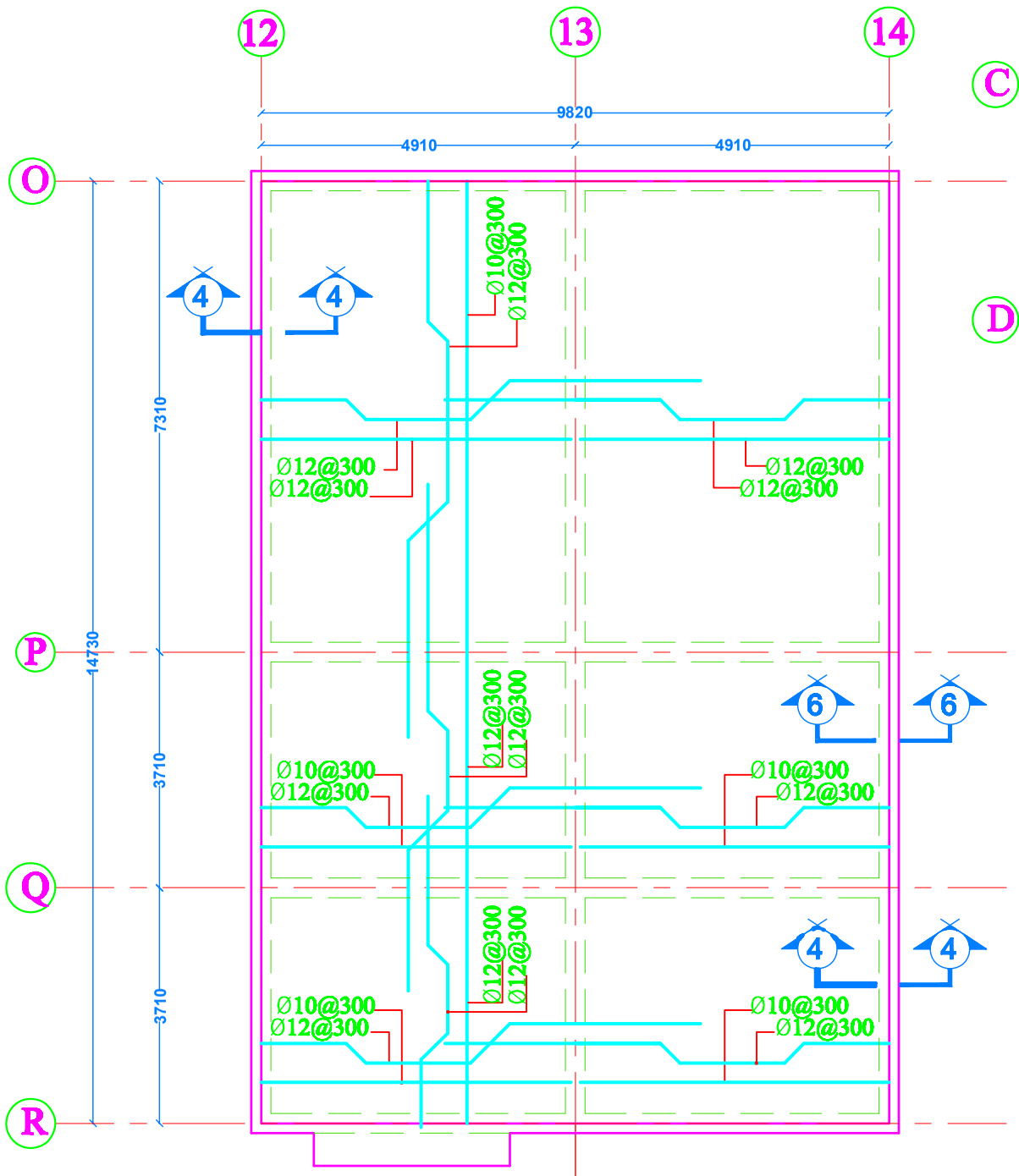


مخطط تسليد الصبة

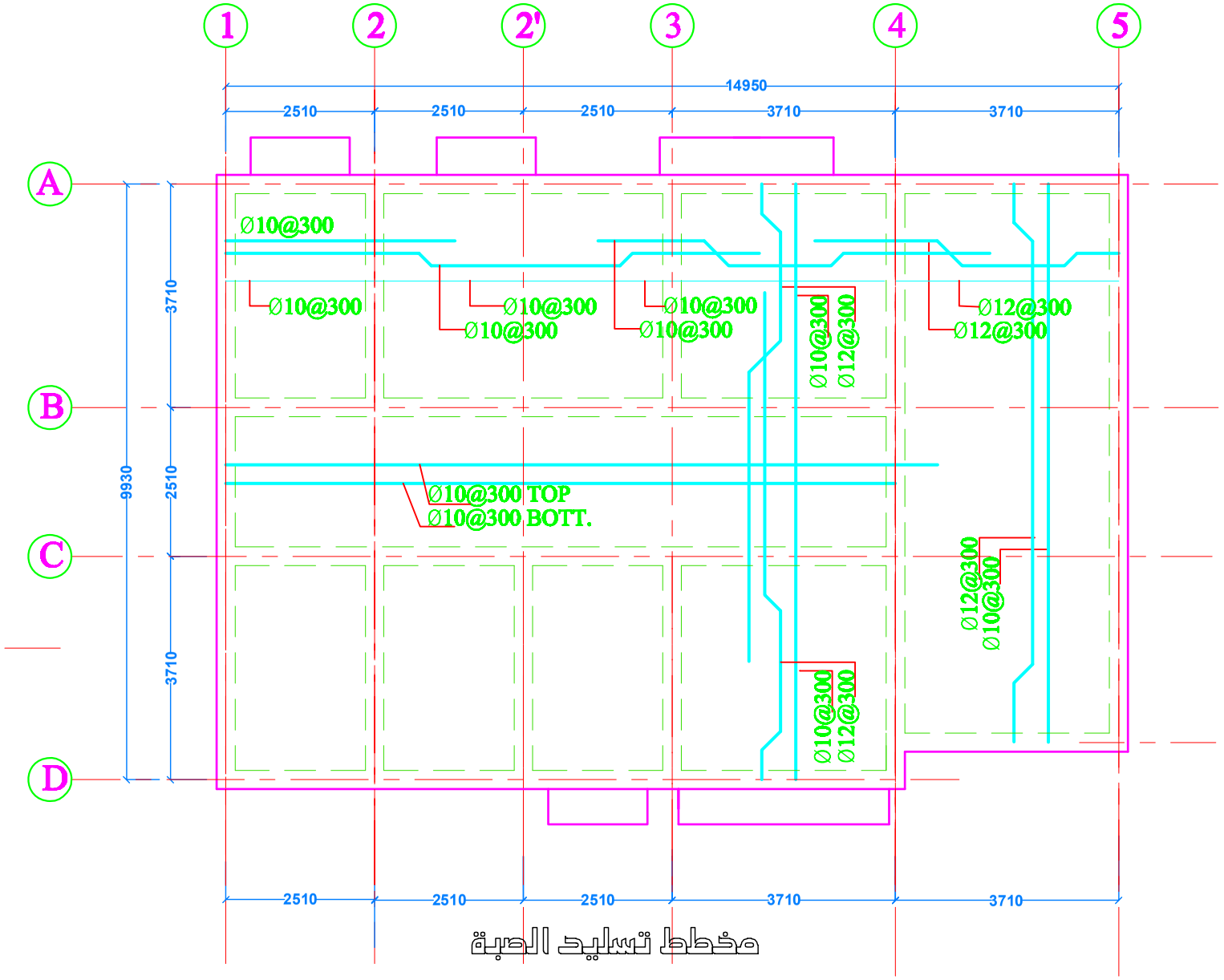


مخطط تسليد الصبة

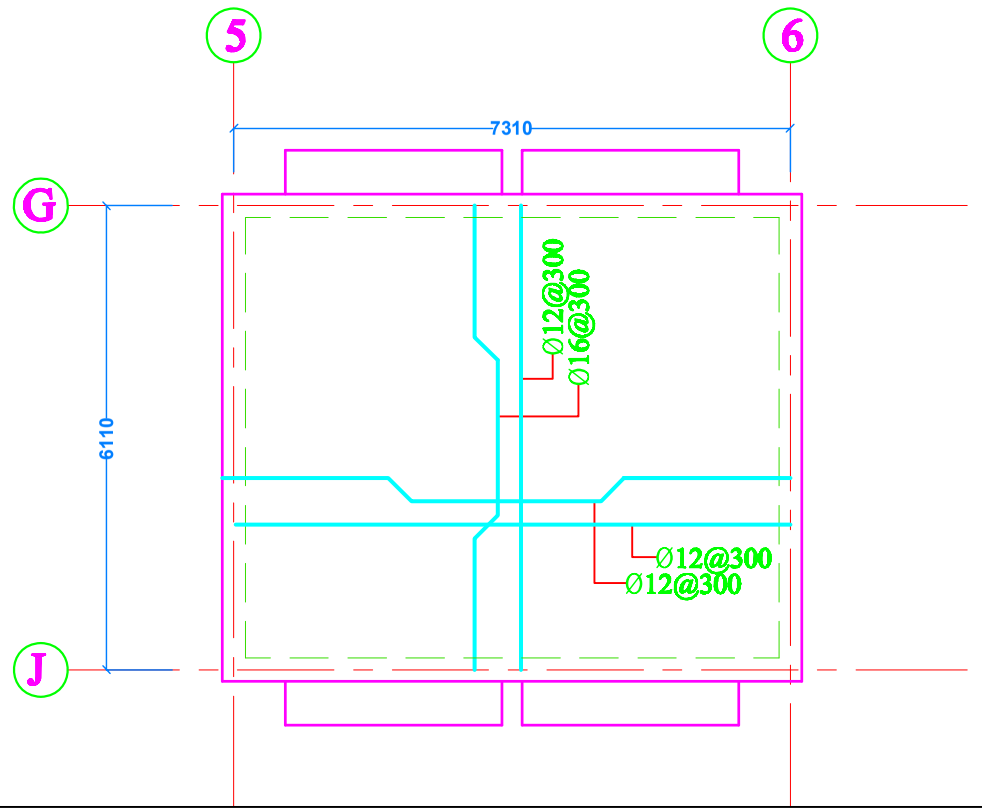


| DATE | INIT | REVISIONS |
|---|---|---|

MINISTRY OF HOUSING & CONSTRUCTION
NATIONAL CENTER FOR ENGINEERING CONSULTANCY

Job Architect/Engineer: WALEED K. AL- ABDALEE

Job Title: مدرسة ابتدائيـــــة نموذجيــة ســعة 12 صــف

Drawing Title: مخطط تســـــليح الســـقوف

Job No.

C.J/SFB

DRG No. ST/05

REVISION SUFFIX

SCALE 1/100 | DATE 3/10/2004 | DRAWING Waleed al - abdalee | CHECKED

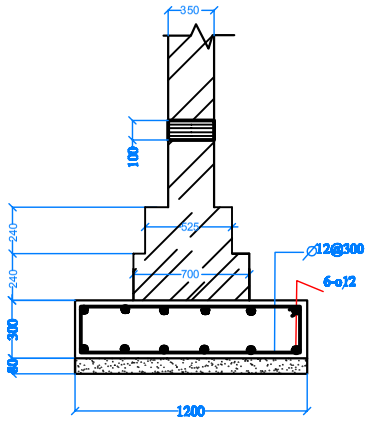


SECTION 1-1

SCALE 1-20

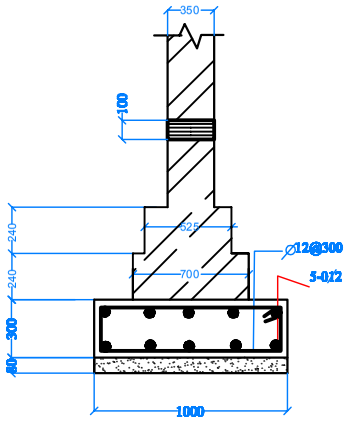


SECTION 2-2

SCALE 1-20

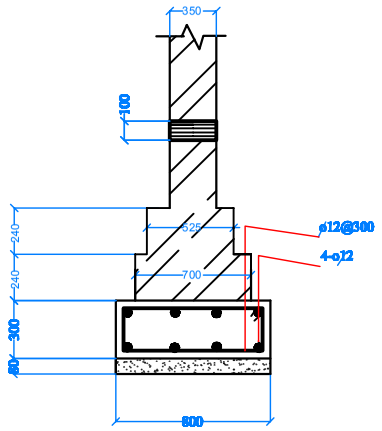


SECTION 3-3 &3a-3a

SCALE 1-20

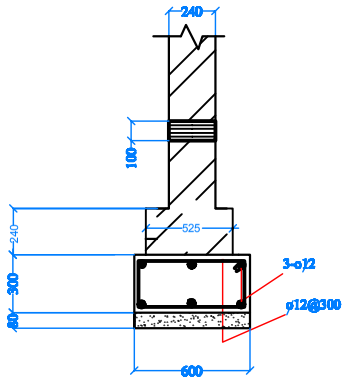


SECTION 4-4

SCALE 1-20

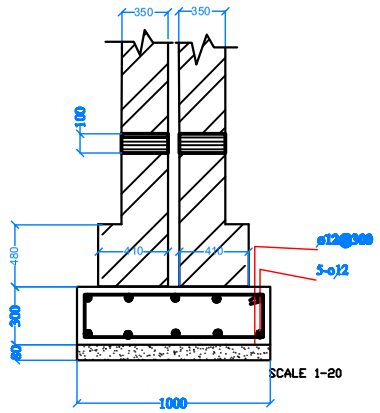


SECTION 5-5

SCALE 1-20

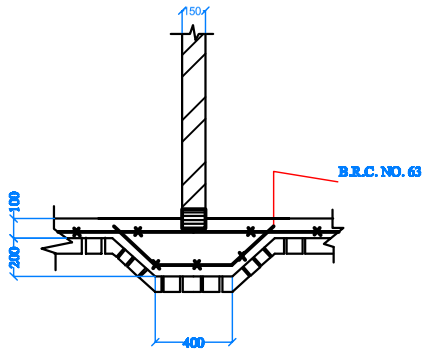


TYPICAL SECTION THROUGH PARTITION WALL

SCALE 1-20

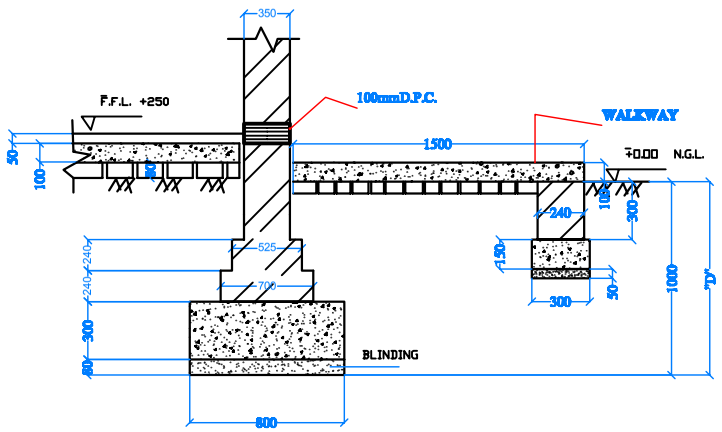


TYPICAL SEC . OF WALKWAY

SCALE 1-20

FENCE TYPICAL PLAN

EXPANSION JOINT EVERY 12.0m MAX.

SCALE 1-20

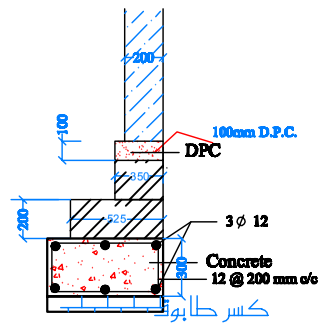


SECTION 6-6

SCALE 1-20

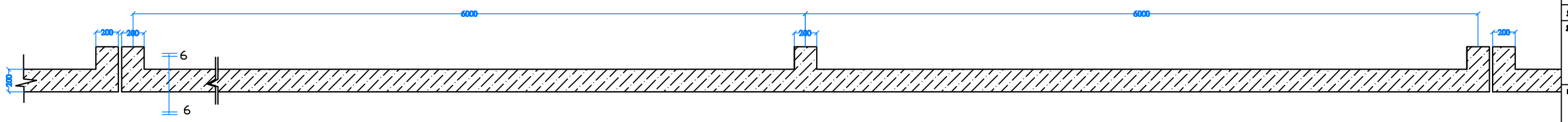


# NOTES

راجع الملاحظـات العامـة

## ST-00 مخطط

**NOTES**

ما يلـــي أضـــافة للملاحظـــات العامـة يـرعى

1- يتـم الاعتمـاد علـى المواصـــفات العامـه المحددة من قبـــل المـركز القومـــي للمختـــــبرات الانشـــــائية

أعتمـادا علـى تقـــرير فحـص التربـــه علـى ان لا يقـل عن 60 سم بـاي حال من الا حوال

ضروري اعتمـاد التوصـــيات الـوارده فـي تقـــارير فحوصـــات التربـــه بخصـــوص نوعيـة الخرســـانه ونسـبة المزج فيهـا والاحتياطـــات الواقيـــة للخرســـانه من الاملاح المتواجـده فـي التربـــة واللاتـــي يقررهـا المـركز القومـــي للمختـــــبرات الانشـــــائية

ينتخـــب ابعـاد وتســـليح المقـاطع حسب تحمـل التربـــه فـي موقـع بنـاء المدرسـة وفـي الجـدول

ملاحظة

المقـــاطع الموجـودة فـي هذه اللوحـــة محدده لتحمـــل تربـــة مقدارها 8 طن / المـــتر المـــربع ويكـــون سمك الاسـاس 40 سم بـدلا من 30 سم فـــي الـــترب الجبســـــية او الـرخوه

| | | |
|---|---|---|
| DATE | INIT | REVISIONS |

MINISTRY OF HOUSING & CONSTRUCTION
NATIONAL CENTER FOR ENGINEERING CONSULTANCY

Job Architect Engineer: WALEED K. AL- AIDALEE

Job Title: مدرسة ابتدائيـــــة نموذجيـــة سـعة 12 صـف

Drawing Title: مقـاطع الاســس بنـــاء طـــابوق

Job No.

C.J/FB

DRB No. ST/06

REVISION SUFFIX

SCALE 1/40 | DATE 2/10/2004 | DRAWING waleed al - aidalee | CHECKED

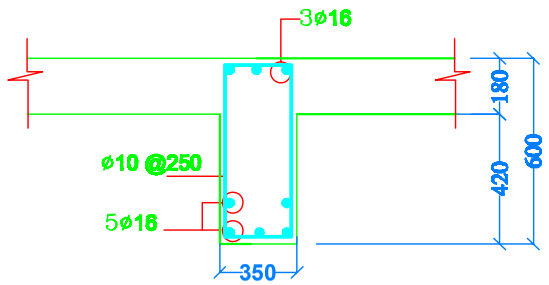


SECTION (1 - 1)

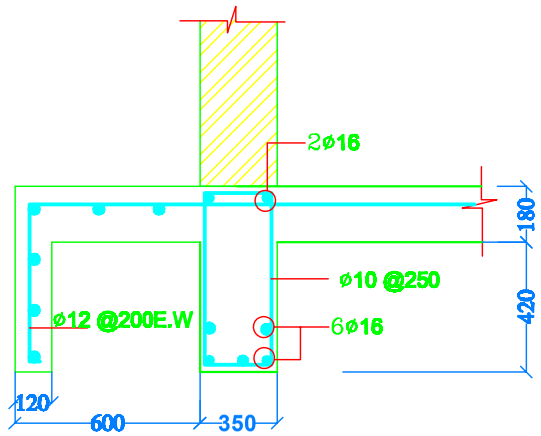


SECTION (2 - 2)

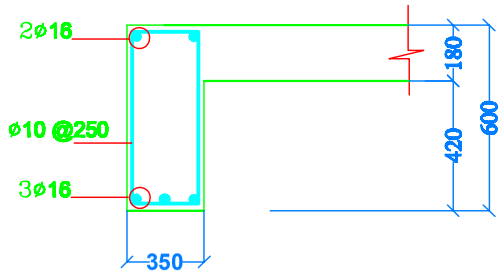


SECTION (3 - 3)

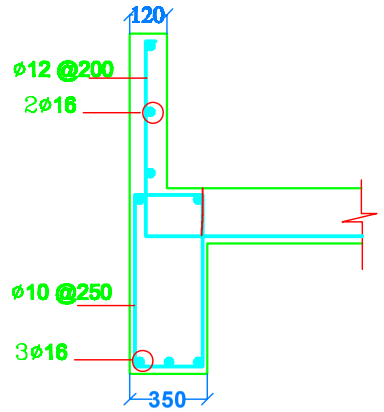


SECTION (4 - 4)

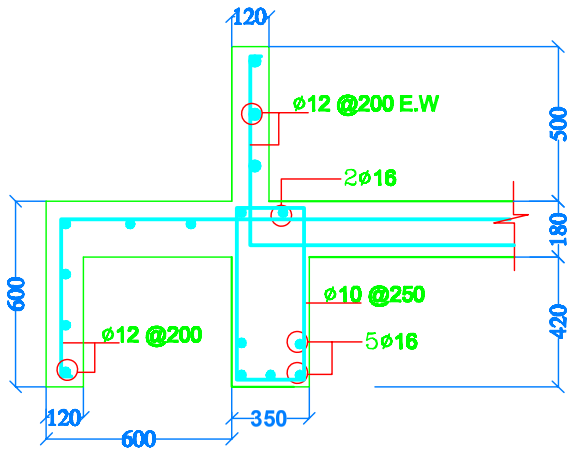


SECTION (5 - 5)

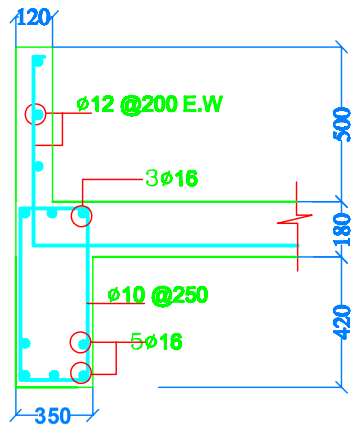


SECTION (6 - 6)

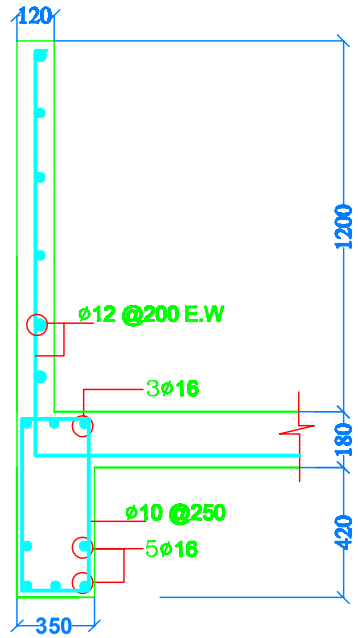


SECTION (7 - 7)

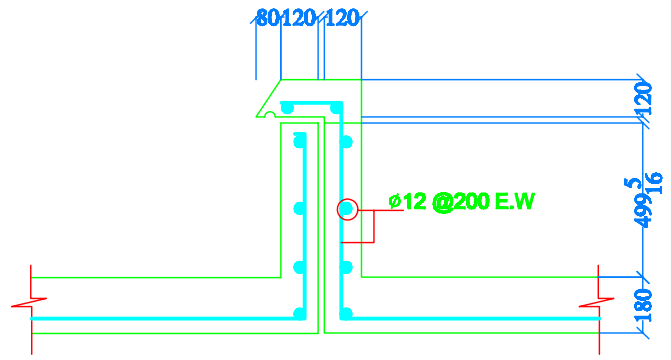


SECTION (8 - 8)

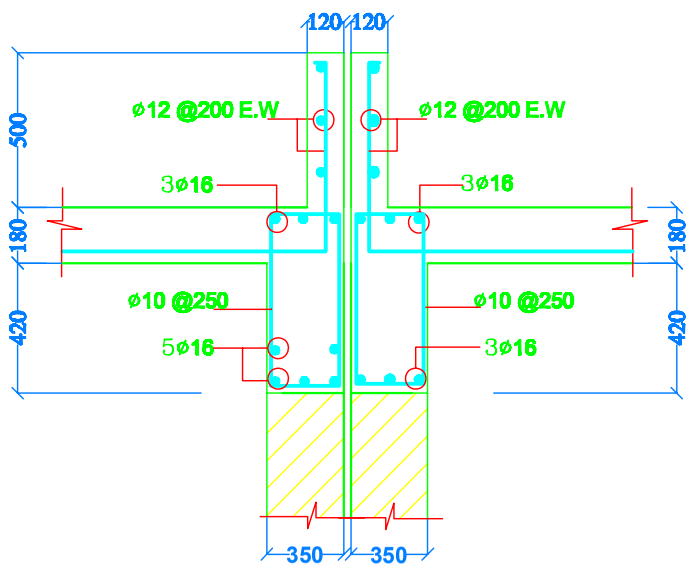


SECTION (9 - 9)

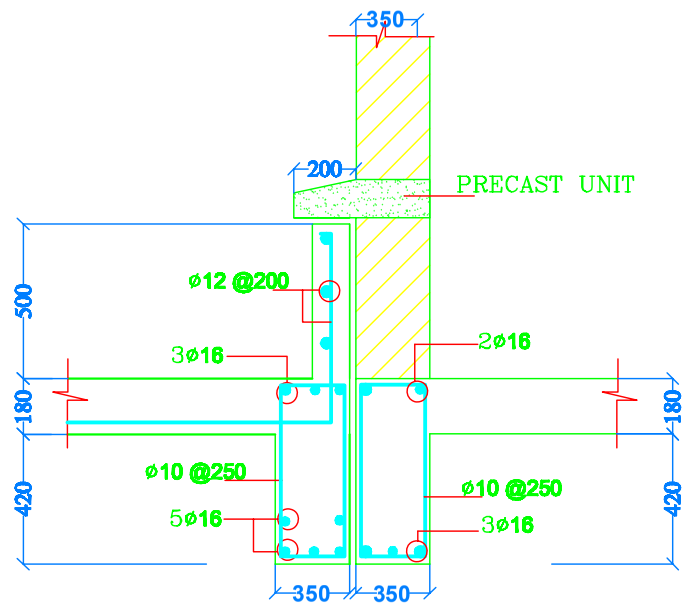


SECTION (10 - 10)

| | | | |
|---|---|---|---|
| | | | |
| | | | |
| | DATE | INIT | REVISIONS |

MINISTRY OF HOUSING & CONSTRUCTION
NATIONAL CENTER FOR ENGINEERING CONSULTANCY

Job Architect Engineer: WALEED K. AL- AIDALEE

Job Title:
مدرسة ابتدائيـــــة
نموذجيـــة سـعة 12 صف

Drawing Title:
تســـــليح الجســـور

Job No.

C.S/SFB

DRG No. ST/07

REVISION SUFFIX

SCALE 1/25

DATE 2/26/2004

DRAWING waleed al - aidalee

CHECKED

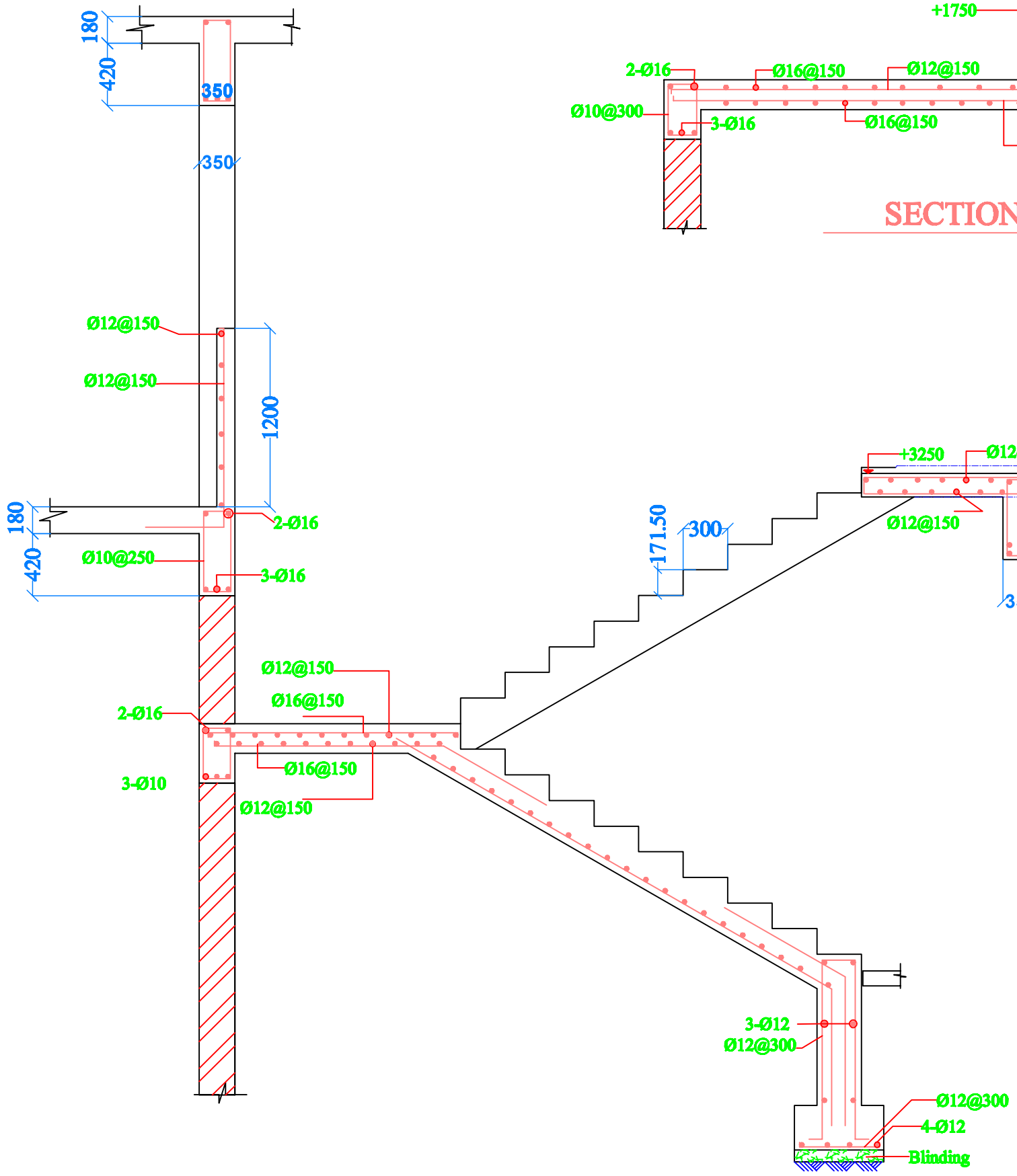


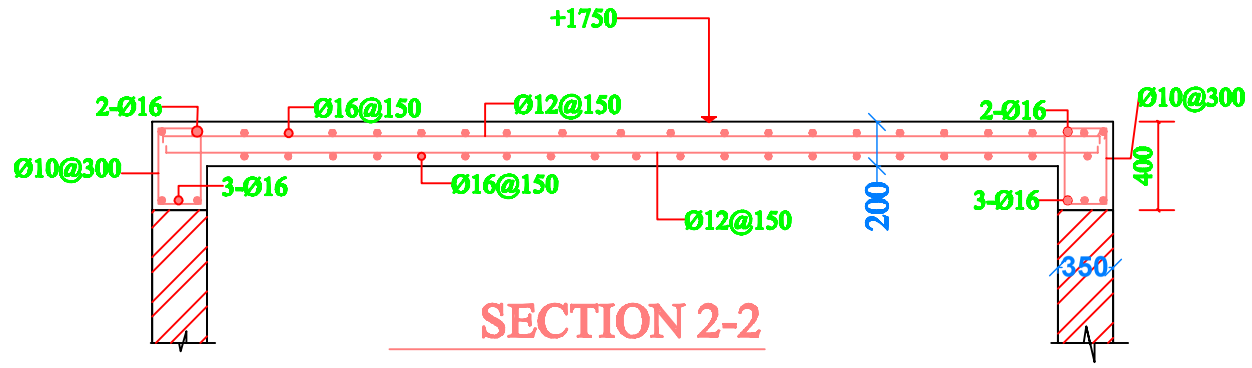


SECTION 2-2

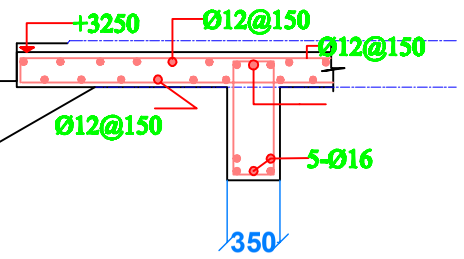





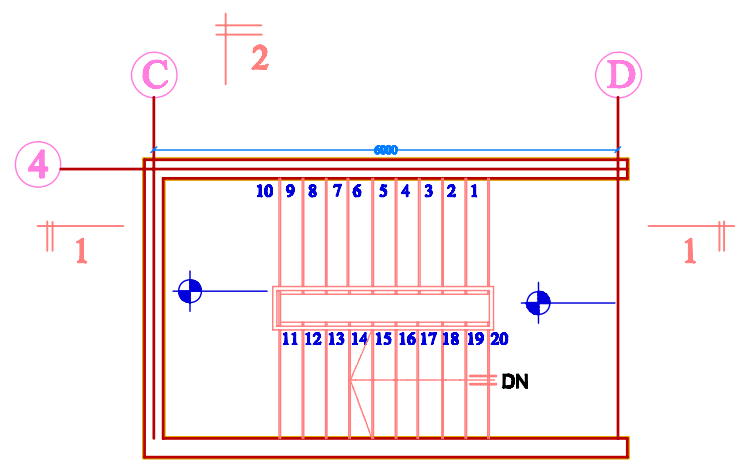


Plan of Staircase

| DATE | INIT | REVISIONS |
|---|---|---|

MINISTRY OF HOUSING & CONSTRUCTION
NATIONAL CENTER FOR ENGINEERING CONSULTANCY

Job Architect Engineer: WALEED K. AL- AIDALEE

Job Title: مدرسة ابتدائيـــــة نموذجيــة سـعة 12 صف

Drawing Title: تســـــليح الدرج

Job No.

DRG No. ST/08

REVISION SUFFIX

CL/SFB

SCALE 1/100-1/10 | DATE 2/10/2004 | DRAWING waleed al - aidalee | CHECKED

NOTES:
ASSUMED BEARING CAPACITY : 8 TON/m

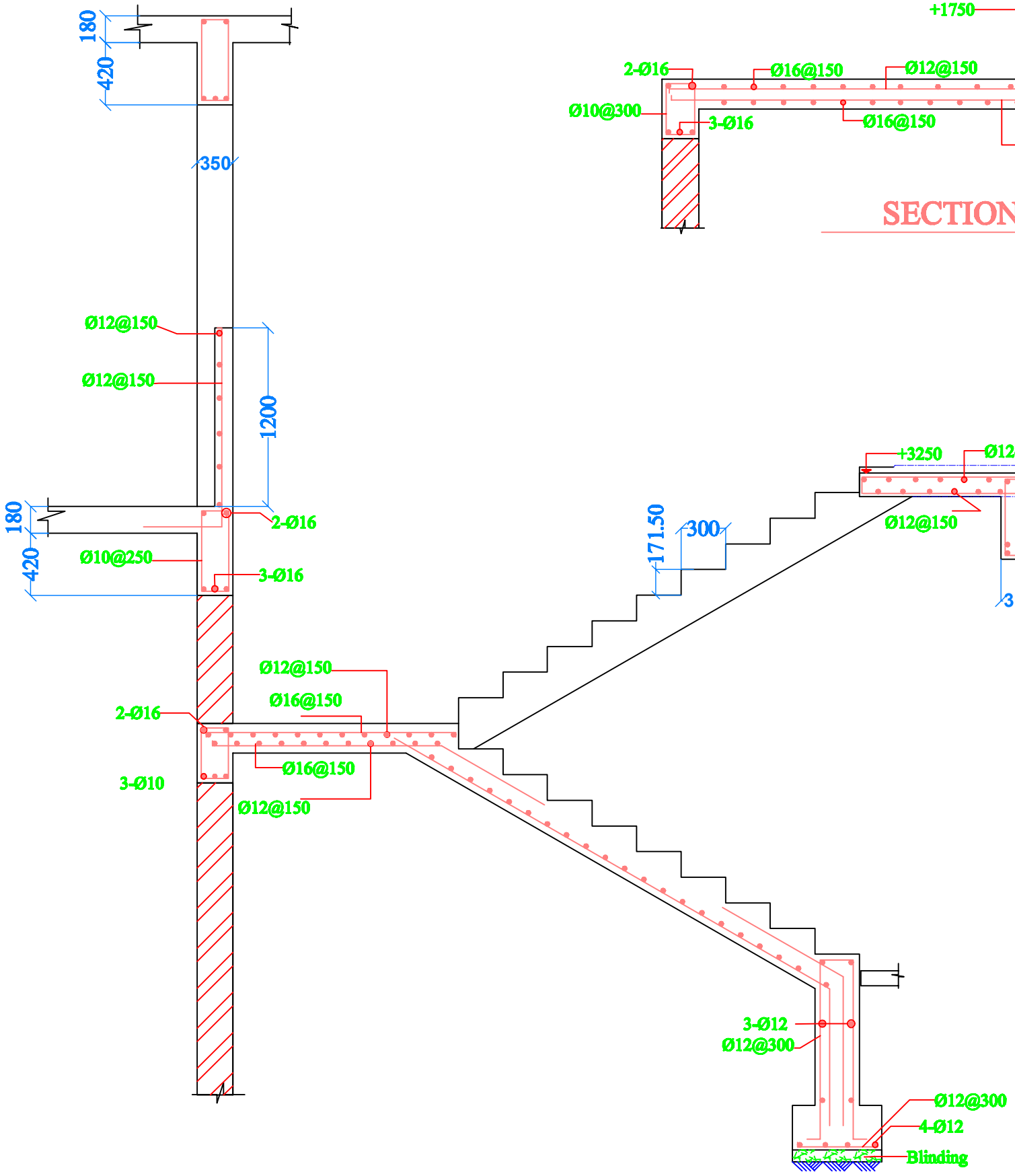


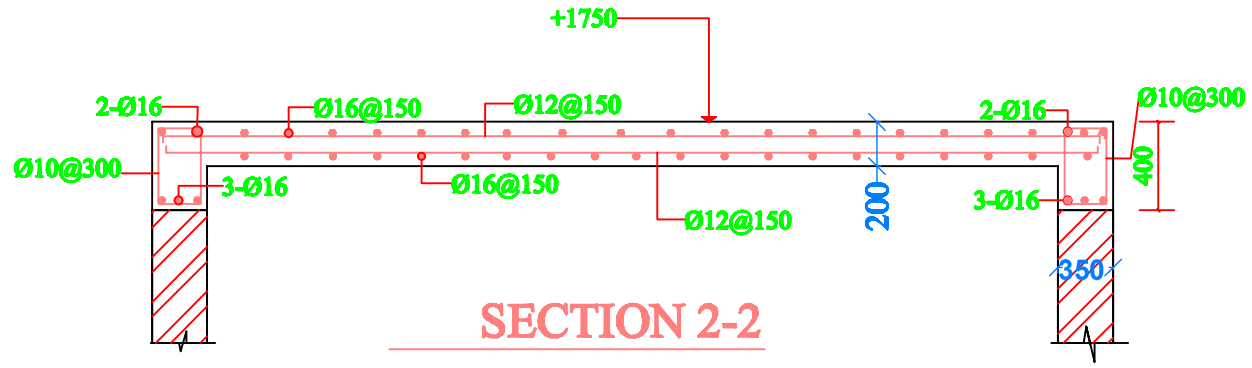


SECTION 2-2

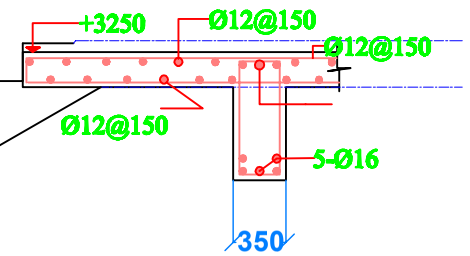


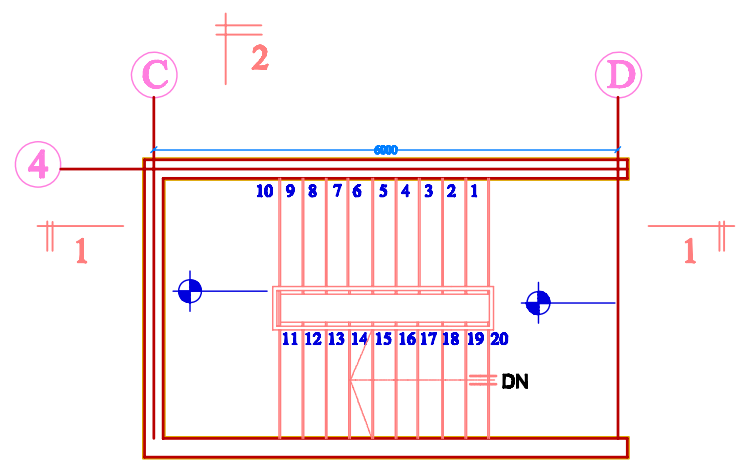


Plan of Staircase

| DATE | INIT | REVISIONS |
|---|---|---|

MINISTRY OF HOUSING & CONSTRUCTION
NATIONAL CENTER FOR ENGINEERING CONSULTANCY

Job Architect Engineer

Job Title
مدرسة ابتدائيـــــة
نموذجيــة ســعة 12 صف

Drawing Title
تســـــليح الدرج

Job No.
DRG No.
CL/SFB
REVISION SUFFIX
SCALE 1/100-1/10
DATE
DRAWING
CHECKED

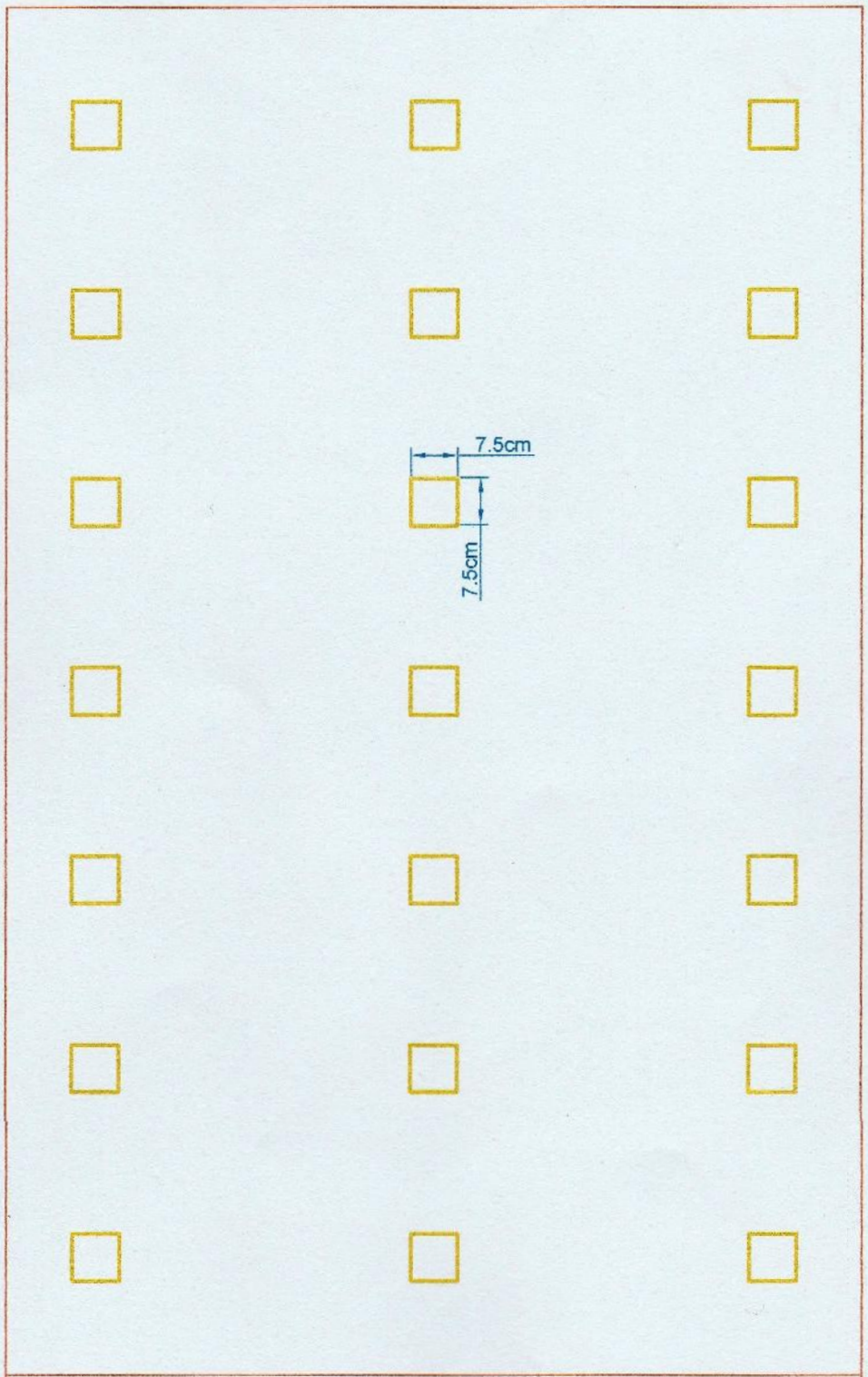


مخطط توضـــــيحي للمســـــقف

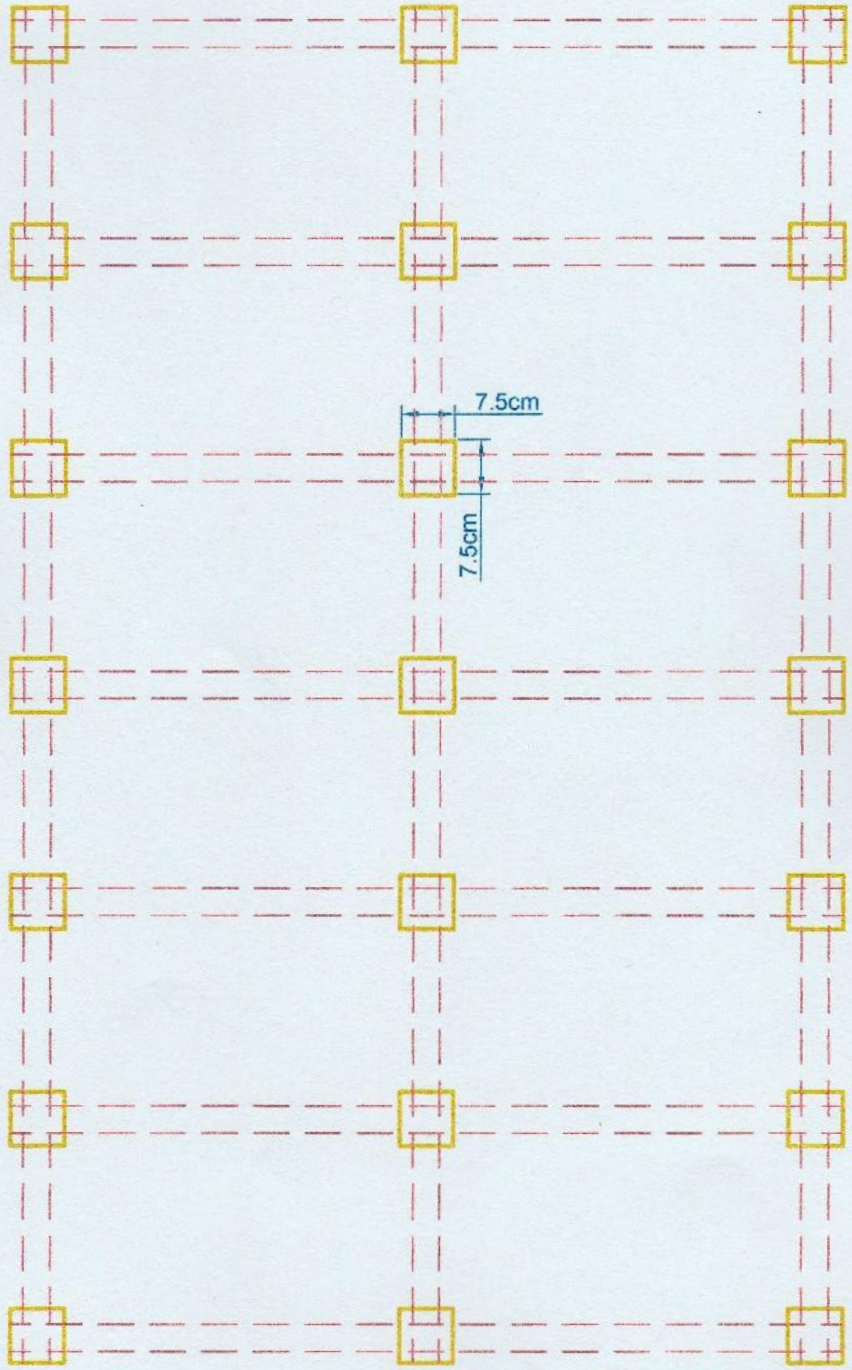


مخطط توضـــيحي للمســـقف

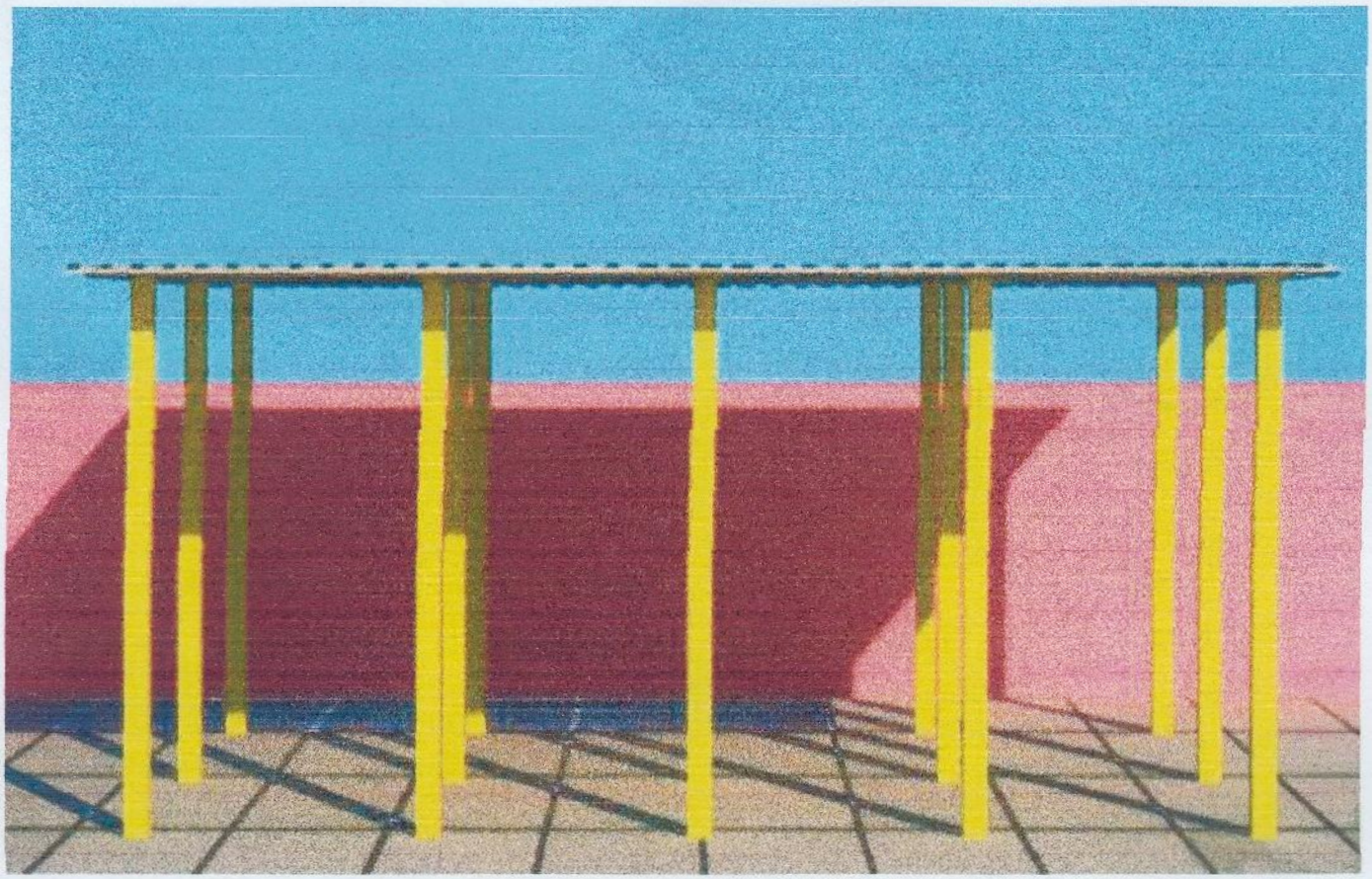

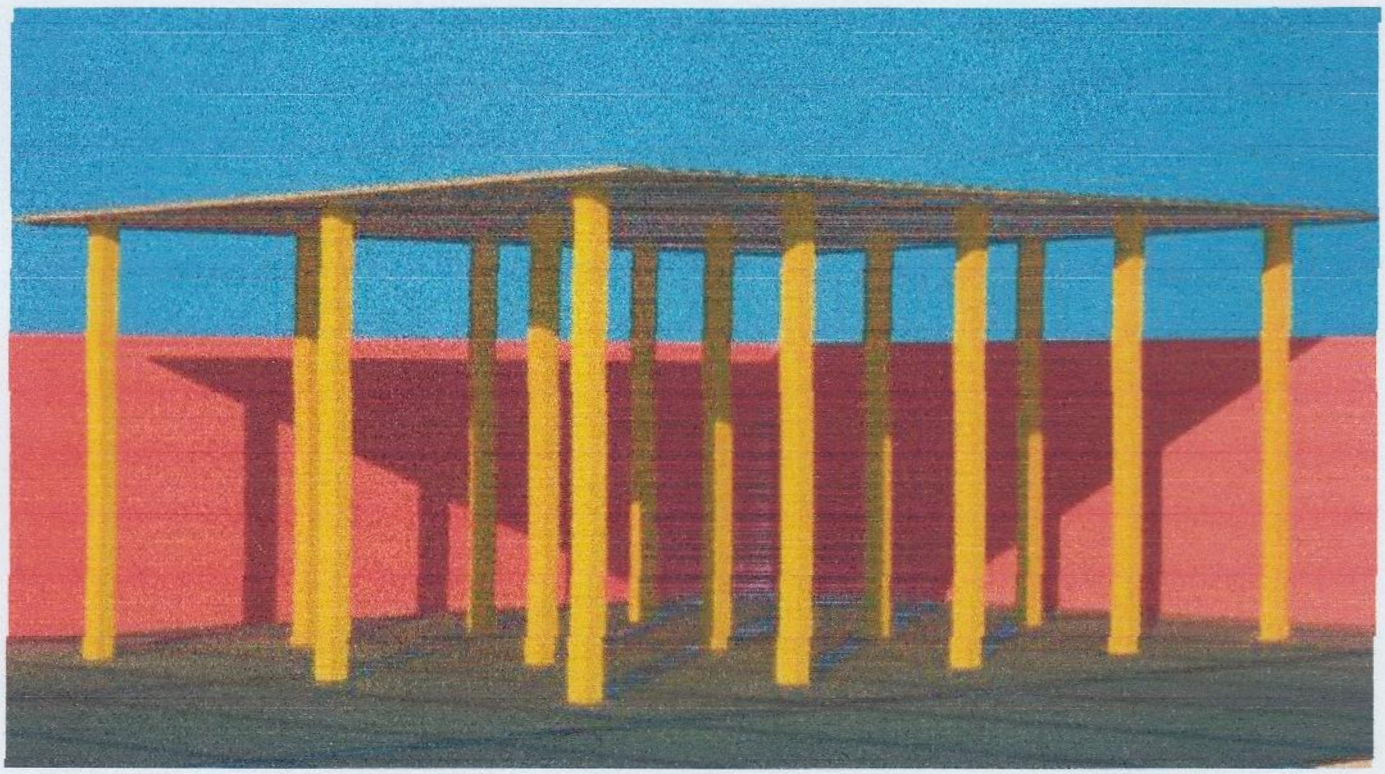

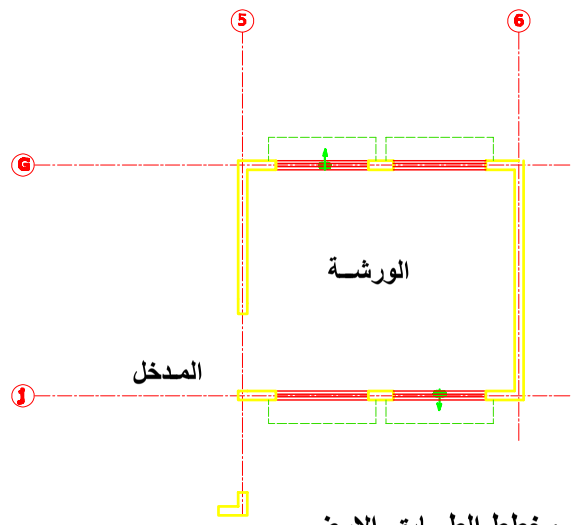


مخطط الطــابق الارضــي

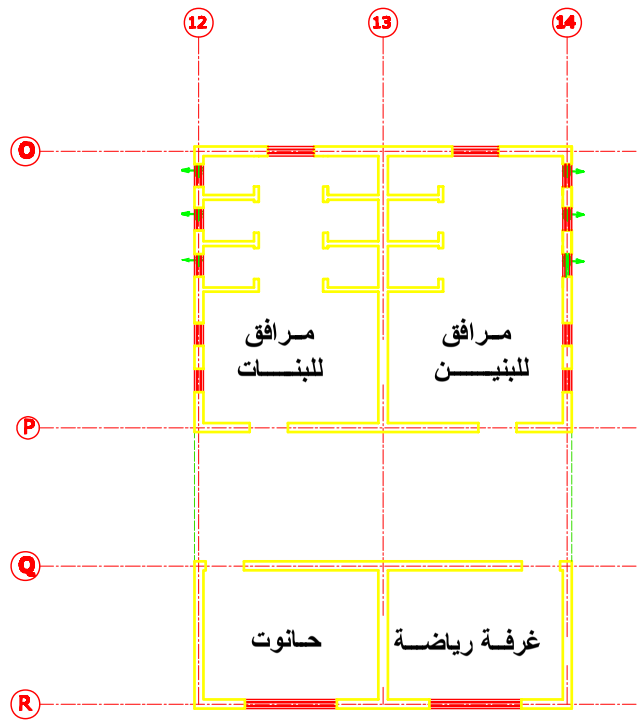


مخطط 6 صـف

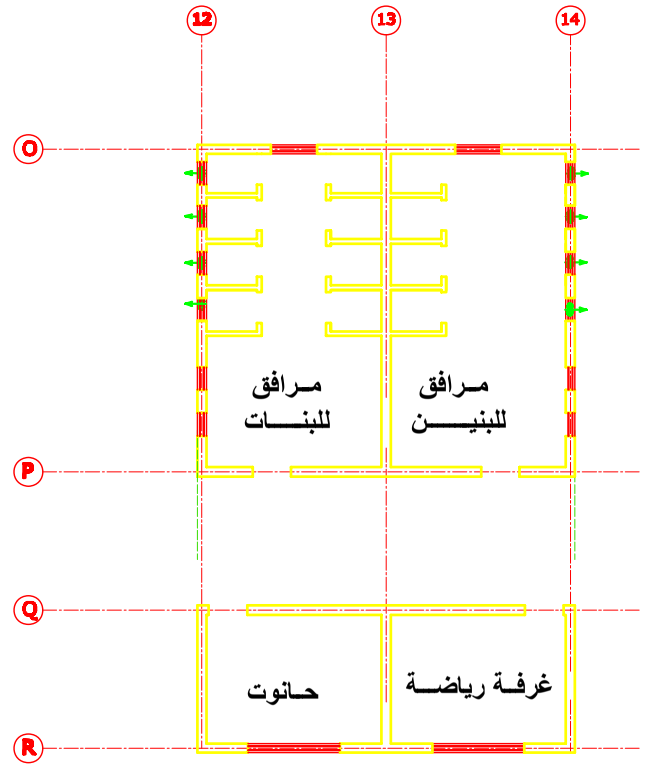


مخطط 12 صـف

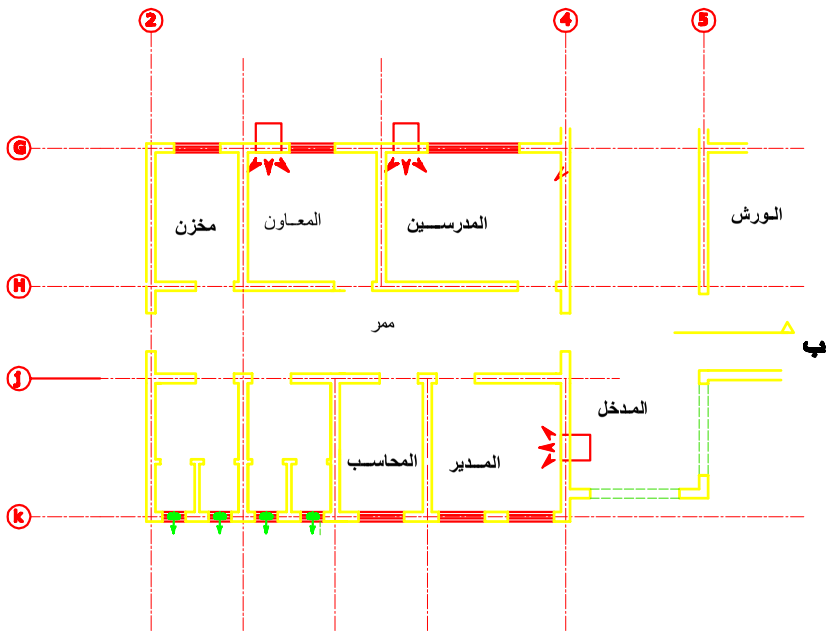


مخطط الطــابق الارضــي

| | | |
|---|---|---|
| 2 A/C WINDOW TYPE 2 TON<br>2.1m FROM FINISH FLOOR | 3 Nos. |
| 5 EXJFANØ150 GLASS MOUNTED300M/HR | 20 Nos |

| DATE | INIT | REVISIONS |
|---|---|---|

MINISTRY OF HOUSING & CONSTRUCTION
NATIONAL CENTER FOR ENGINEERING CONSULTANCY

Job Architect Engineer WALEED K. AL- ABDALEE

Job Title
مدرسة ابتدائيـــــة نموذجيـــة
ســعة 12 صـف

Drawing Title
مخططات الاعمال الميكانيكيـــــة

Job No.

DRG No. SAN 01

REVISION SUFFIX

CLASS

SCALE 1/100

DATE 3/10/2004

DRAWING

CHECKED

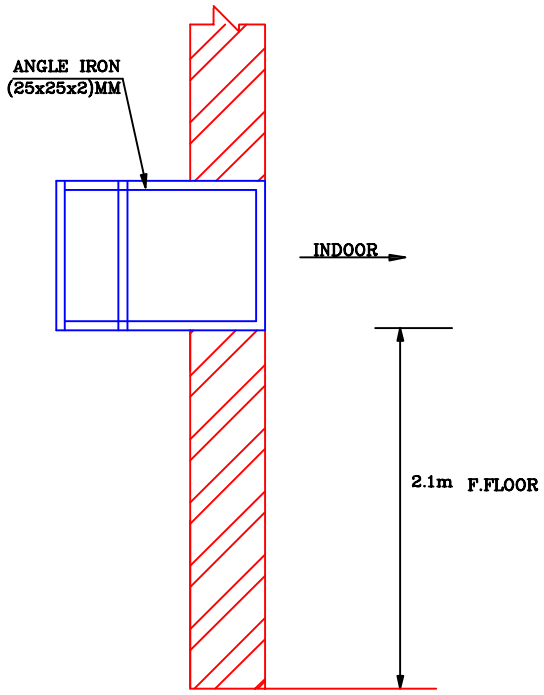


WINDOW TYPE DETAIL

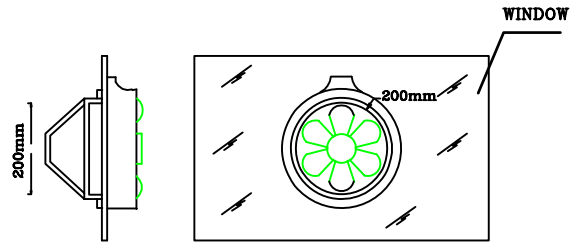


INSTALLATION OF EXHAUST FAN ON WINDOW

## A/C WINDOW TYPE SCHEDULE

| A/C No. | No. REQ. | TON | CAPACITY Kcal/hr | | ELECTRICAL POWER KW | | ELECTRICAL CHARACTRISTIC | | |
|---|---|---|---|---|---|---|---|---|---|
| | | | COOLING | HEATING | COOLING | HEATING | V | PH | HZ |
| 1 | 3 | 2 | 6000 | 3000 | 3 | 3 | 220 | 1 | 50 |

*AMPIENT TEMP._46°C

NOTES:–

*THE CONTRACTOR WILL MAKE CAGE ACCORDING TO THE A/C WINDOW UNITS TYPE CAPACITY AND SIZE THAT WE WILL SUPPLY .

* INSTALL THE UNIT SLIGHTLY (ABOUT 10mm) TILTED OUT WORD TO PREVENT POSSIBLE WATER LEAKAGE IN TO THE ROOM .

*(50x70)cm OPENING ON THE WALL AT LEVEL (2.1m FROM F.F.L .

## FAN SCHEDULE

| TYPE | NO. REQ. | CAPACITY $M^3$/HR | MOTOR KW | EX.STATIC PRES.H2OMM | ELECTRICAL CHTHARCTERISTICS | | |
|---|---|---|---|---|---|---|---|
| | | | | | V | PH | HZ |
| PROPELLER | 20 | 300 | .07 | 0 | 220 | 1 | 50 |

| DATE | INIT | REVISIONS |
|---|---|---|

MINISTRY OF HOUSING & CONSTRUCTION
NATIONAL CENTER FOR HOUSING CONSTRUCTION

Job Architect Engineer

Job Title
مدرسة ابتدائيـــــة نموذجيـــة
ســعة 12 صـف

Drawing Title
**MECHANICAL DETE..**

Job No.

DWG No. SAN 02

REVISION NUMBER

CLIENT

SCALE 1/100

DATE 3/10/2004

DRAWNBY

CHECKED

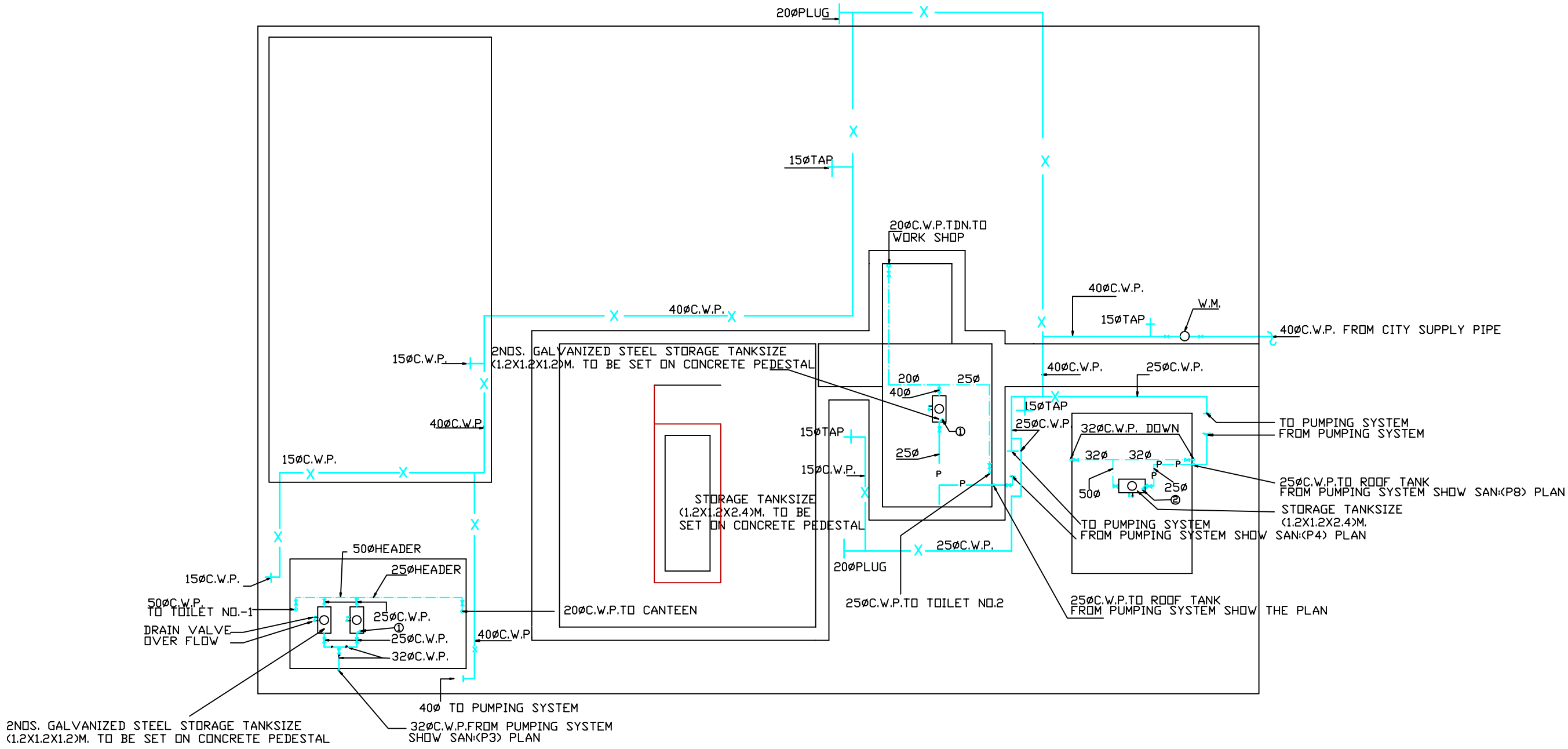


① ELICITRICAL FLOAT

| | | | |
|---|---|---|---|
| | | initials | revision |

وزارة الإسكان و التعمير
المركز الوطني للاستشارات الهندسية
MINISTRY OF CONSTRUCTION & HOUSING
NATIONAL CENTER FOR ENGINEERING CONSULTANCY

job title
مدرسة ابتدائيـــــة نموذجيـــة
سـعة 12 صف

drawing title
مخطط موقـع
مخطط الماء

| | | | |
|---|---|---|---|
| designed | AMMAR SHATI | project manager | |
| checked | SAMIRAH SHATI | scale 1/200 | date 10/10/2004 |
| drawn | BALGISS | job no. | sheet no. SAN 03 |
| approved | | | |

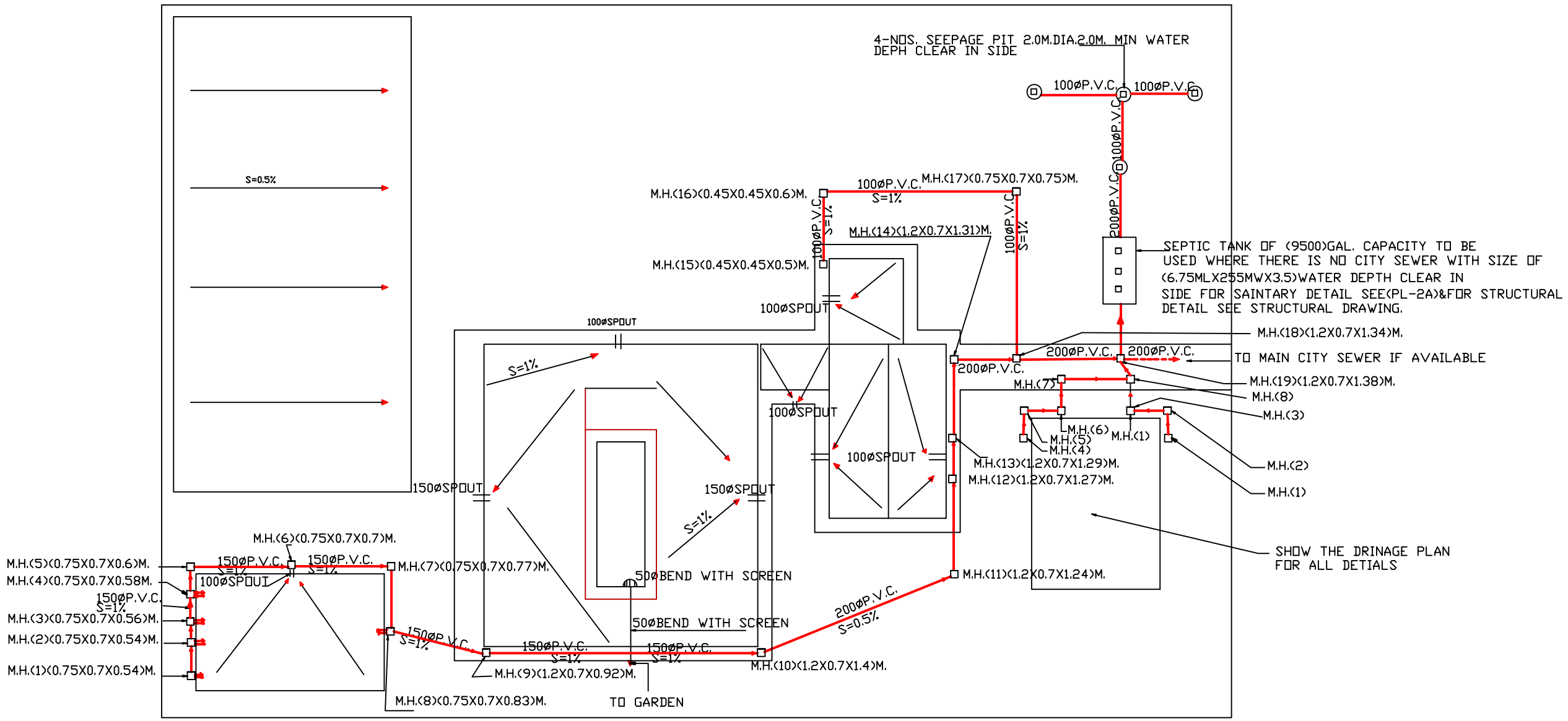


| | | | |
|---|---|---|---|
| | | | |
| | | | |
| | | | |
| | | | |
| | | | |
| | | | |
| | | | |
| | | initials | revision |

وزارة الاسكان و التعمير
المركز الوطني للاستشارات الهندسية
MINISTRY OF CONSTRUCTION & HOUSING
NATIONAL CENTER FOR ENGINEERING CONSULTANCY

job title
مدرسة ابتدائيـــــة نموذجيـــة
ســعة 12 صـف

drawing title
مخطط موقـع
مخطط المجـاري

| | | | |
|---|---|---|---|
| designed AYMAN SHAKIR | | project manager | |
| checked SAMMAR SHAKIR | | scale 1/200 | date 10/10/2004 |
| drawn MUSSAB | | job no. | sheet no. SAN 04 |
| approved | | | |

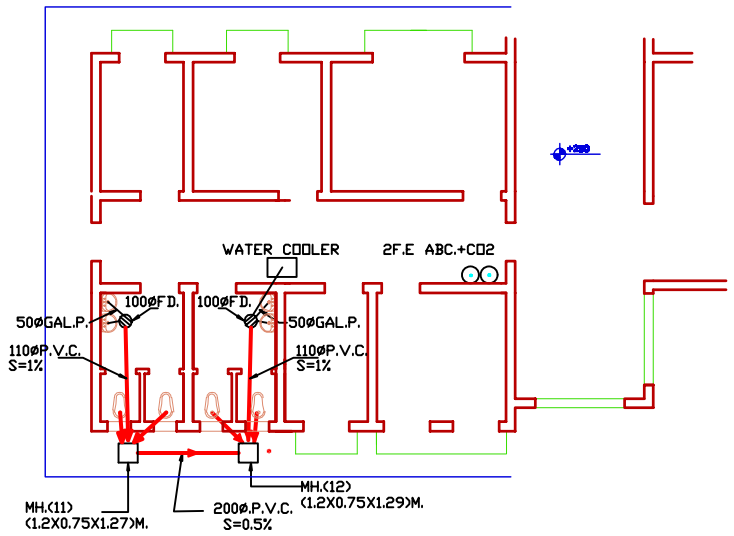


DRAINAGE LAY-OUT IN ADMINISTRATION PART

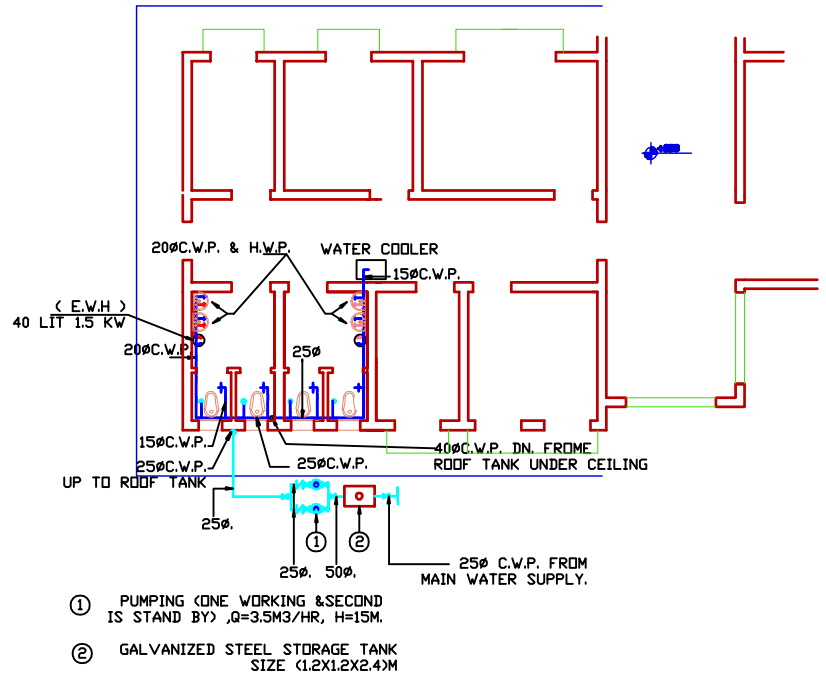


WATER SUPPLY LAY-OUT IN ADMINISTRATION PART

LEGEND

| SYMBOL | DESICRIPTION |
|---|---|
| | WASH BASIN |
| | WATER COOLER |
| | EUROPEAN W.C. |
| | EASTERN W.C. |
| | SINK STALESTEEL |
| | FLOOR DRAIN CAST IRON (C.I.) |
| | FLOOR DRAIN (P.V.C.) |
| R.W.P | RAIN WATER PIPE |
| | VEVT PIPE (V.P.) |
| E.W.H. | ELECTRIC WATER HEATER |
| F.EX. ABC,CO2 | EXITINGUSHER FIRE HYDRANT TYPE ABC,CO2 . |
| | TAP |
| | DRAINAGE PIPE |
| M.H. | MANHOLE |
| | COLD WATER PIPE |
| | HOT WATER PIPE |
| | VALVE |
| C.O. | CLEAN OUT(100Ø) |

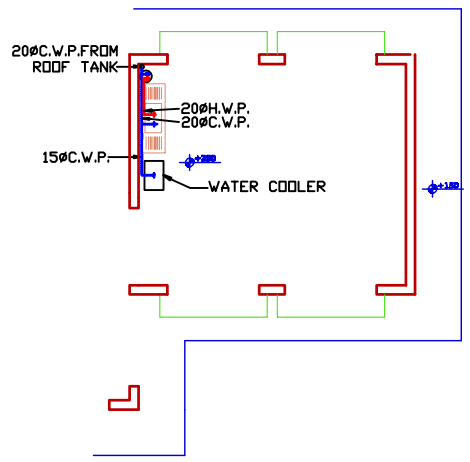


WATER SUPPLY LAY-OUT IN WORK SHOP

SCALE1/100

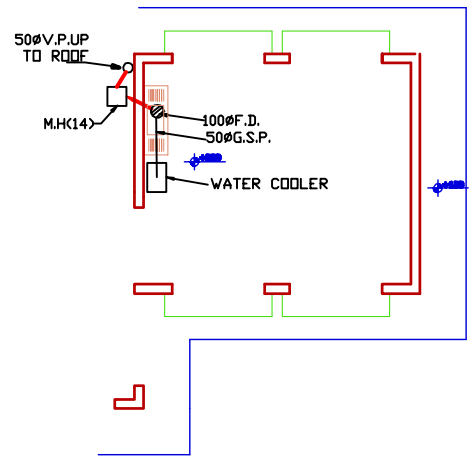


DRAINAGE LAY-OUT IN WORK SHOP

SCALE1/100

| initials | revision |
|---|---|
| | |

وزارة الاسكان و التعمير
المركز الوطني للاستشارات الهندسية
MINISTRY OF CONSTRUCTION & HOUSING
NATIONAL CENTER FOR ENGINEERING CONSULTANCY

job title
مدرسة ابتدائيـــــة نموذجيـــة
ســعة 12 صـف

drawing title
مخطط الادارة/ للتاسيســـــات
الصـــحية/ الســطح

| | | | |
|---|---|---|---|
| designed | AMMAR BAHJAT | project manager | |
| checked | SAMIRAN SHATI | scale 1 / 100 | date 10/10/2004 |
| drawn | NAJLA A. | job no. | sheet no. SAN 05 |
| approved | | | |

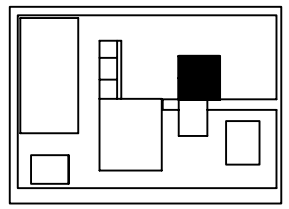

LEGEND

CO2 CO2 FIRE EXITINGUSHER ,<9>KG.
ABC ABC FIRE EXITINGUSHER ,<9>KG.

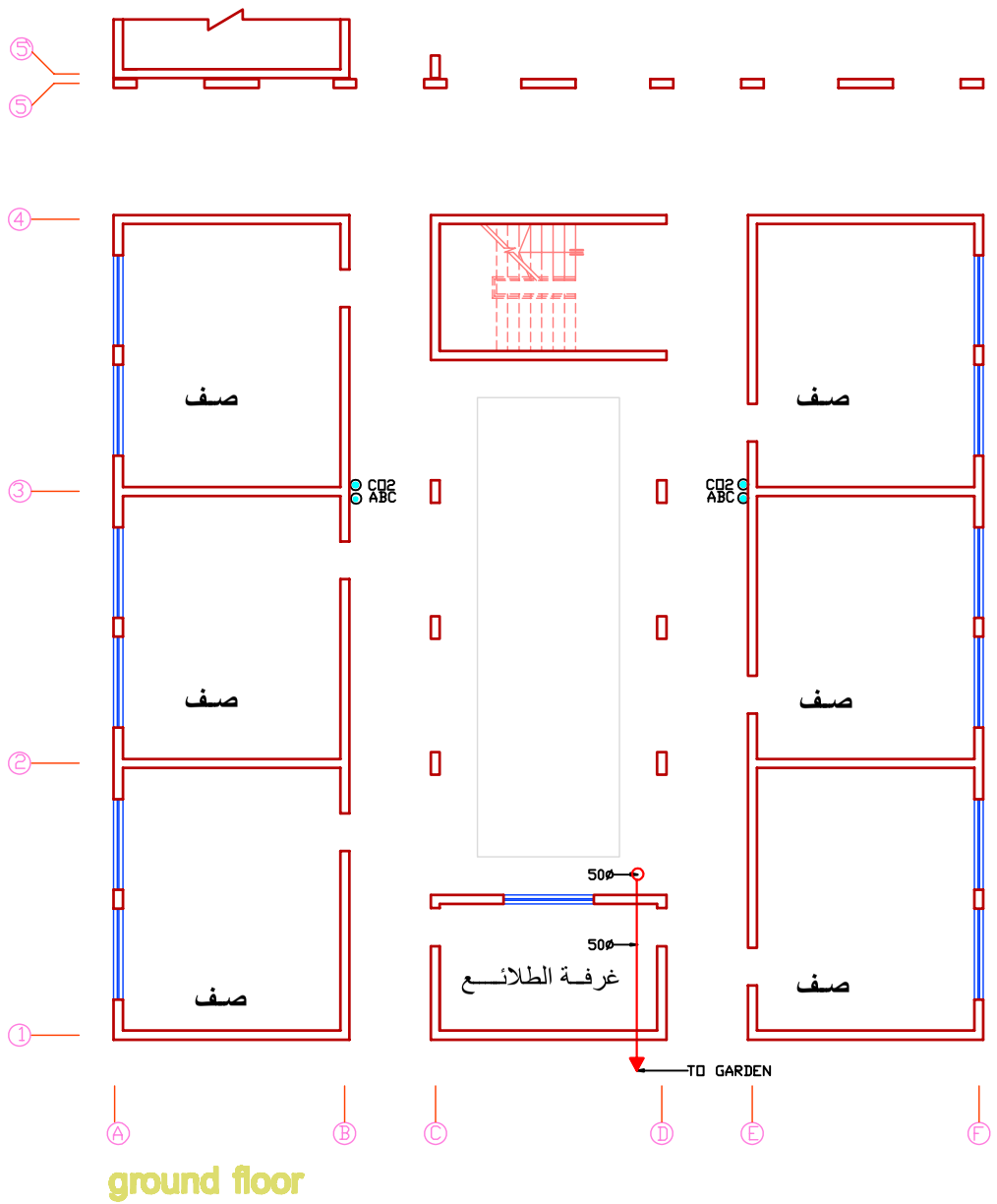


ground floor

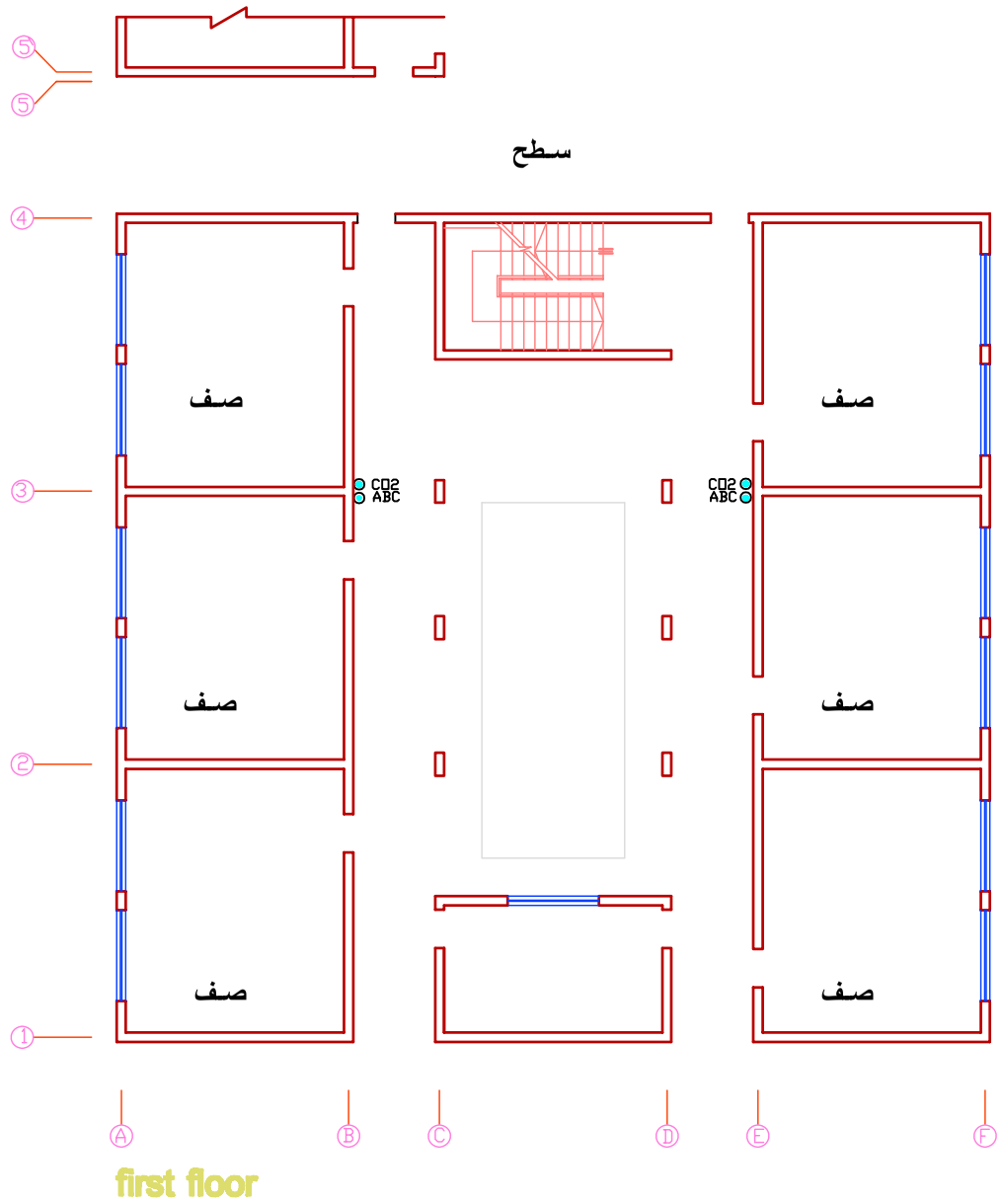


first floor

| revision | initials |
|---|---|
| | |

وزارة الاسكان و الانشاءات
المركز الوطني للاستشارات الهندسية
MINISTRY OF CONSTRUCTION & HOUSING
NATIONAL CENTER FOR ENGINEERING CONSULTANCY

job title
مدرسة ابتدائيـــــة نموذجيـــة
سـعة 12 صـف

drawing title
مخطط الصـــفوف للتاسيســـــات
الصـــحية/الاول /الارضـــي

| | | | |
|---|---|---|---|
| designed | AMMAR SHAFIT | project manager | |
| checked | SAMIRAH SHAFIT | scale 1 / 200 | date 10/10/2004 |
| drawn | NAJLA A. | job no. | sheet no. SAN 06 |
| approved | | | |

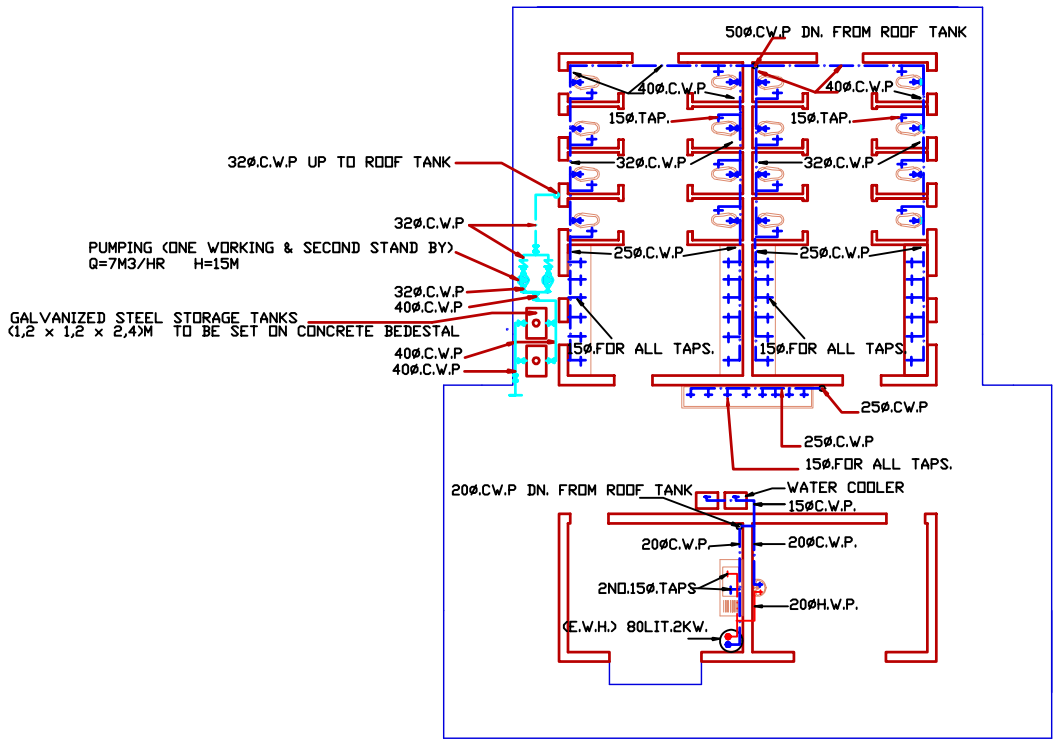


WATER SUPPLY LAY_OUT IN TOILET NO.(1) & CANTEEN

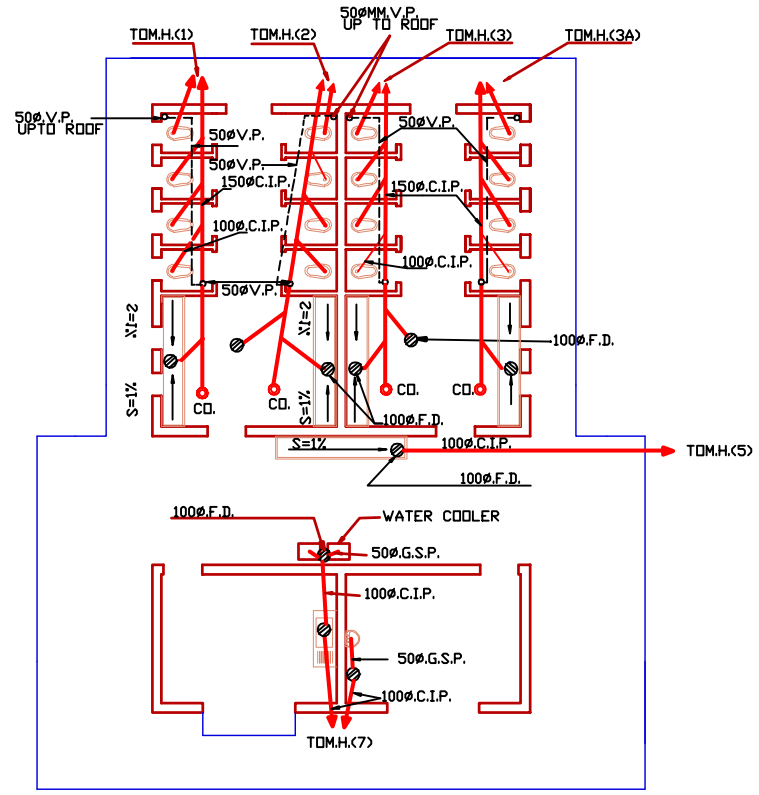


DRAINAGE LAY_OUT IN TOILET NO.(1) & CANTEEN

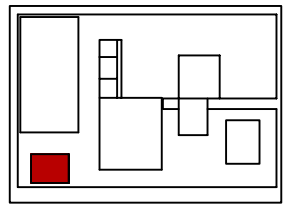

| | | | |
|---|---|---|---|
| | | initials | revision |

وزارة الاسكان و التعمير
المركز الوطني للاستشارات الهندسية
MINISTRY OF CONSTRUCTION & HOUSING
NATIONAL CENTER FOR ENGINEERING CONSULTANCY

job title
مدرسة ابتدائيـــــة نموذجيـــة
ســعة 12 صف

drawing title
مخططات المــرافق الصـــحيه
واجهات/مقـاطع/مخططات

| | | | |
|---|---|---|---|
| designed ANWAR SHAWKY | | project manager | |
| checked SAMIRA SAYED | | scale 1 / 200 | date 10/10/2004 |
| drawn SALWA | | job no. | sheet no. SAN 07 |
| approved | | | |

## ابعـــاد خزانـــات التعفيـــــن النموذجيـــة

**مصممة على اساس غالون امـريكي بـــاليوم الواحد**

| رقم الخزان | عدد الاقـــاص | السعة بالغـــالون | الخزان متر | عرض الخزان متر | عمق الماء متر | سمك السقف متر | قضبان التســـليح | قضبان التســـليح | سمك الجدار كونكريـــتي | التســـليح الافقـــي للجـدران | التســـليح العمودي للجـدران | سمك صبة الارضية | التســـليح صبة الارضية |
|---|---|---|---|---|---|---|---|---|---|---|---|---|---|
| 14 | 200-176 | 9500 | 6,750 | 2,55 | 2,10 | 0.15 | 1/2@0.12 | 1/2@0.15 | 0.25 | 1/2@0.20 | 1/2@0.30 | 0.25 | 1/2@0.30 |

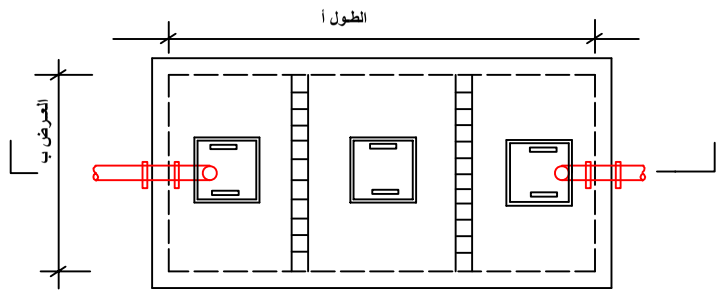


**مســقط**

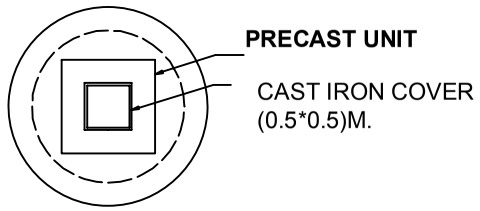


**PLAN**

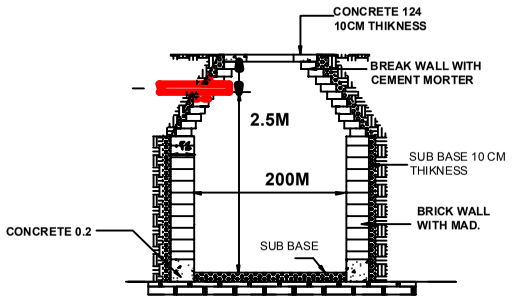


**CESSPOOL DETAIL**

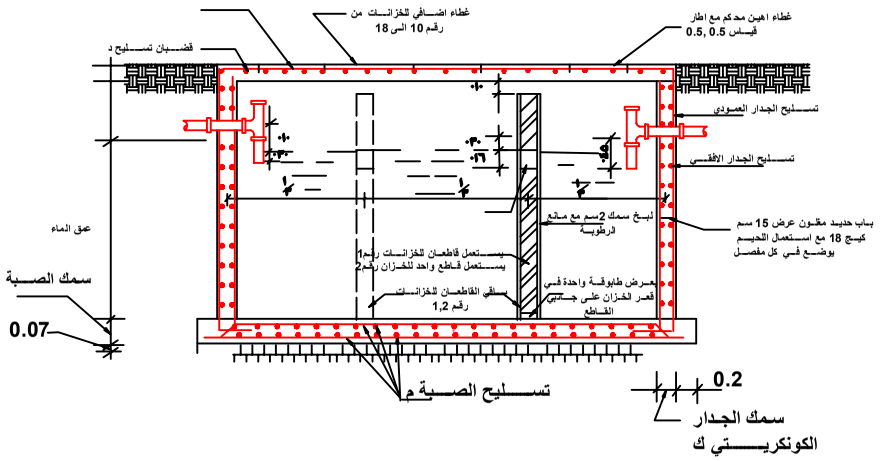


**مقطع طولي**

**تفاصيل خزان التعفين**

## LEGEND

| SYMBOL | DESICRIPTION |
|---|---|
| P3 | WASH BASIN |
| | WATER COOLER |
| | EUROPEAN W.C. |
| | EASTERN W.C. |
| | SINK STALESTEEL |
| | FLOOR DRAIN CAST IRON (C.I.) |
| | FLOOR DRAIN (P.V.C.) |
| R.W.P | RAIN WATER PIPE |
| ----o | VEVT PIPE (V.P.) |
| E.W.H. | ELECTRIC WATER HEATER |
| F.EX. ABC,CO2 | EXITINGUSHER FIRE HYDRANT TYPE ABC,CO2 . |
| | TAP |
| | DRAINAGE PIPE |
| M.H. | MANHOLE |
| | COLD WATER PIPE |
| | HOT WATER PIPE |
| | VALVE |
| C.O. | CLEAN OUT(100Ø) |

| | | | |
|---|---|---|---|
| | | | |
| | | | |
| | | | |

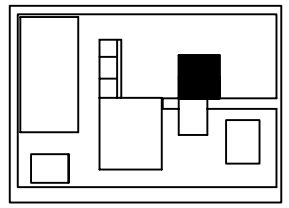

# LEGEND.

| | |
|---|---|
| | 2X40W FLOURESCENT LIGHTING FITTING SURFACE MOUNTED . |
| | 1X40W FLOURESCENT LIGHTING FITTING BATTEN SURFACE MOUNTED. |
| | 1X100W INCANDECENT LIGHTING FITTING WATER PROOF WALL MOUNTED. |
| | CEILING FAN. |
| | CEILING FAN REGULATOR. |
| | EXHAUST FAN. |
| | ONE WAY SWITCH. |
| | TWO WAY SWITCH. |
| | 13A SWITCH SOCKET OUTLET |
| W.P | 13A SWITCH SOCKET OUTLET WEATHER PROOF TYPE. |
| | 15A SWITCH SOCKET OUTLET. |
| | BELL. |
| | BUSH BOTTOM BILL. |
| | TELEPHONE OUTLET. |
| | T.T.B(TELEPHONE TERMINAL BOX). |
| | FINAL DISTRIBUTION BOARD. |
| | MAIN DISTRIBUTION BOARD. |
| | |
| | |

| | | | |
|---|---|---|---|
| | | | |
| | | | |
| | DATE | INIT | REVISIONS |

MINISTRY OF HOUSING & CONSTRUCTION
NATIONAL CENTER FOR ENGINEERING CONSULTANCY

Job Engineer: WAFAA HAMEED

Job Title:
مدرسة ابتدائيـــــة
نموذجيـــة ســعة 12 صـف

Drawing Title:
مخطط الرموز

| | |
|---|---|
| Job No. | DRW No. EL-1 |
| CLIENT | REVISION SUFFIX |

| SCALE | DATE | DRAWING | CHECKED |
|---|---|---|---|
| 1/100 | 3/10/2004 | ENGINEERS | WAFAA HAMEED |

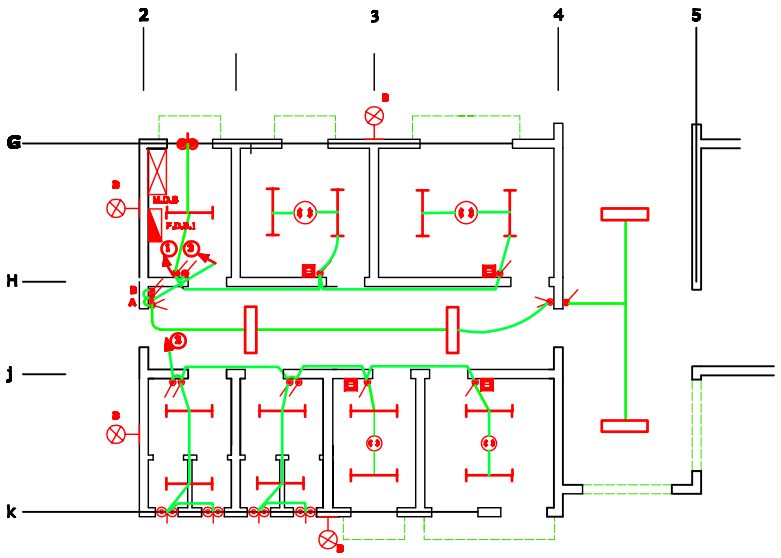


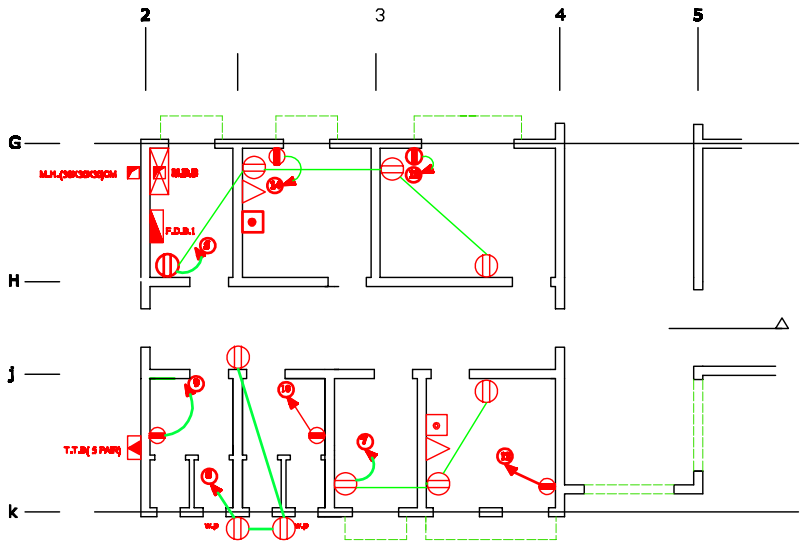


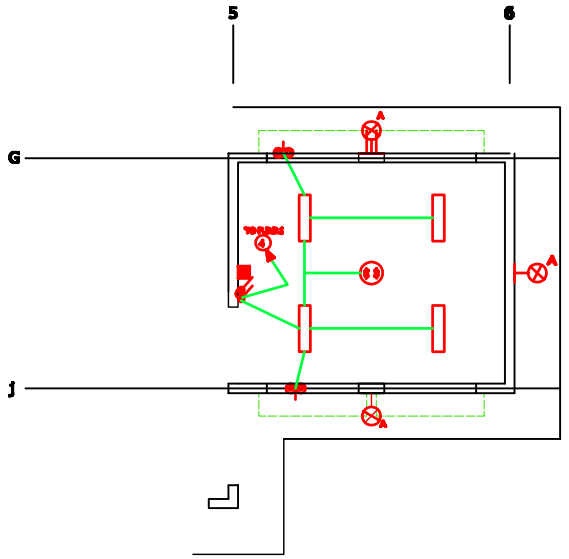


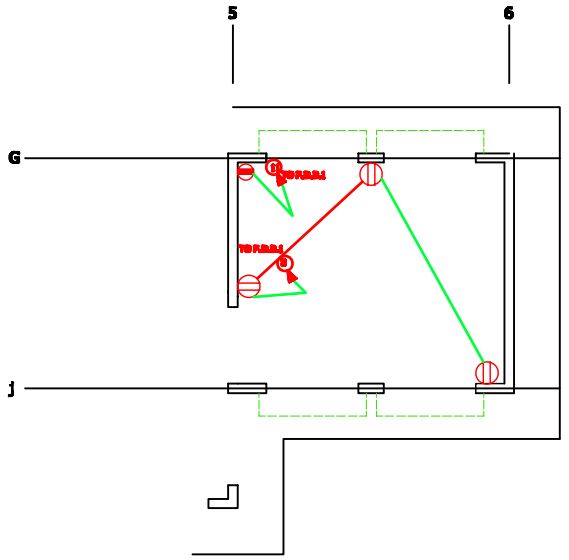


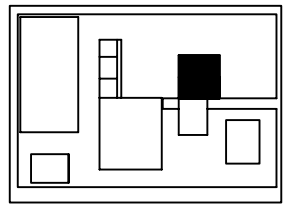

| | | | |
|---|---|---|---|
| | | | |
| | | | |
| | DATE | INIT | REVISIONS |

MINISTRY OF HOUSING & CONSTRUCTION
NATIONAL CENTER FOR ENGINEERING CONSULTANCY

Job Architect Engineer: WAFAA HAMEED

Job Title:
مدرسة ابتدائيـــــة
نموذجيــة ســعة 12 صـف

Drawing Title:
الجـزء الاداري والورشــة
الانــارة والقــوى

| | | | |
|---|---|---|---|
| Job No. | | DWG No. EL-2 | |
| CLASS | | REVISION SUFFIX | |
| SCALE 1/100 | DATE 3/10/2004 | DRAWING SUHER,SUSHE | CHECKED WAFAA HAMEED |

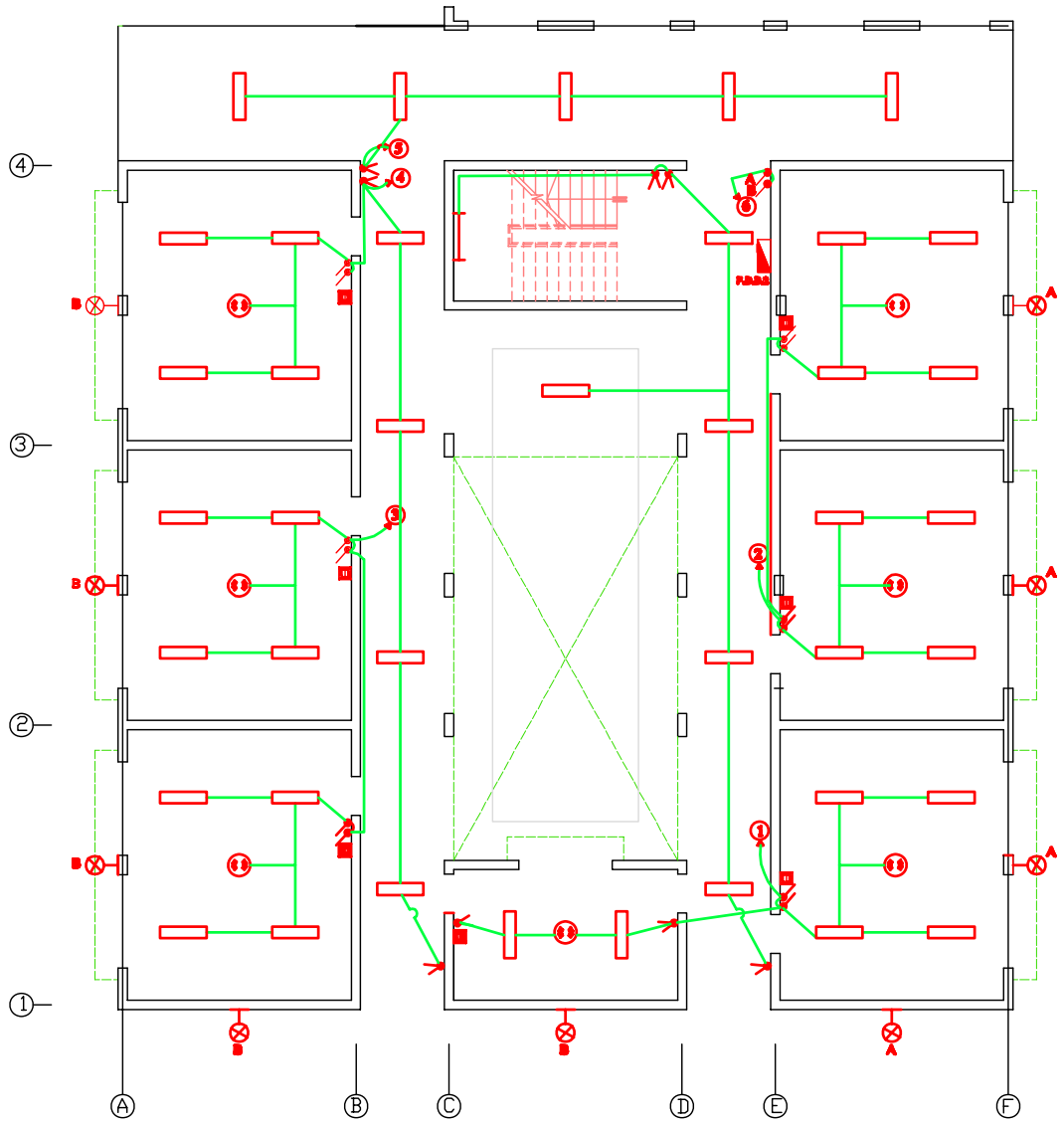


ground floor

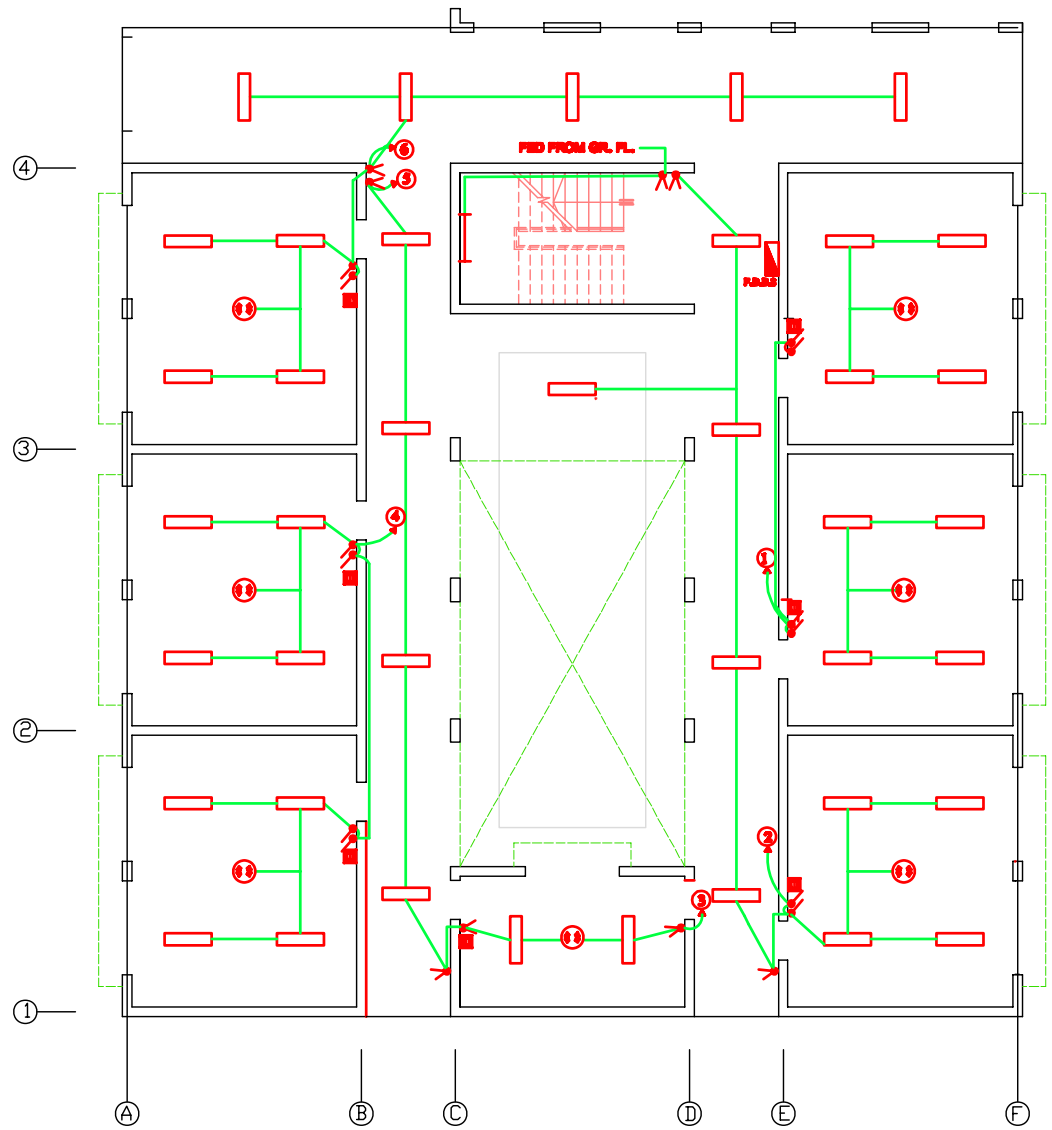


first floor

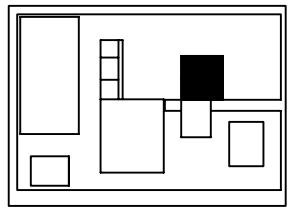

| | DATE | INIT | REVISIONS |
|---|---|---|---|

MINISTRY OF HOUSING & CONSTRUCTION
NATIONAL CENTER FOR ENGINEERING CONSULTANCY

Job Engineer: WAFAA HAMEED

Job Title:
مدرسة ابتدائيـــــة
نموذجيـــة ســعة 12 صف

Drawing Title:
جنـاح الصـــفوف
الطـــابق الارضـــي والاول
الانـــارة

Job No.

DRG No.: EL-3

REVISION SUFFIX

CLASS

SCALE: 1/100

DATE: 3/10/2004

DRAWING: SUHER SUBHI

CHECKED: WAFAA HAMEED

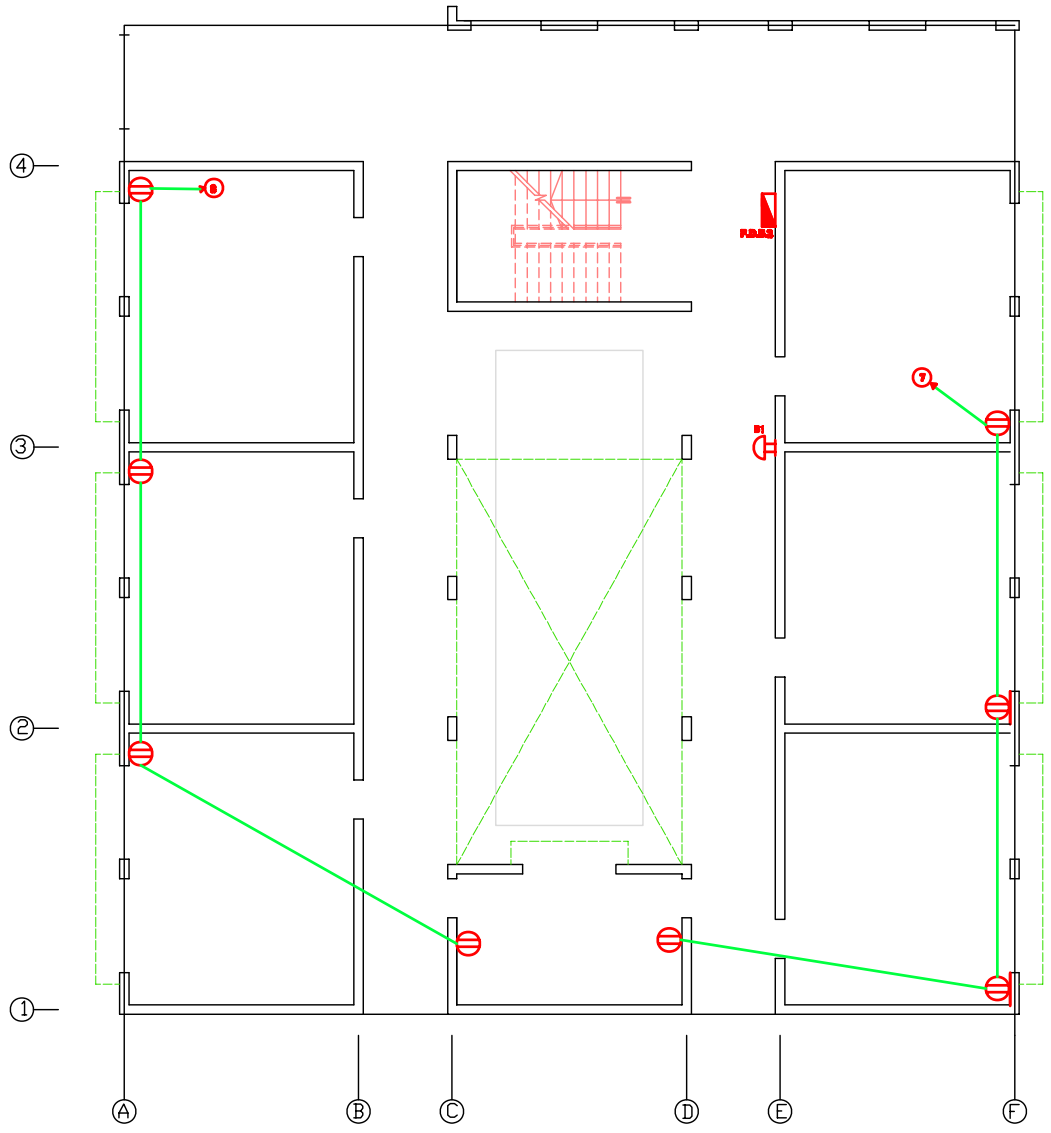


GR. FLOOR

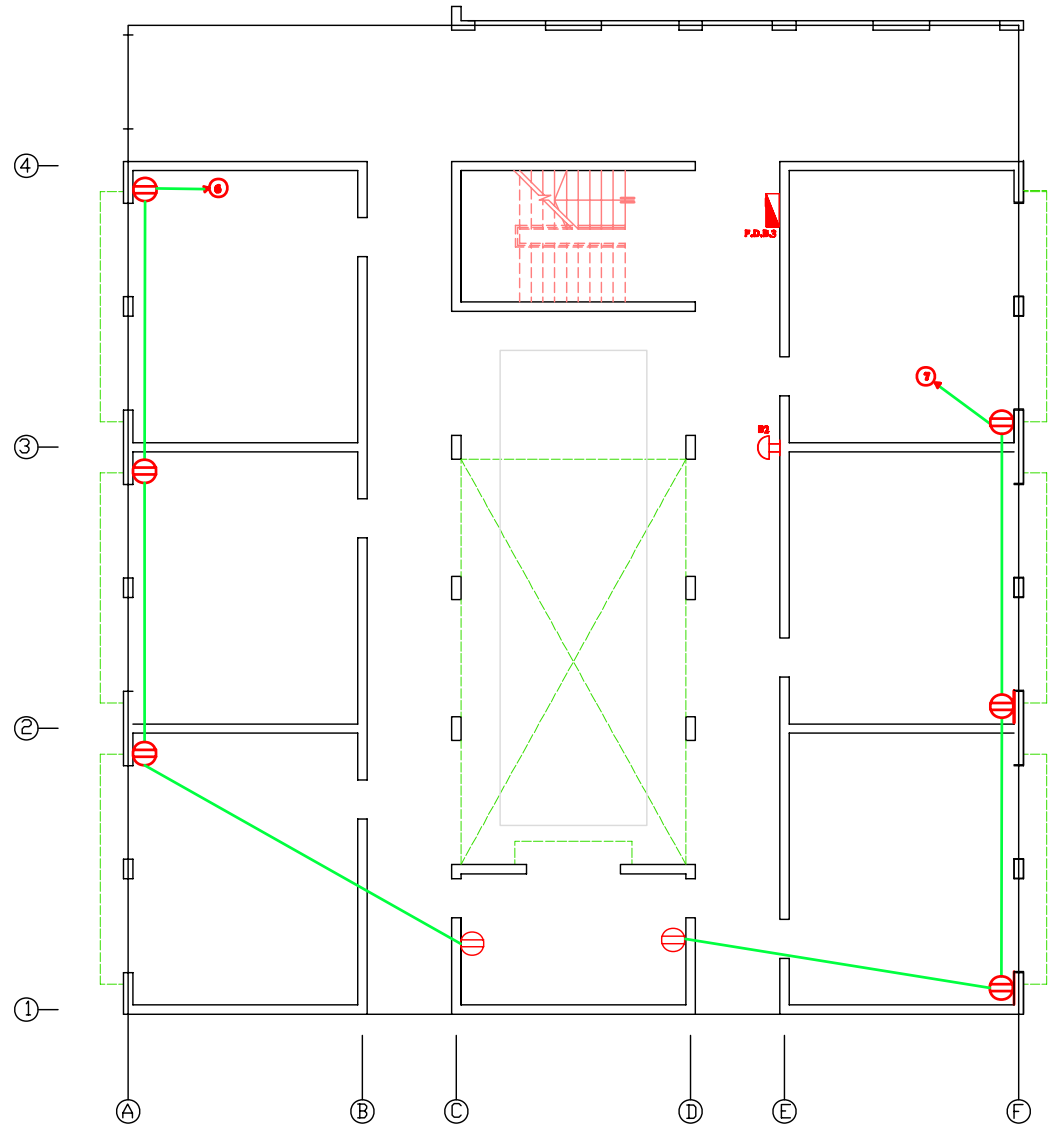


first floor

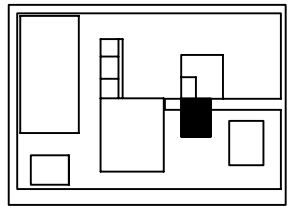

| | DATE | INIT | REVISIONS |
|---|---|---|---|
| | | | |
| | | | |
| | | | |

MINISTRY OF HOUSING & CONSTRUCTION
NATIONAL CENTER FOR ENGINEERING CONSULTANCY

Job Architect Engineer: WAFAA HAMEED

Job Title
مدرسة ابتدائيـــــة
نموذجيــة ســعة 12 صف

Drawing Title
جنــاح الصـــفوف
الطــابق الارضــي والاول
القــوى

| | | | |
|---|---|---|---|
| Job No. | | DWG No. EL-4 | |
| | | REVISION SUFFIX | |
| CL/SFB | | | |
| SCALE 1/100 | DATE 3/10/2004 | DRAWING SAMER SAEME | CHECKED WAFAA HAMEED |

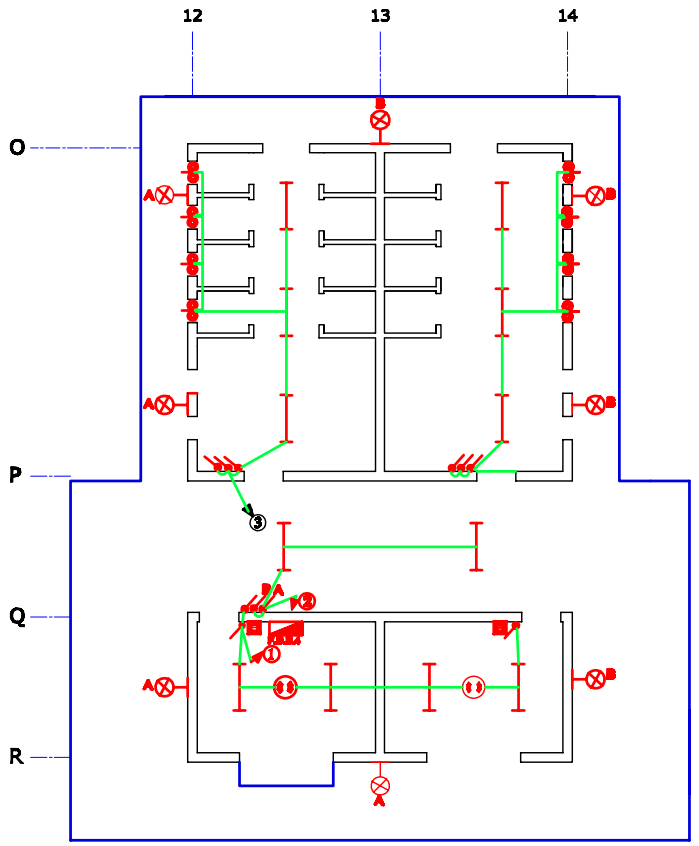


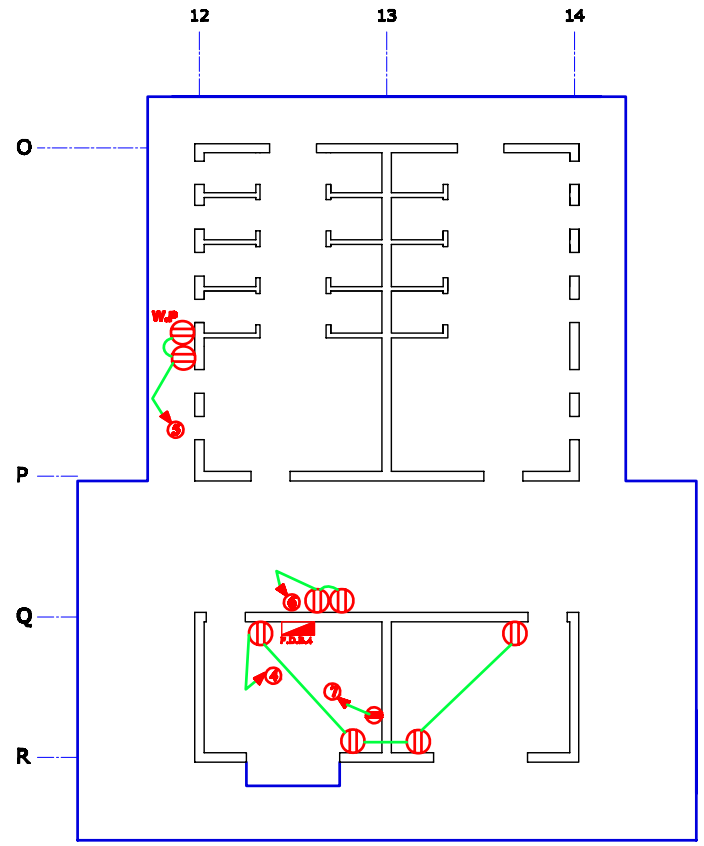


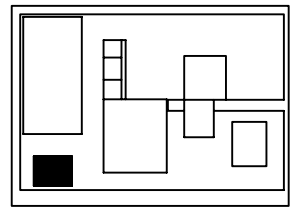

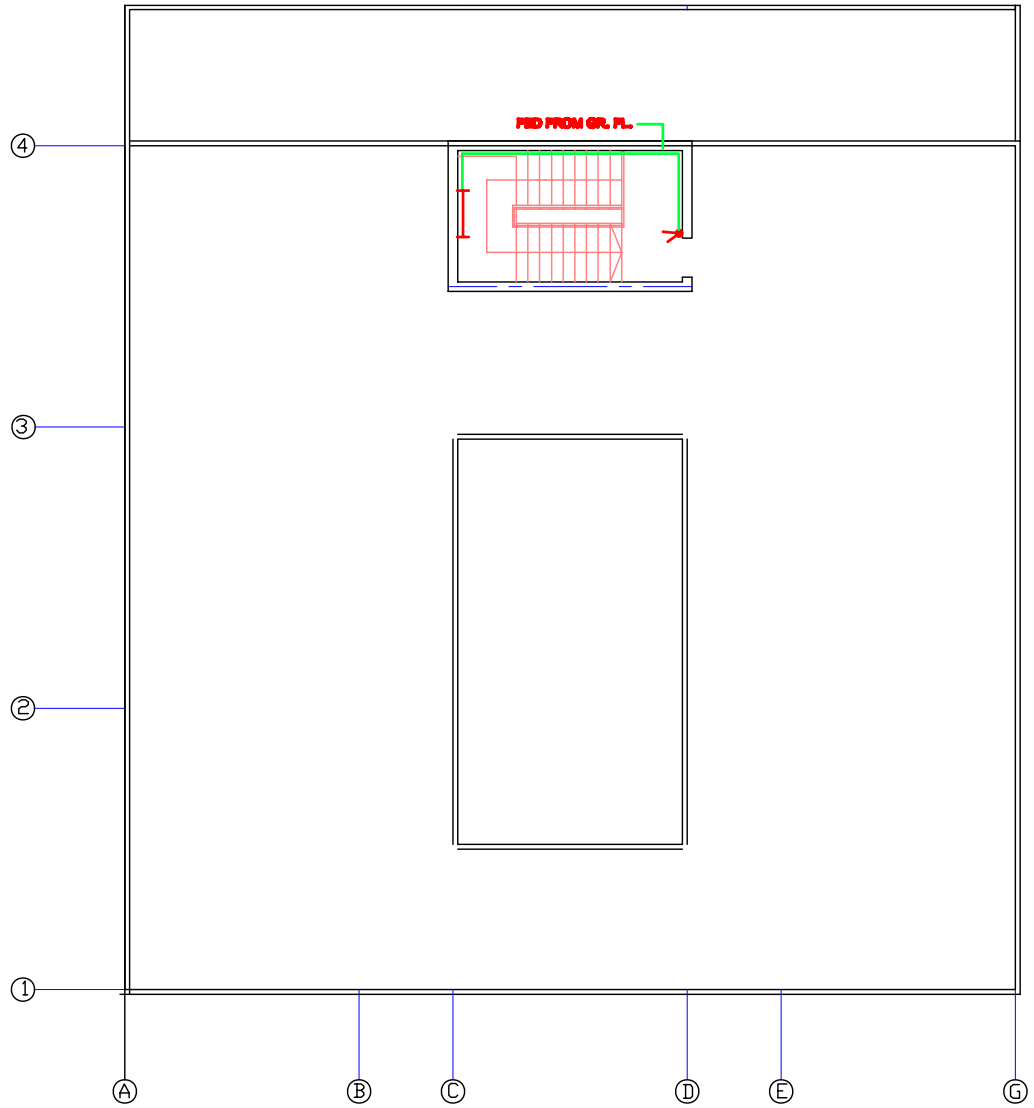


| | | | |
|---|---|---|---|
| | | | |
| | | | |
| | DATE | INIT | REVISIONS |

MINISTRY OF HOUSING & CONSTRUCTION
NATIONAL CENTER FOR ENGINEERING CONSULTANCY

Job Engineer: WAFAA HAMEED

Job Title:
مدرسة ابتدائيـــــة
نموذجيــة ســعة 12 صـف

Drawing Title:
الانــارة والقــوى

| | | | |
|---|---|---|---|
| Job No. | | DWG No. EL-5 | |
| C.L/IFS | | REVISION SUFFIX | |
| SCALE 1/100 | DATE 3/10/2004 | DRAWING SAMER SAMIR | CHECKED WAFAA HAMEED |

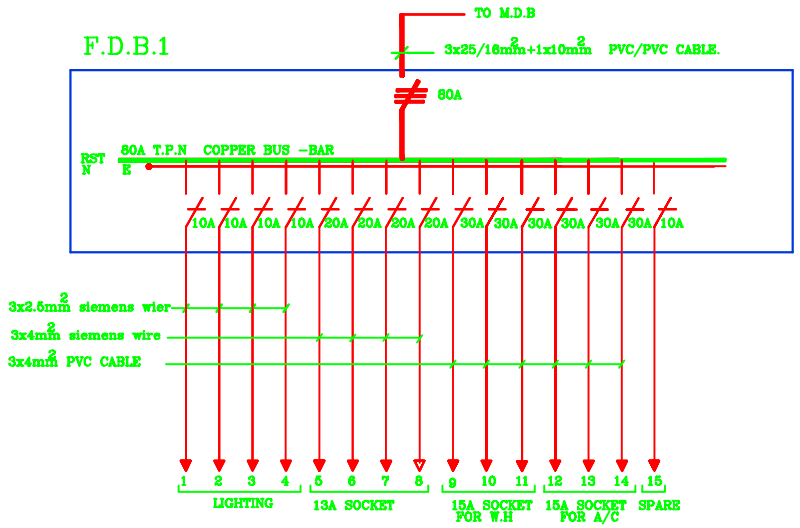


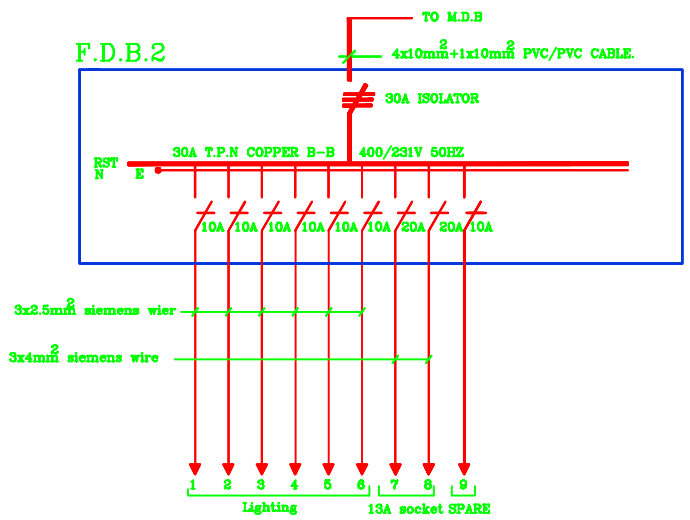


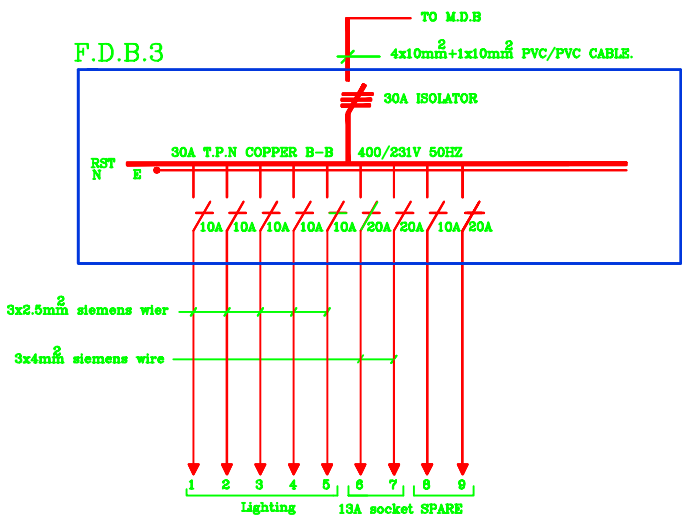


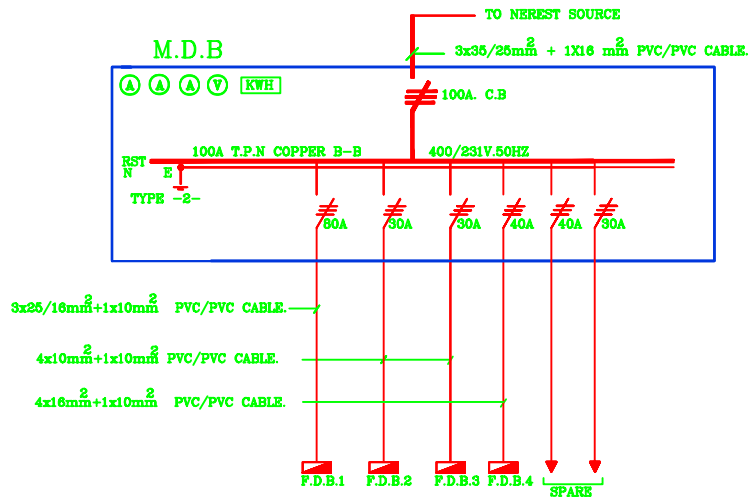


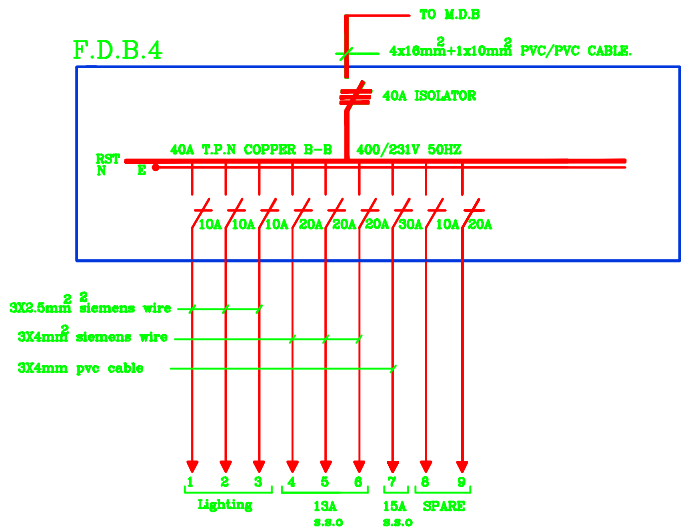


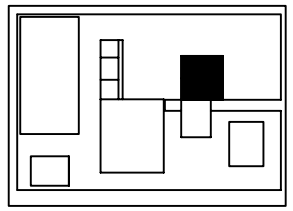

| DATE | INIT | REVISIONS |
|---|---|---|
| | | |
| | | |

MINISTRY OF HOUSING & CONSTRUCTION
NATIONAL CENTER FOR ENGINEERING CONSULTANCY

Job Architect Engineer: WAFAA HAMEED

Job Title: مدرسة ابتدائيـــــة نموذجيـــة
سـعة 12 صـف

Drawing Title: الكهربـــاء الرئيســـــية
والفرعيـــة

| | | | |
|---|---|---|---|
| Job No. | | DWG No. EL-6 | |
| CL/SFS | | REVISION SUFFIX | |
| SCALE N.T.S | DATE 3/10/2004 | DRAWING SUNER SLEIK | CHECKED WAFAA HAMEED |