PLANTA UNICA ACOTADA
ESCALA 1: 20

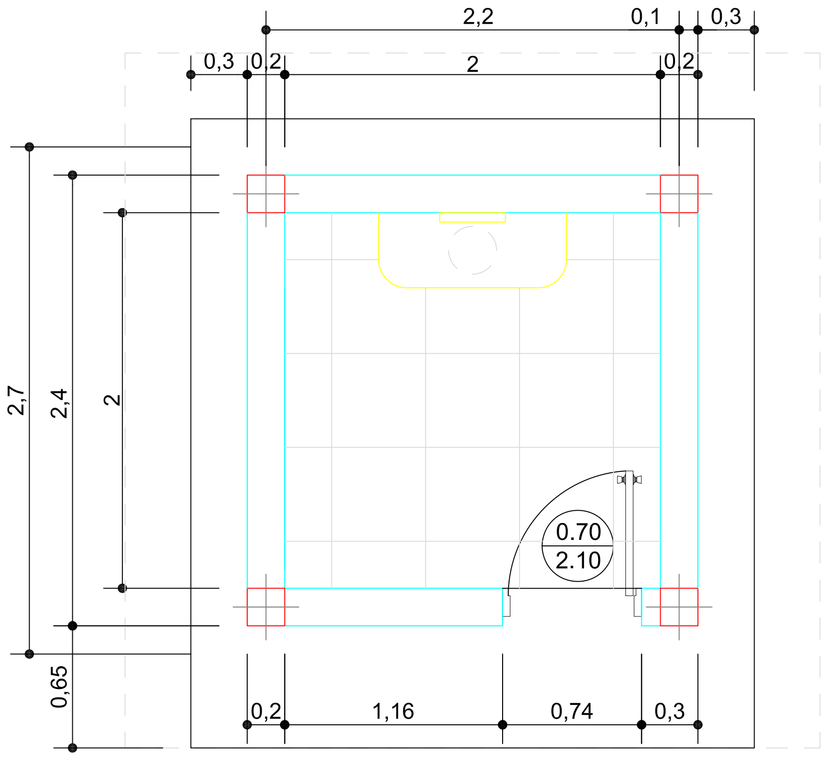

PLANTA LOSA DE FUNDACION
ESCALA 1: 20

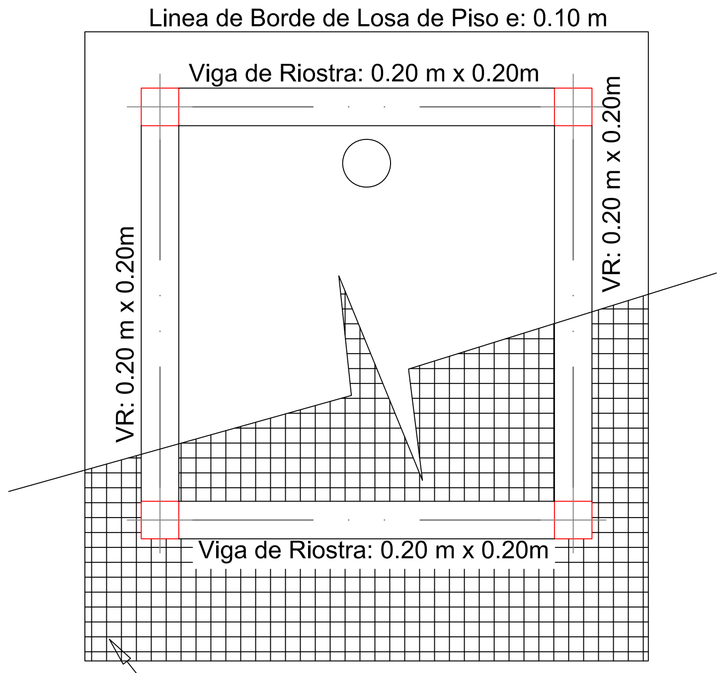

PLANTA LOSA DE TECHO Y VIGAS
ESCALA 1: 20

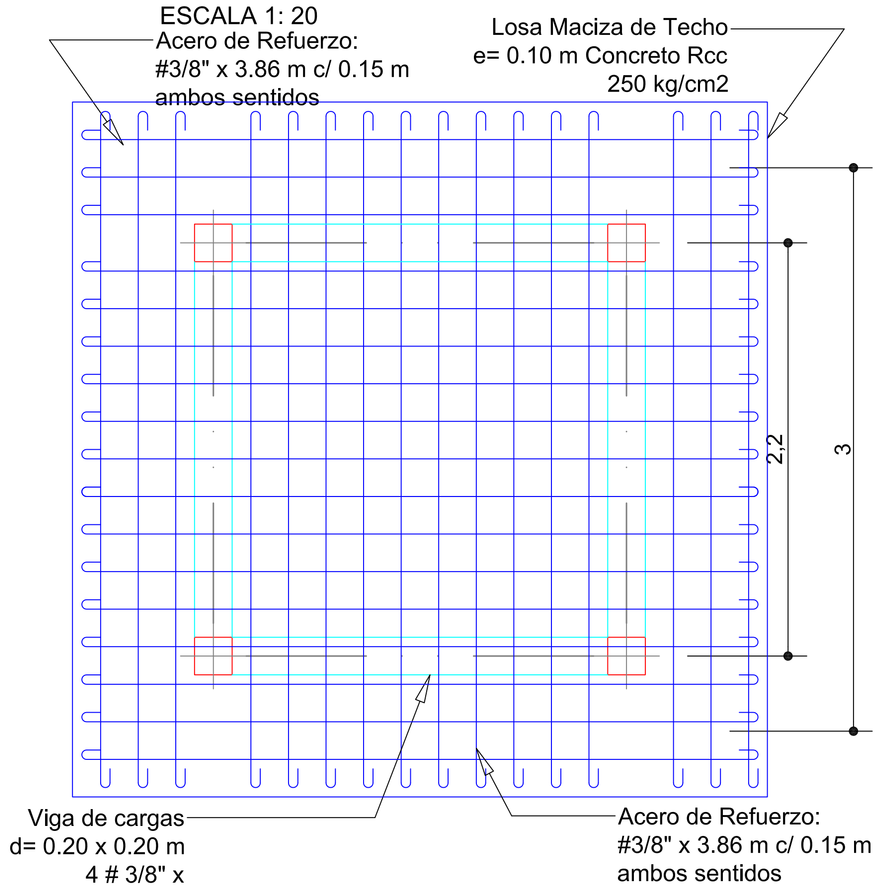

DETALLE DE COLUMNA

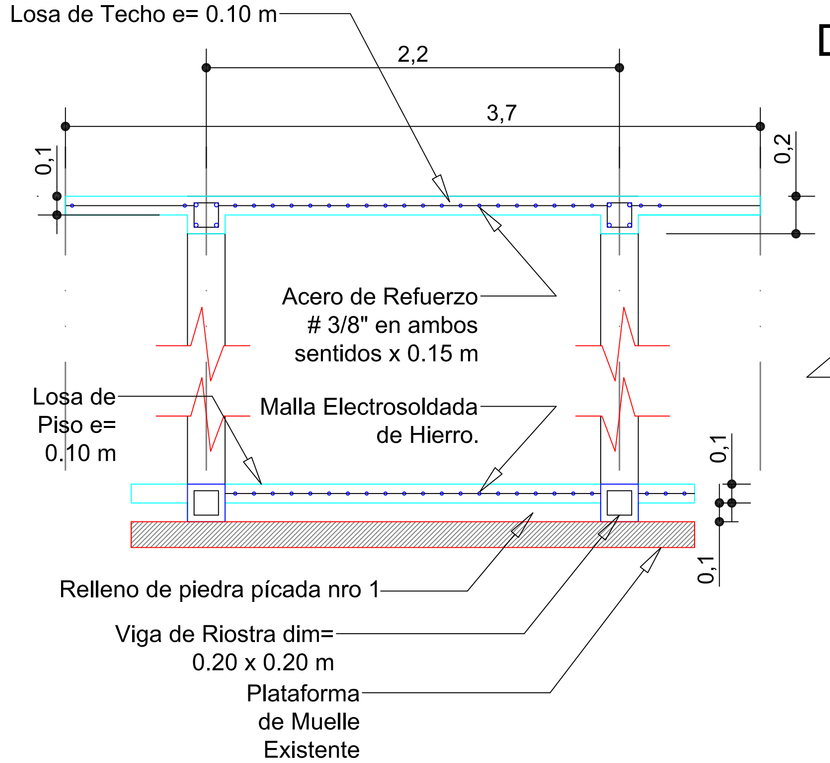

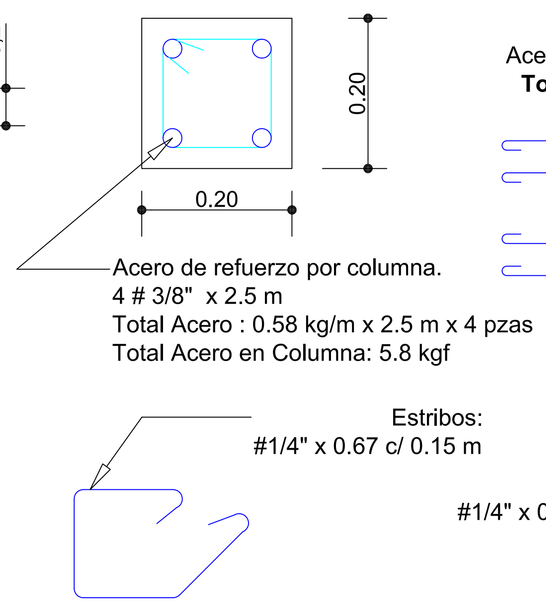

DETALLE DE VIGA RIOSTRA=VIGA DE CARGA

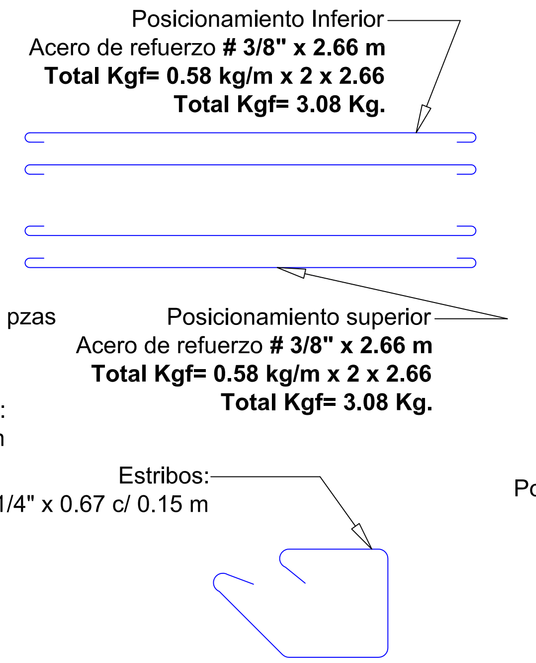

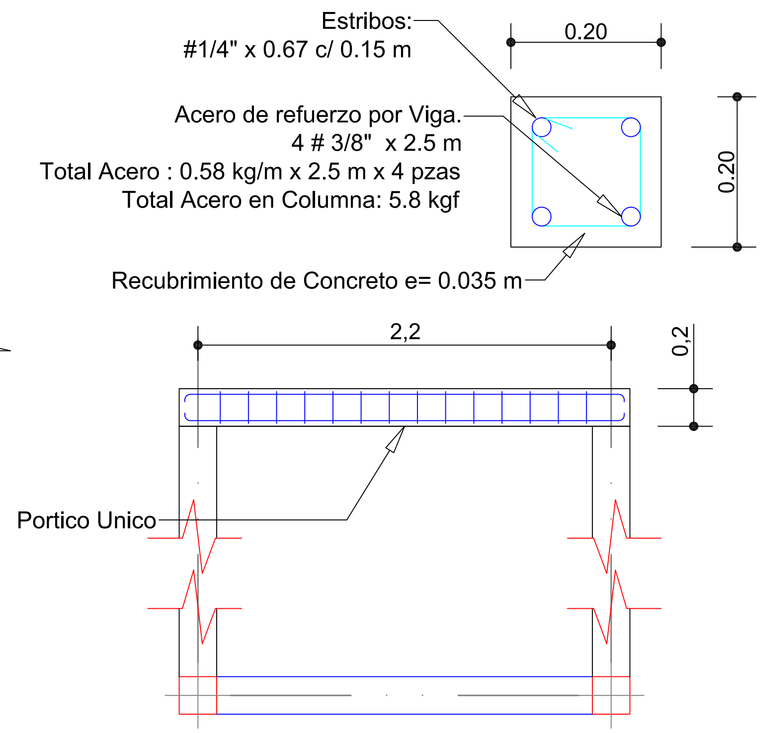

PROYECTO

ADECUACION DE LA RED DE CASETAS MAREOGRAFICAS DE LA REPUBLICA BOLIVARIANA DE VENEZUELA

UBICACION: CASETA MAREOGRAFICA MUELLE FUNDACION LA SALLE, PUNTA DE PIEDRAS, MUNICIPIO TUBORES ESTADO NUEVA ESPARTA.

PROPIETARIO: MINISTERIO DEL PODER POPULAR PARA EL ECOSOCIALISMO Y AGUAS

DESCRIPCION DEL PLANO: PLANO DE PLANTAS Y SECCIONES

ARQUITECTURA: ARQ. ROGER RUIZ
C.I.V.: 99.432

ESTRUCTURA:

INST. ELECTRICAS:

INST. SANITARIAS:

INST. MECANICAS:

INST. DATA Y VOZ:

INST. SISTEMA CONTRA INCENDIO:

INST. SEGURIDAD:

LEYENDA

ESCALA 1: 20

OBSERVACIONES

NIVEL:	P.U.	CODIGO:	A-1
		ESCALA:	1/20
		FECHA:	MAYO 2016
		ARQUITECTURA	