NOTAS GRALES. DE ESTRUCTURAS METALICAS

1– EL ACERO DE LA ESTRUCTURA METALICA SERA A50 (fy=50,000 PSI).
2– TODAS LAS COLUMNAS SON PERFILES W4X14.
3– LOS TORNILLOS PARA LAS CONEXIONES SERAN A325.
4 EL ALUZINC SERA CALIBRE 26.
5– ESTA DE MANO DEL PERSONAL QUE EJECUTE EN OBRA CUMPLIR CON TODAS LAS ESPECIFICACIONES PRESENTADAS EEN ESTE PLANO PARA PODER OBTENER UN BUEN DESEMPEÑO ESTRUCTURAL.
6– ESTA DE MANO DEL PERSONAL QUE EJECUTE EN OBRA CUMPLIR CON TODAS LAS ESPECIFICACIONES PRESENTADAS EEN ESTE PLANO PARA PODER OBTENER UN BUEN DESEMPEÑO ESTRUCTURAL.

SIMBOLOGIA:

- INDICADOR DE SECCIONES
  1.- NUMERO DE DIBUJO
- INDICADOR DE DIBUJO EN DETALLE
  1.- NUMERO DE DIBUJO
  2.- NUMERO DE REFERENCIA DE LA PAGINA
- INDICADOR DE EJES
  1.- NUMERO O LETRA DE EJE
- INDICADOR DE INTERRUPCIONES EN EL DIBUJO
- 1.- VALOR DE LA MEDICION
- EJES VIGAS

LEYENDA:

1.	AC	=	AMBAS CARAS
2.	A.D.	=	AMBAS DIRECCIONES
3.	C	=	COLUMNA
5.	C.U.	=	CADA UNA
6.	ESC	=	ESCALA
8.	EST	=	ESTRIBOS
12.	MAX	=	MAXIMO
13.	MIN	=	MINIMO
14.	NTC	=	NIVEL TOPE DE CONCRETO
15.	NPT	=	NIVEL DE PISO TERMINADO ARBITRARIAMENTE SELECCIONADO
16.	NDE	=	NIVEL DESPLANTE ESTRUCTURA
17.	LI	=	LECHO INFERIOR
18.	LS	=	LECHO SUPERIOR
19.	S/C	=	SALVO INDICACION CONTRARIA
20.	VT	=	VARILLA TOPE
21.	PL	=	PLACA DE ACERO
22.	E	=	EXISTENTE

NOTAS GENERALES EST METALICAS

ESC.1:50

VIGAS

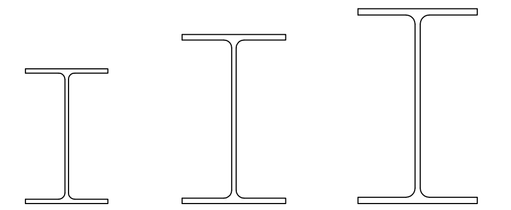

1/E-2 SECCIONES

VISTA SUPERIOR

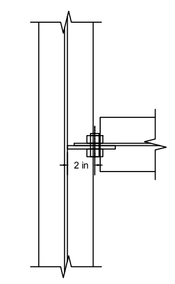

VISTA FRONTAL

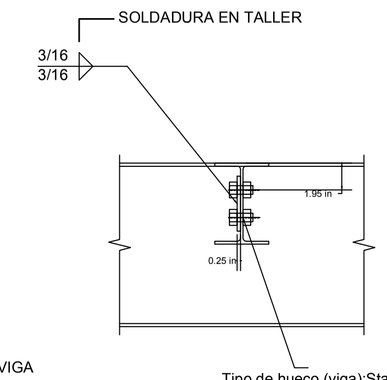

Tipo de hueco (viga):Standard (STD)
Tipo de hueco (conector):Standard (STD)
2Pernos:5/8" A325 N

VISTA LATERAL

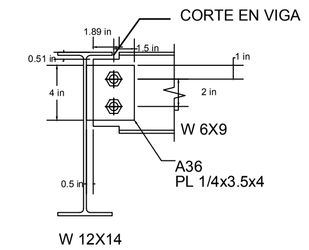

3/E-2 CONEXION C1: VIGA W12X14 – VIGA W6X9

VISTA SUPERIOR

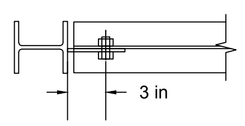

VISTA FRONTAL

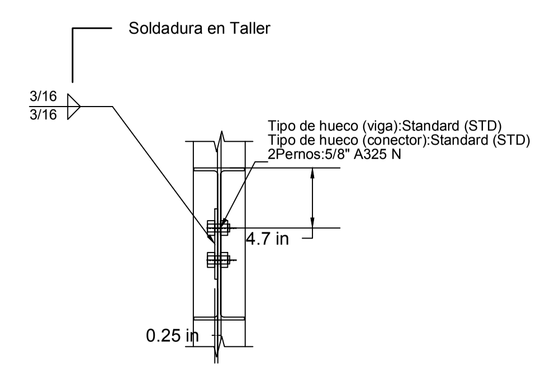

VISTA LATERAL

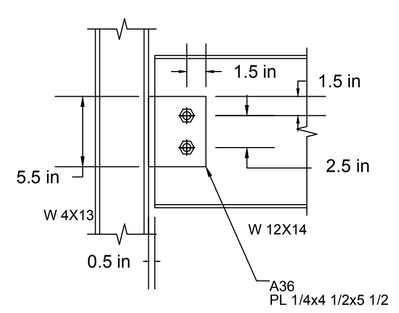

1/E-2 CONEXION C1: VIGA W12X14 – COLUMNA W4X13

VISTA SUPERIOR

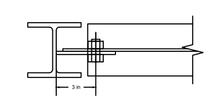

VISTA FRONTAL

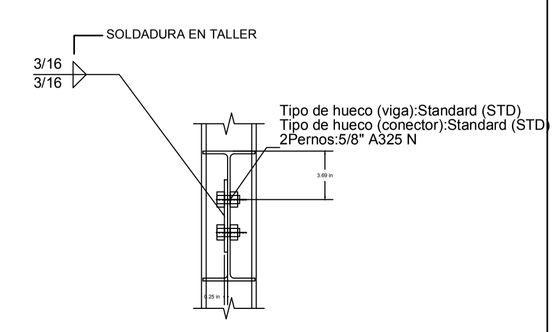

VISTA LATERAL

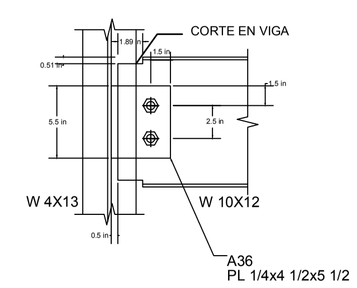

2/E-2 CONEXION C1: VIGA W8X10 – COLUMNA W4X13

DETALLES ESTRUCUTALES

ESC.1:50

CONSULTORES

CIVTHEN SRL
CARLOS FELIPE TAVERAS THEN

Arquitecto
Codia: 14712
Av. George Washington Esq. Alma Mater, Torre Villa Marbella
Suite 212
Zona universitaria, Santo Domingo D.N.
Tels. 809-687-4991 809-862-2297
email:arq.taveras@gmail.com

ARQ.CARLOS TAVERAS
CODIA: # 14712

DISEÑO ESTRUCTURAL
CODIA: #18139

DISEÑO ELECTRICO
CODIA:

DISEÑO SANITARIO
CODIA:

REFERENCIA

PLANTA ARQ-DIMENSIONDA

PROPIETARIO

TRIBUNAL CONSTITUCIONAL

PROYECTO

STAND FERIA DEL LIBRO
2018

Escala

Aprobado en fecha:
28-02-2018

Clave		Hoja No.
ARQ 1	EST 3	10

A.G.L. No. Proyecto
J.G.V.A. Archivo
Clave
Fecha