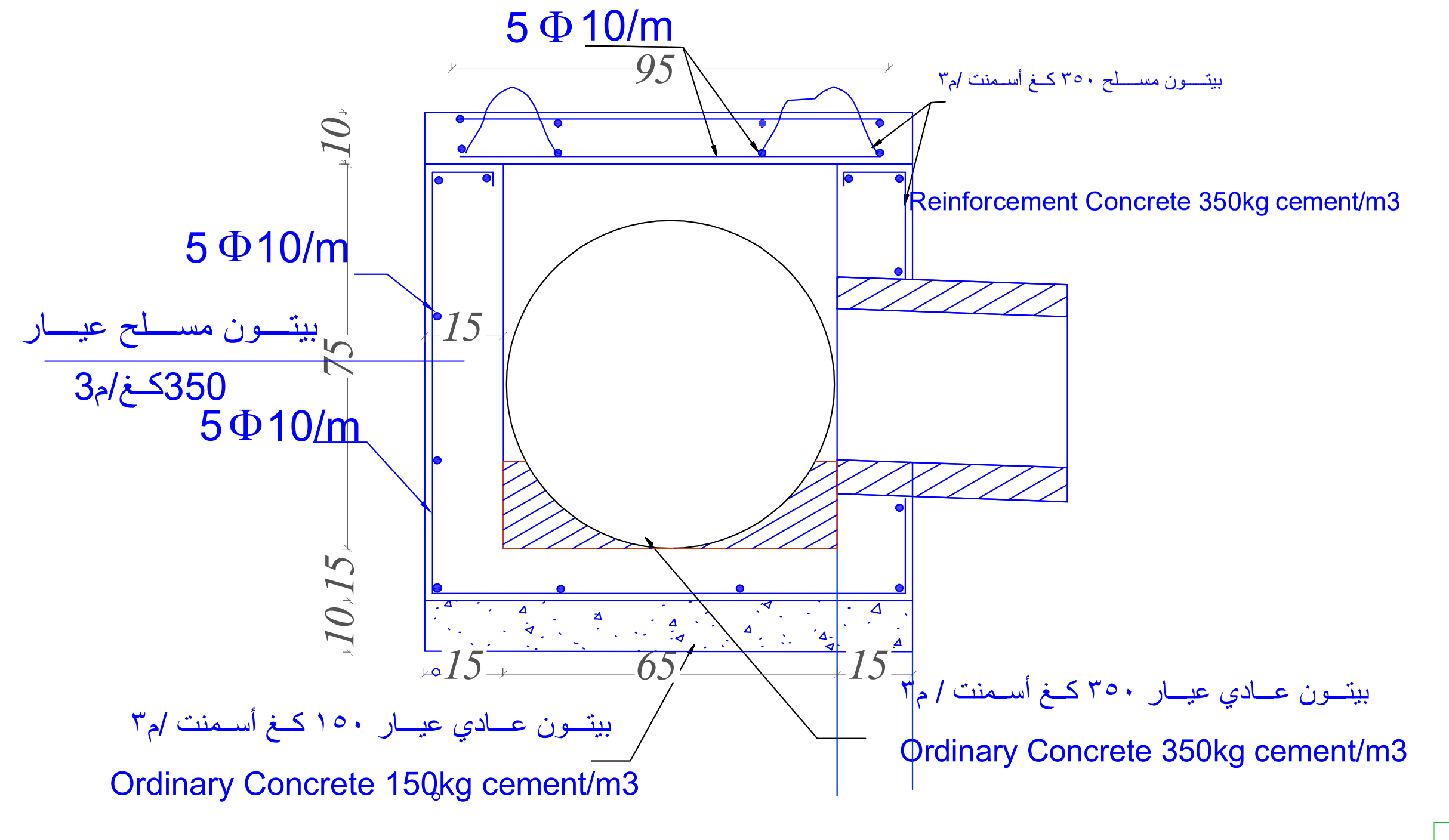
5 Φ 10/m
95
بيتـــون مســـلح ٣٥٠ كـغ أسـمنت /م٣
Reinforcement Concrete 350kg cement/m3
10
5 Φ10/m
15
بيتـــون مســـلح عيـــار
350كـغ/م3
75
5 Φ10/m
10 15
15
65
15
بيتـــون عـــادي عيـــار ٣٥٠ كـغ أسـمنت / م٣
Ordinary Concrete 350kg cement/m3
بيتـــون عـــادي عيـــار ١٥٠ كـغ أسـمنت /م٣
Ordinary Concrete 150kg cement/m3

Section A-A مقطع

ملاحظـة: يسـتخدم هـذا النمـوزج
للاقطــار بيــن ٣٠ سم حـتى ٥٠سـم

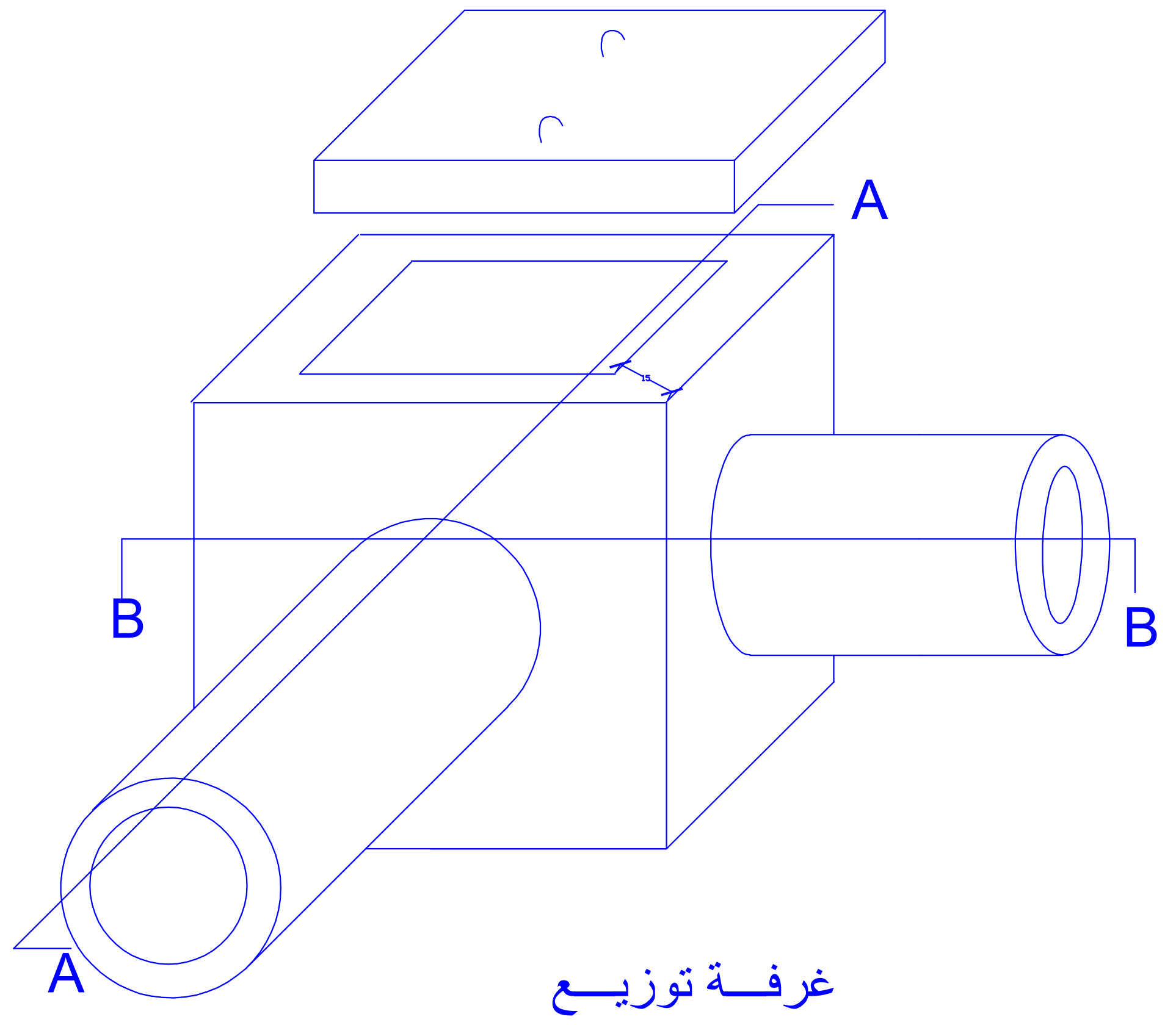

غرفــة توزيــع

Connection Chamber

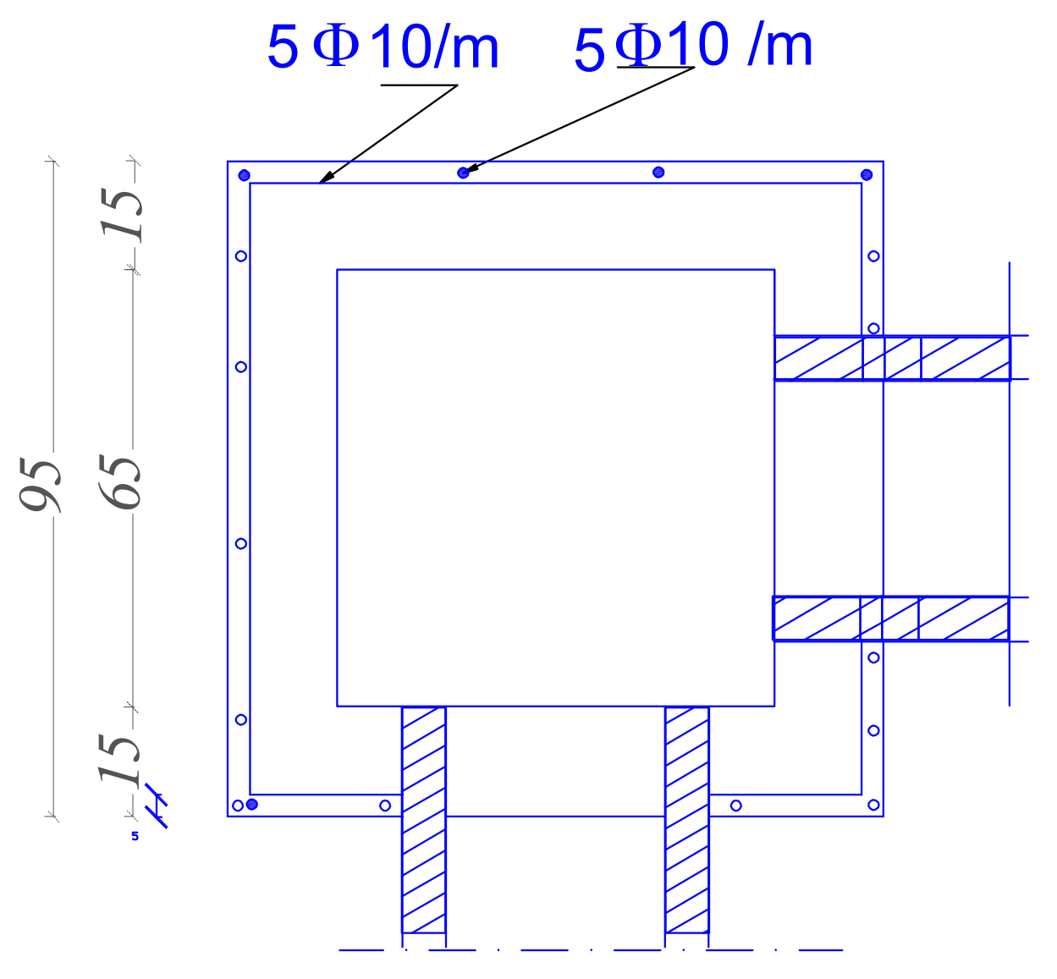
5 Φ10/m
5Φ10 /m
15
65
95
15
15
65
15
95

Section B-B مقطعB-B

الجمهورية العربية السورية
وزارة الموارد المائية
الشركة العامة للصرف الصحي بحلب

مشــروع اسـتبدال مجــاري

دراسة

تفصـــيلة غرفـــة توزيـــع
مطمـــورة لــربط الابنيـــة
أبعـــاد داخليـــة ٦٥*٦٥سـم
نمـوزج /A/

تـــدقيق

التـــاريخ 2018
المقيـــاس

المـــدير الفـــني
م. محمـد بهـا حـج حسـين

اختصــاص الصــرف الصــحي
رقـم اللوحـة 5/10

المـــدير العـــام
م.يوســـف كرديـــة

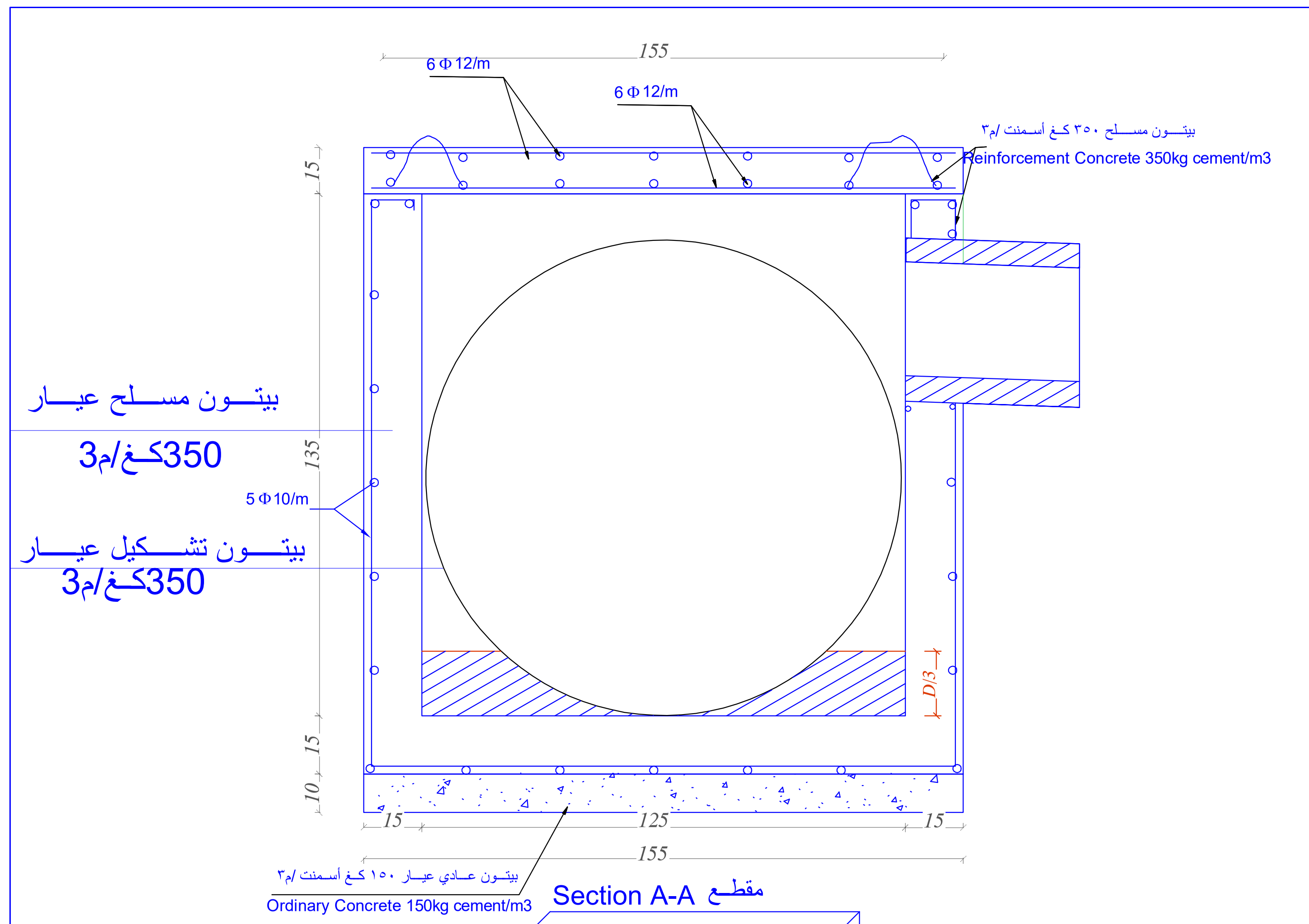
155
6 Φ 12/m
6 Φ 12/m
بيتـــون مســـلح ٣٥٠ كـغ أسـمنت /م٣
Reinforcement Concrete 350kg cement/m3
15
بيتـــون مســـلح عيـــار
350كـغ/م3
135
5 Φ 10/m
بيتـــون تشـــكيل عيـــار
350كـغ/م3
D/3
15
10
15
125
15
155
بيتـــون عـــادي عيـــار ١٥٠ كـغ أسـمنت /م٣
Ordinary Concrete 150kg cement/m3

Section A-A مقطع

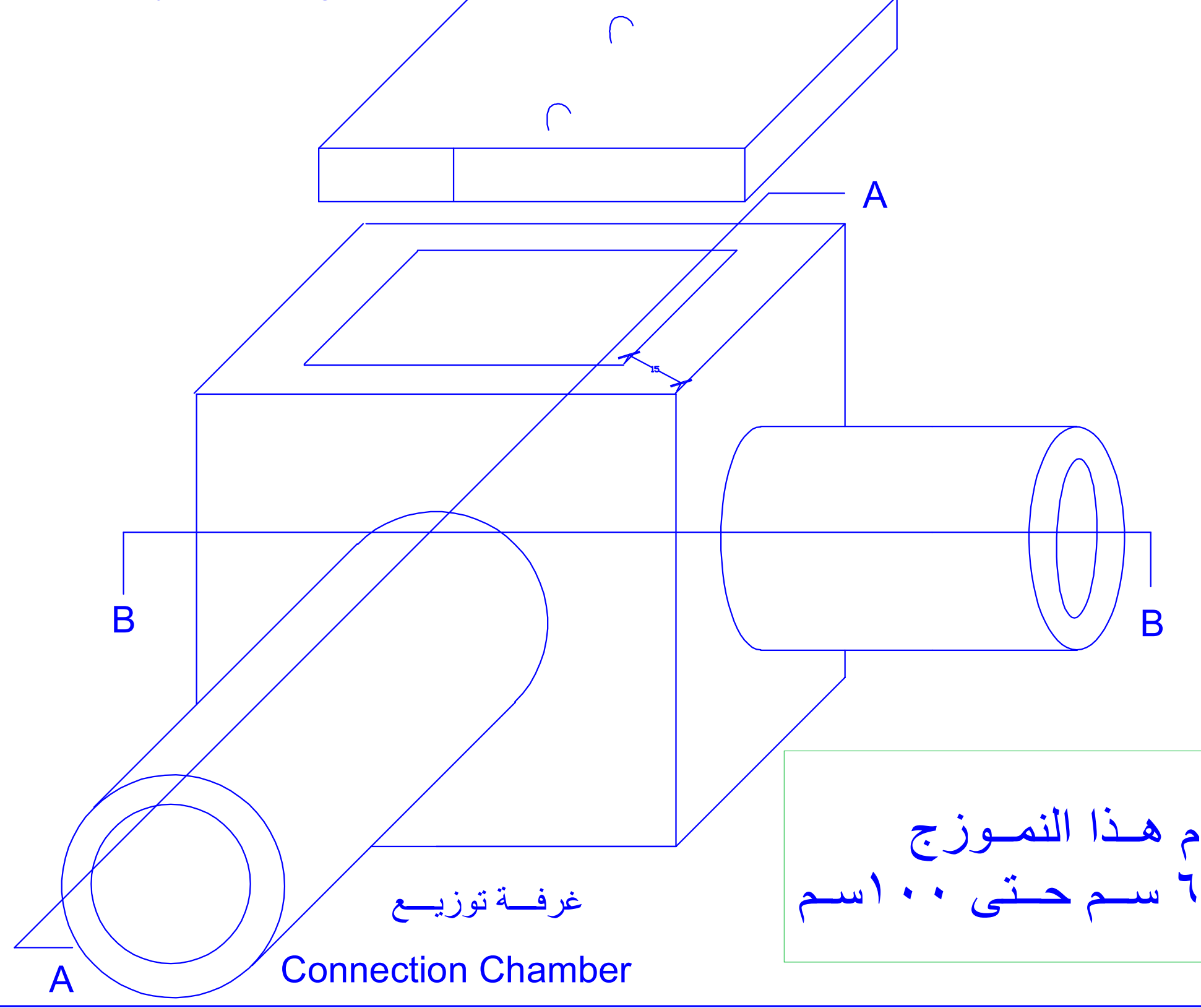

غرفــة توزيــع

Connection Chamber

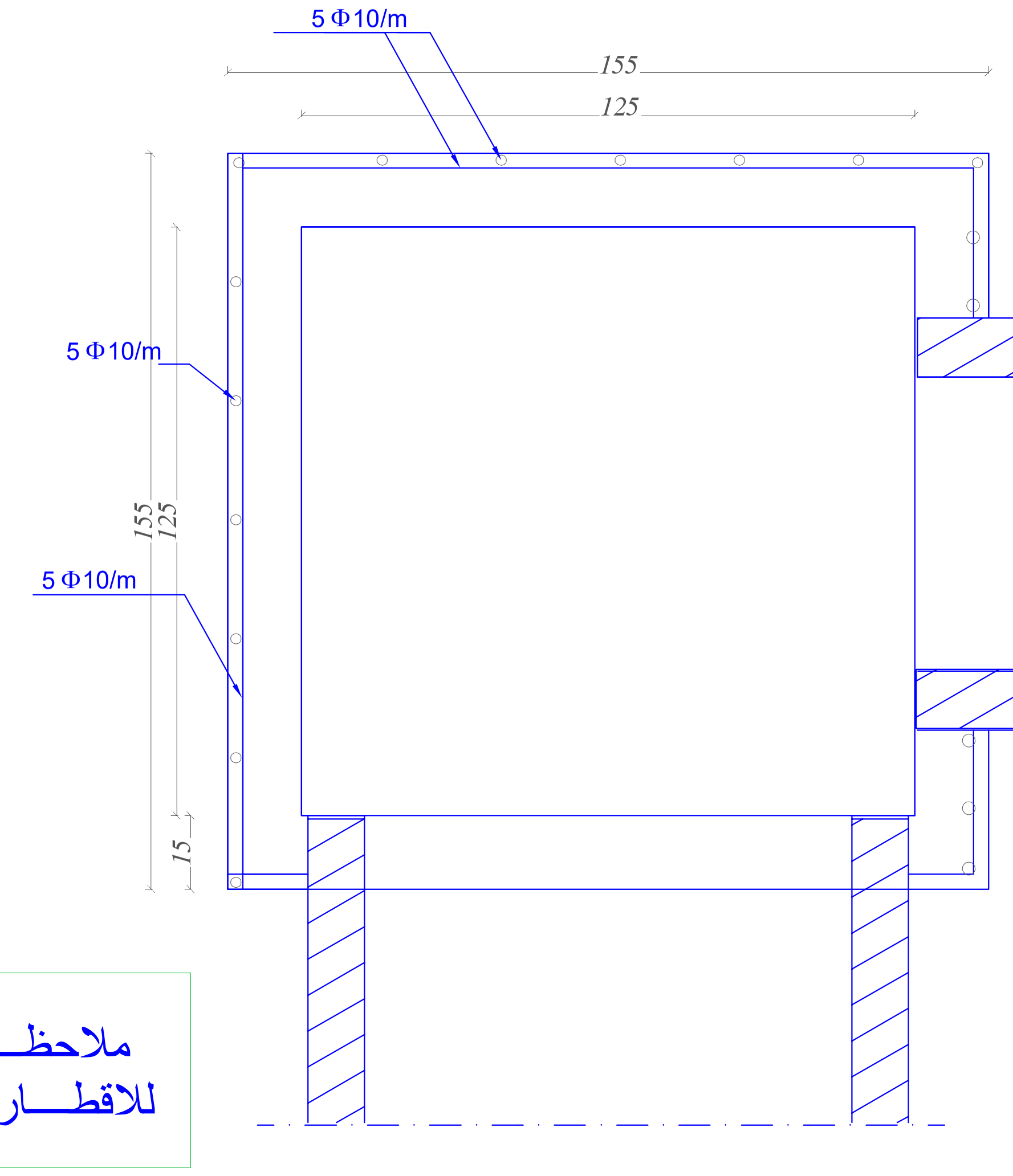
5 Φ10/m
155
125
5 Φ10/m
5 Φ10/m
155
125
15

ملاحظـة: يسـتخدم هـذا النمـوزج
للاقطــار بيــن ٦٠ سم حـتى ١٠٠سـم

الجمهورية العربية السورية
وزارة الموارد المائية
الشركة العامة للصرف الصحي بحلب

مشــروع اسـتبدال مجــاري

دراسة

تفصـــيلة غرفـــة توزيـــع
مطمـــورة لــربط الابنيـــة
أبعـــاد داخليـــة ١٢٥*١٢٥سـم
نمـوزج /B/

تـــدقيق

التـــاريخ 2018
المقيـــاس

المـــدير الفـــني
م. محمـد بهـا حـج حسـين

اختصــاص الصــرف الصــحي
رقـم اللوحـة 6/10

المـــدير العـــام
م.يوســـف كرديـــة