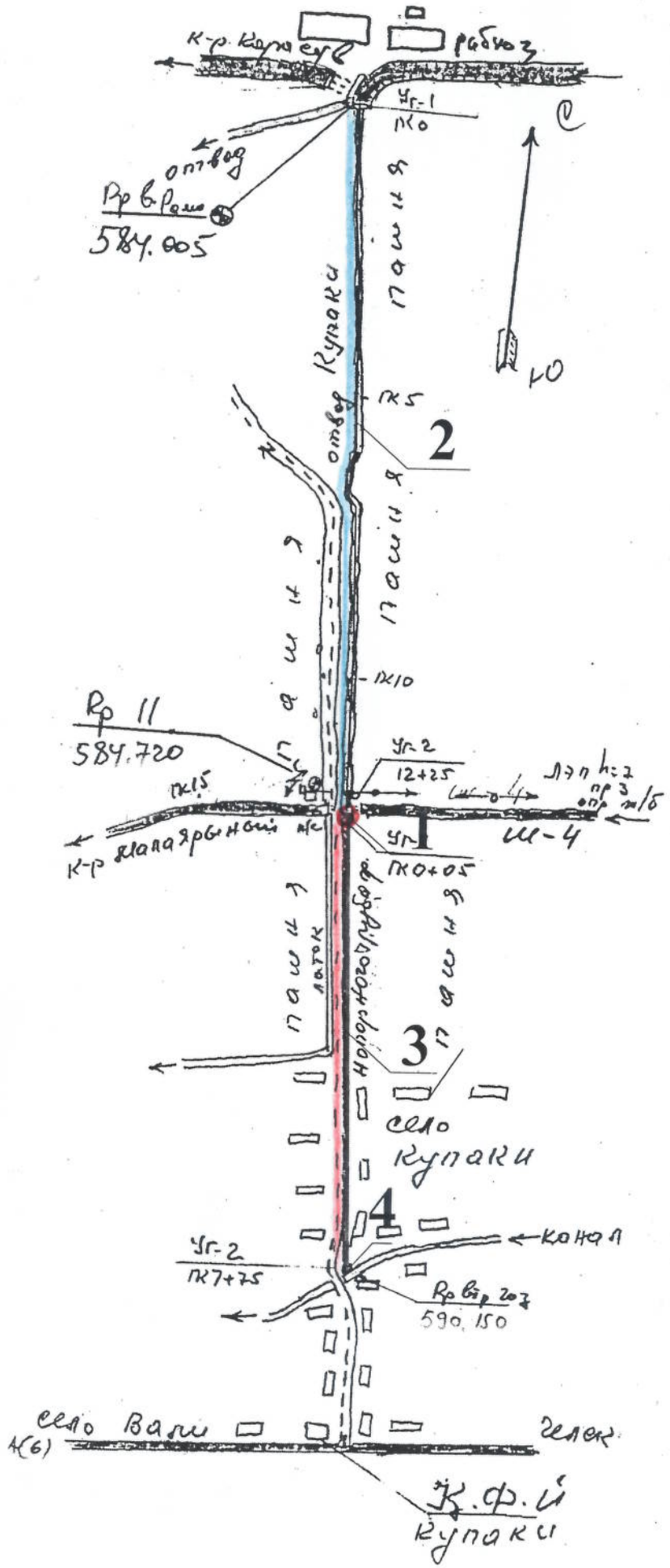

Ситуационый план

Масштаб 1:10000

Экспликация

N. N n/n	Наименование работ		Примеч.
1	Насосная станция		Стр-во
2	Канал Купаки L=1500м		Очистка
3	Напорный трубопровод Ду 300мм L=775 м		Стр-во
4	Напорный бассейн		Стр-во

Р.П. "Строительство насосной станции с напорным водоводом для подпитки канала Нишаб в Пайарыкском районе Самаркандской области"

Насосная станция

Стадия	Лист	Листов
	ГП-01	

Ситационный
М 1:10

Ведомость рабочих чертежей

NN поз	Наименование	Примеч.
1	Общие данные	1
2	Ситуационный план М 1:10000	ГП-1
3	Генплан М 1:500	ГП-2
4	План узла насосной станции	АС-1
5	Разрез 1-1	АС-2
6	План фундаментов Узлы и детали	АС-3
7	План перекрытия и кровли. Подвесные пути кранового оборудования	АС-4
8	Фундамент под агрегат	КЖ-1
9	Колодец под задвижку	КЖ-3
10	Продольный профиль напорного трубопровода	ПО-1
11	Генплан приемного бассейна на ПК 7+75 План и разрезы напорного бассейна	ПО-2
	Монтаж гидромеханического оборудования	
12	Монтаж гидромеханического оборудования. План	КМ-01
13	Монтаж гидромеханического оборудования. Разрез	КМ-02
14	Спецификация гидромеханического оборудования	КМ-03
14	Заказная спецификация	2 листа
	Мехочистка канала L=1500м	
15	Аванкамера на ПК 12+36 к-ла Купаки План, продольный разрез	ПО-3
16	Поперечные разрезы, таблица объемов работ	ПО-4
17	Продольный профиль подводящего канала с ПК 04+00 по ПК 15+00	ПО-5
18	Поперечные профили подводящего канала Купаки с ПК 0+00 по ПК 15+00 - 4листа	ПО-6
19	Таблица объемов работ	

Общие данные

Рабочий проект "Строительство насосной станции с напорным водоводом для подпитки канала Нишаб в Пайпрыкском районе Самаркандской области выполнен на основании задания на проектирование в соответствие с КМК 2.06.08-97, КМК 2.06.11-04 и ГОСТов на проектирование.

Насосная станция облегченного типа.
Насоная станция служит для подпитки канала Нишаб для повышения вдообеспеченности земель на площади 120 га.
Узел сооружений насосной станции состоит из авнкамеры, навеса насосной станции, напорного трубопровода, водовыпускного сооружения(приемного бассейна), трансформаторной подстанции.
Категория надежности - III, расчетная сейсмичность 8 баллов.
На площадке строительства грунты -- непросадочное.
Глубина промерзания - 0.33 см.

Расход насосной стании - 0,15 м3/сек. Геометрическая высота -9м.
Аванкамера - канал Купаки. Кол-во всасывающих трубопроводов-1шт.
Насосная станция оборудована насосом марки 630-90 (8НДВ) с электродвигателем мощностью N=55 кВт, U=380 В, n=960 об/мин. Диаметр рабочего колеса Др.к.=490мм.
Насос подает воду в одну нитку полиэтиленового напорного трубопровода Ду=300 мм протяженностью 0,775км.

Проектом предусматривается:
- Расчистка канала Купаки с ПК 0+00 по ПК 15+00.
- Строительство насосной станции облегченного типа.
-Строительство напорного трубопровода Дн=355х21,1мм. протяженностью L=775м.

Навес прямоугольный в плане, с размерами 4Х6м. Высота навеса 3,5м . Навес выполнен в жесткой конструктивной схеме.
Колонны навеса из труб ф 219мм. Ригель из двутавра №18.
Фундаменты - монолитные бетонные.
Перекрытие - металлическая ферма из уголка 40х5 и арм-ры 22 АII.
Кровля - из металлического профнастила по деревянной обрешетке.
Полы - бетонные на гравийно-песчаной подготовке.
Отмостка - бетонная по периметру навеса, шириной b=1000мм.

Р.П."Строительство насосной станции с напорным водоводом для подпитки канала Н[illegible]айарыкском районе Самаркандской области".

	Стадия	Лист	Листов
[illegible]ия	Р.П	1	

Общие дан[illegible]

Генплан М 1:500

ЭКСПЛИКАЦИЯ

N. N n/n	Наименование работ	К-во	Примеч.
1	Навес насосной станции	1	
2	Трансформаторная подстанция	1	
3	Аванкамера - канал Купаки	1	
4	Всасывающий трубопровод Ду 350мм	1	
5	Напорный трубопровод Ду 300мм	1	
6	Колодец под задвижку	1	
7	Трубопровод опорожнения Ду100 мм	1	

Примечания

1. За отметку площадки насосной станции принять отметку 83.25.
2. Все размеры даны метрах.
3. Разбивку участка осуществить от Rp 11. 584.720

Р.П. "Строительство насосной станции с напорным водоводом для подпитки канала Нишаб в Пайарыкском районе Самаркандской области "			
[redacted] Насосная станция	Стадия	Лист	Листов
	Р.П.	ГП-02	
Генплан М [redacted]			

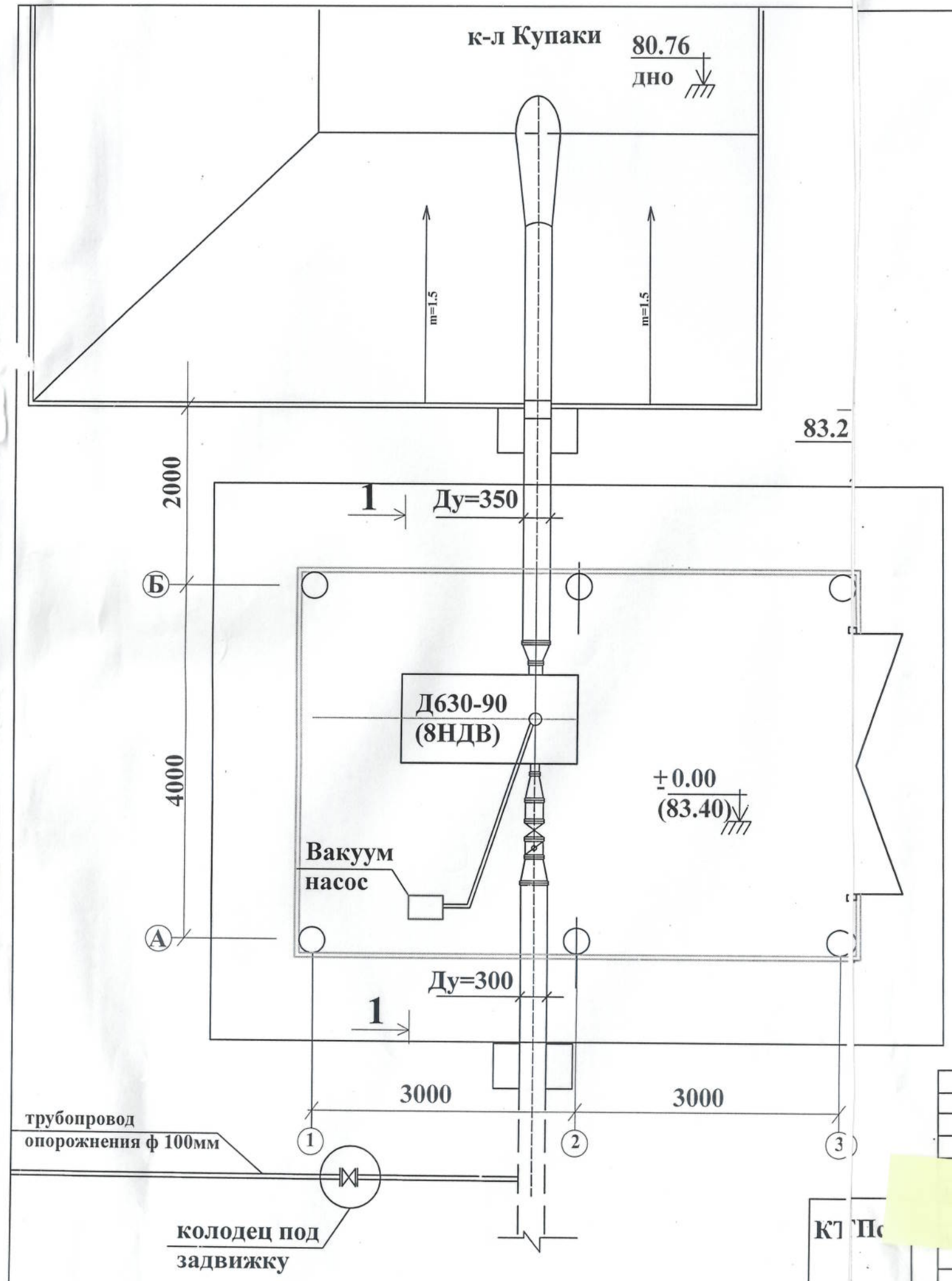

ПЛАН М 1:500

Примечания:

1. За отметку площадки принять отметку -0.15(83.25) отметка чистого пола ±0.00(83.40)
2. Все размеры даны в мм, отметки - в м.
3. Вокруг площадки выполнить асфальто-бетонную отмостку шириной 1000мм.

				Р.П."Строительство насосной станции с напорным водоводом для подпитки канала Нишаб в Пайарыкском районе Самаркандской области".		
				Насосная станция	Стадия	Лист	Листов
					Р.П.	АС-1	
				План М			

Разрез 1-1

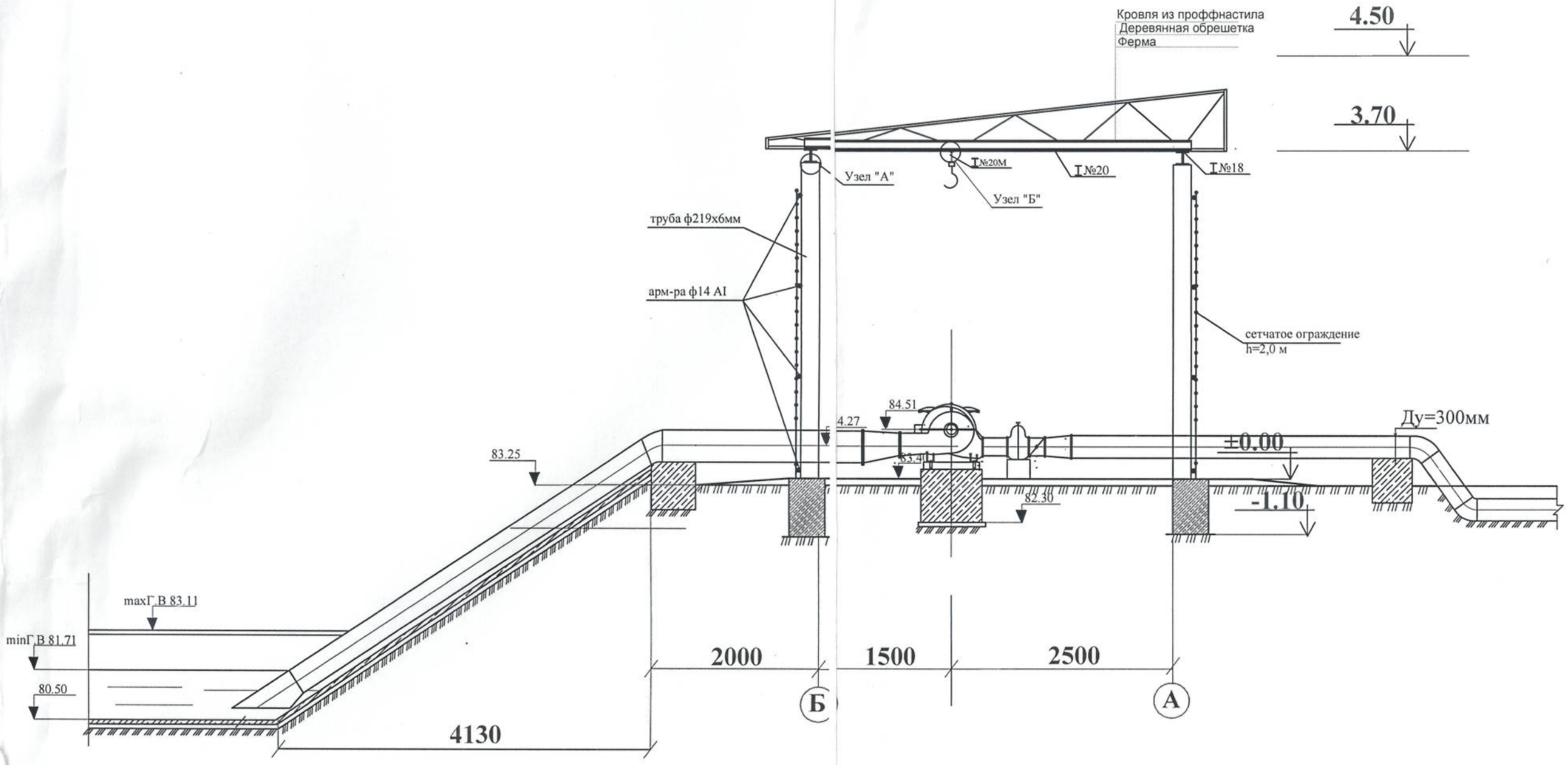

Примечания:

1. За отметку площадки принять отметку -0.15(83.25)
отметка чистого пола ±0.00(83.40)
2.Все размеры даны в мм, отметки - в м.

				Р.П."Строительство насосной станции с напорным водоводом для подпитки канала Нишаб в Пайарыкском районе Самаркандской области".
				Насосная станция — Стадия: Р.П. / Лист / Листов
				РАЗРЕЗ 1-1

План фундаментов

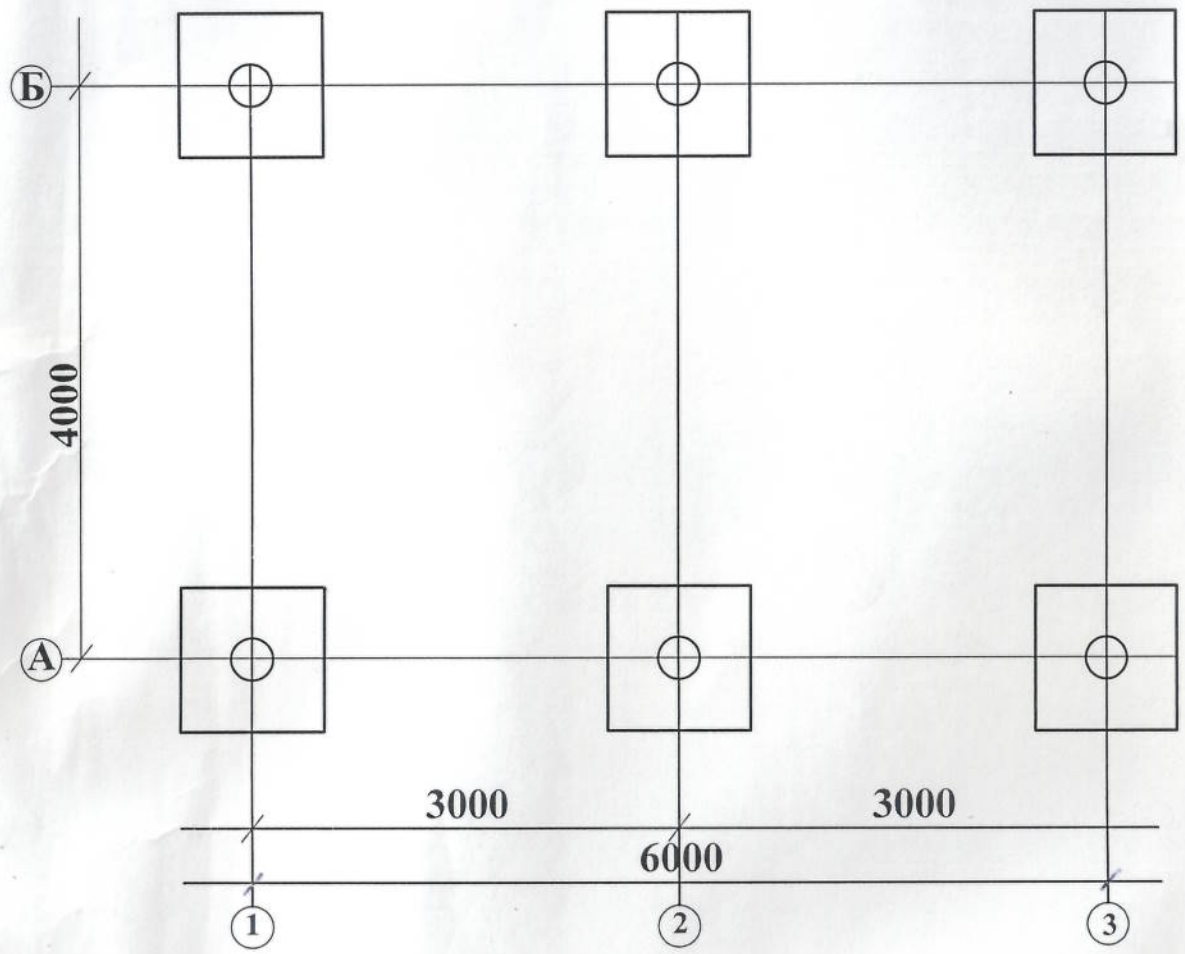

Тип пола	Схема пола	Элементы пола и их толщина
П-9	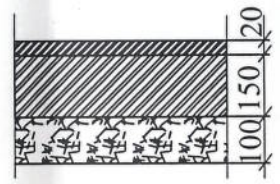	1. Покрытие из бетона В 22,5 на мелком заполнителе t=20 мм 2. Бетонное основание пола кл. В 7,5 t=150 мм 3. Гравийная подготовка t =100мм

Примечания:

1. Все размеры даны в мм.
2. Данный чертеж читать совместно с чертежами АС-1, 2.
3. Сварку призводить электродами Э-42А.

Ф-1

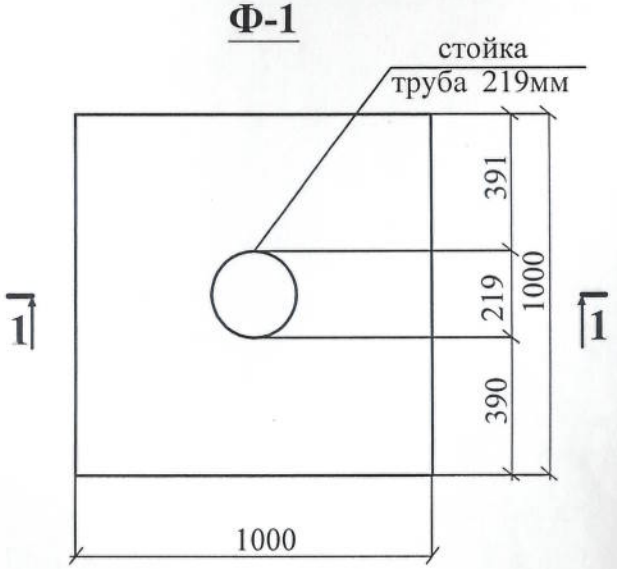

1-1

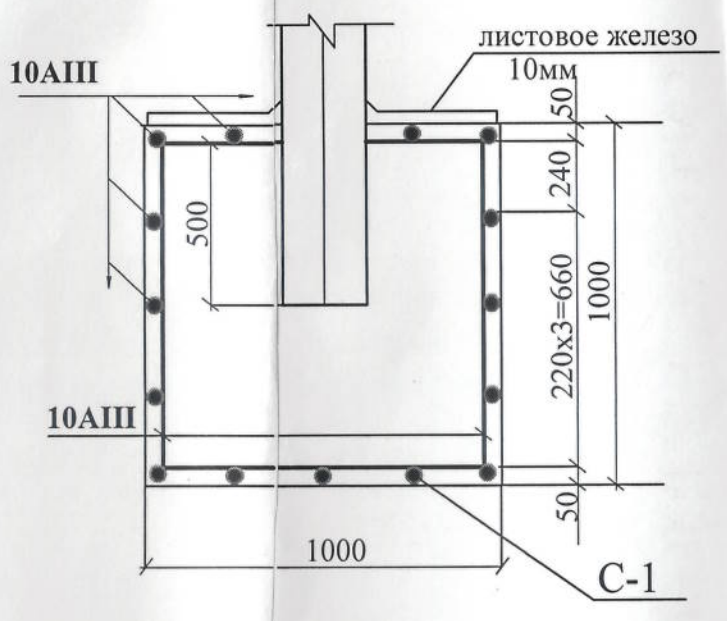

С-1

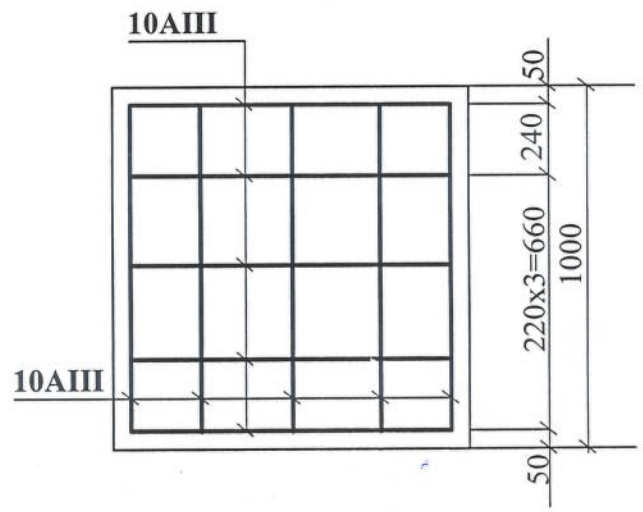

Объемы строительных работ

NN поз	Наименование работ	Ед. изм.	Кол-во	Примечания
1	Выемка грунта под опоры	м3	31	
2	Обратная засыпка фундаментов	м3	23.0	
3	Гравийная подготовка с пропиткой битумом под фундамент t=10 см.	м3	0.9	
4	Фундамент под стойки из бетона класса В12,5 с содержанием арматуры 34,0кг/м3 а) бетон б) арматура АIII ф10	 м3 кг	 6.0 71	
5	Гидроизоляция горячим битумом	м2	24	
6	Стойки из труб ф219х6мм L=4,5м - 6 шт	кг	851.04	
7	Ограждение из металлических сетчатых панелей Н=2,0м в=3м - 5 шт. и в=4м - 1шт. сетка №100/100/3/3 стержень ф14 мм А I L=пог.м.	 м2 пм кг	 51 57 68,97	
8	Ворота сетчатые 3х3м	шт	1	
	уголок равнобокий 50х5 L=пог.м. сетка стальная с ячейками 25х25 -проволока ф2мм	пм кг м2 кг	18 67,86 9 21.15	
9	Металлоконструкции ворот	к-т	1	
10	Покраска металлоконструкций масляной краской	м2	25	
11	Устройство бетонного пола: Гравийная подготовка t=100мм Бетонное основане пола кл. В7,5 t=150мм Бетонное покрытие пола кл. В22,5 на мелком заполнителе t=20мм	м2 м3 м3 м3	21.2 2.12 3.18 0.42	

Р.П."Строительство насосной станции с напорным водоводом для подпитки канала Нишаб в Пайарыкском районе Самаркандской области".

Насосная станция	Стадия	Лист	Листов
	Р.П	АС-3	

ПЛАН Ф

Детали и

План элементов перекрытия

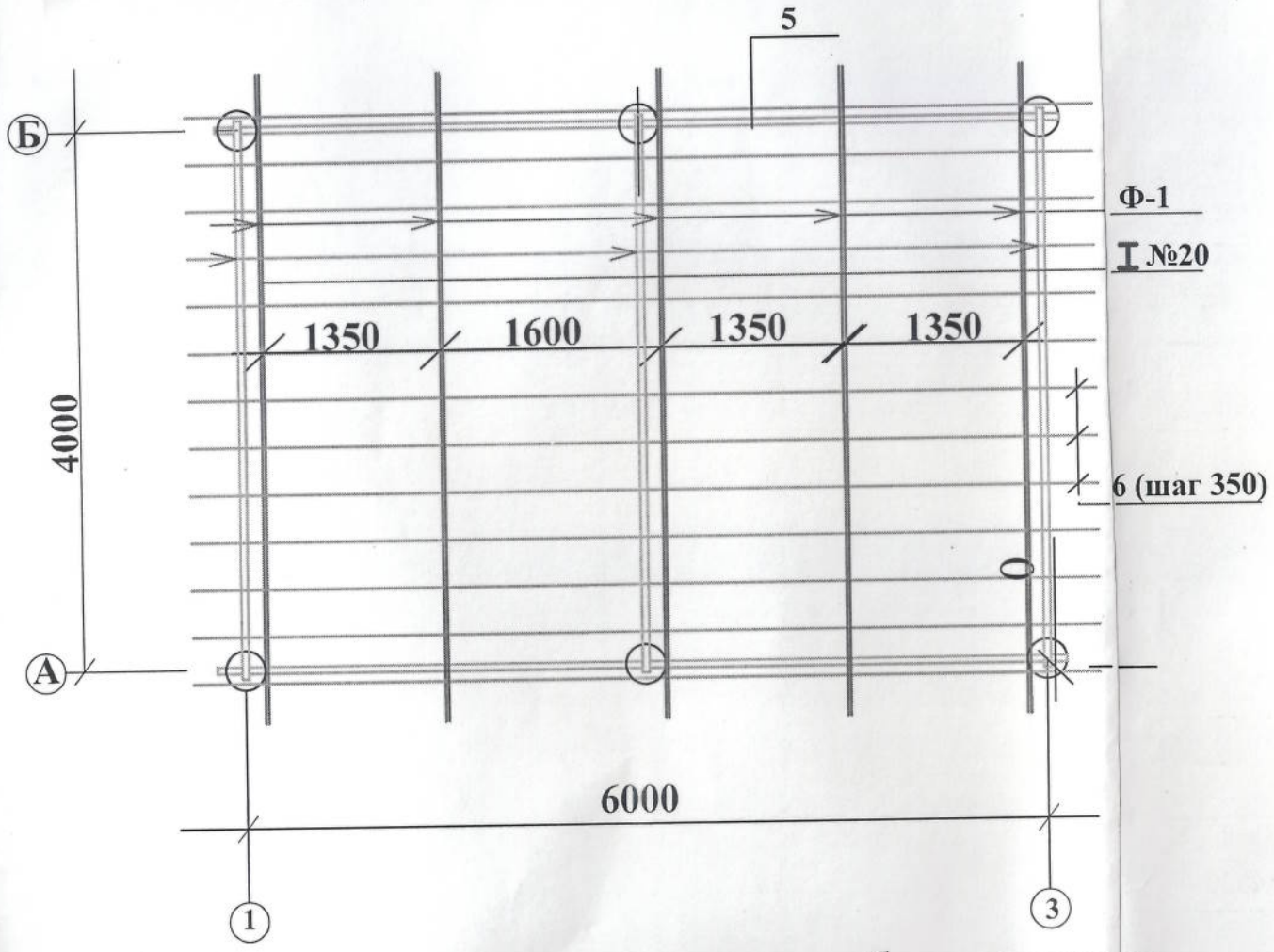

План кровли

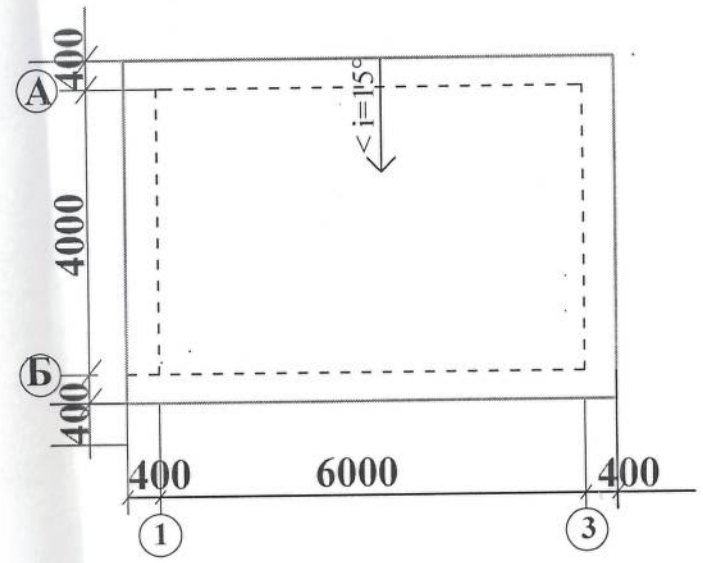

Ферма Ф-1

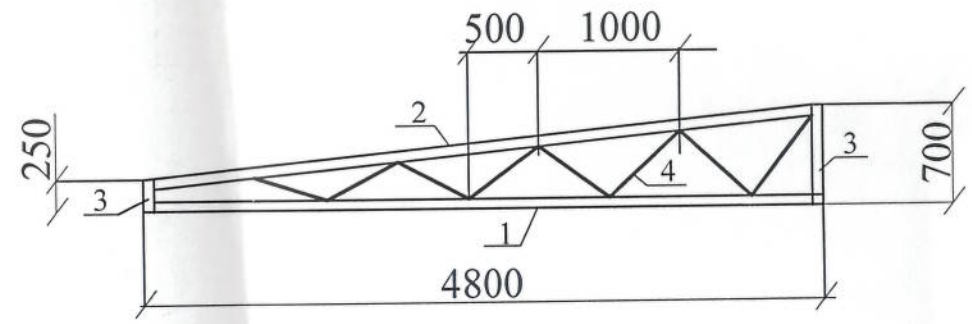

Подвесные пути кранового оборудования

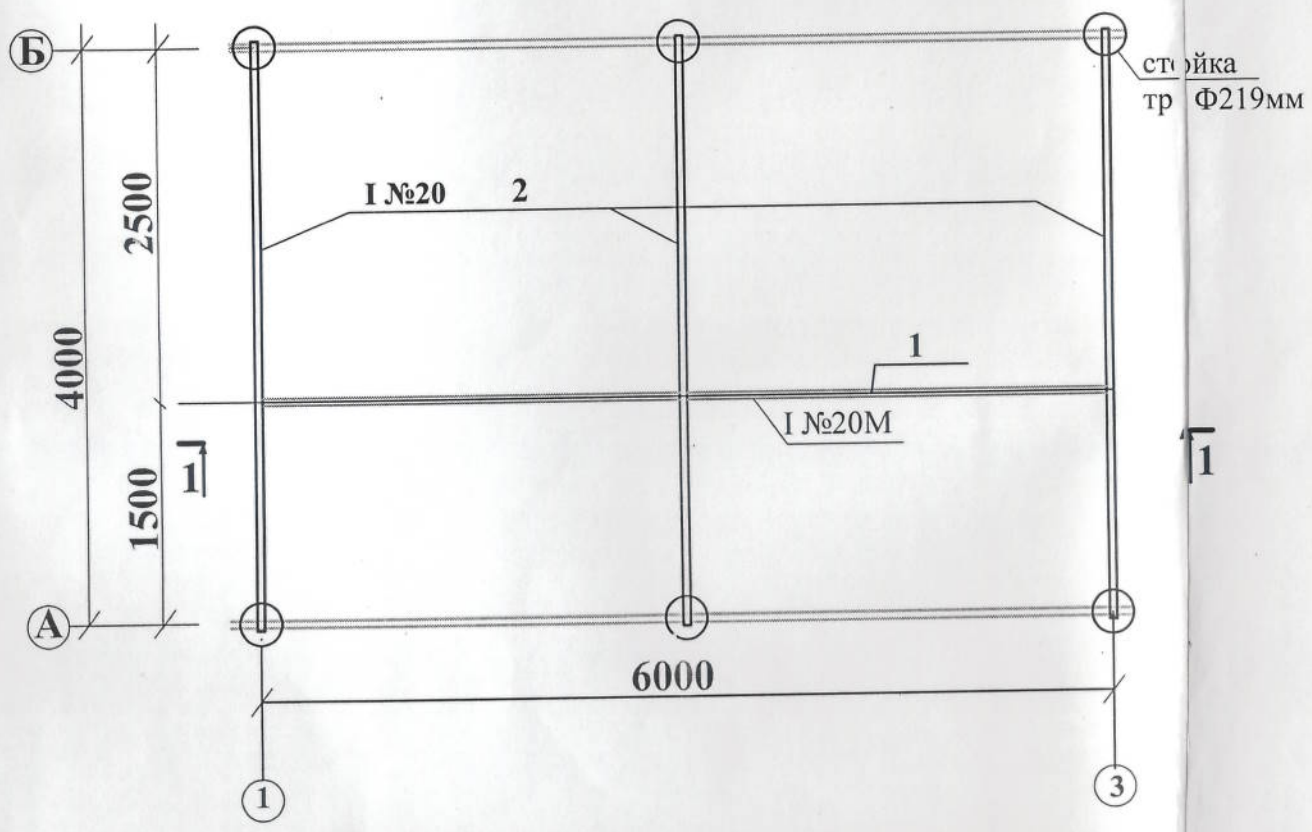

Узел "Б"

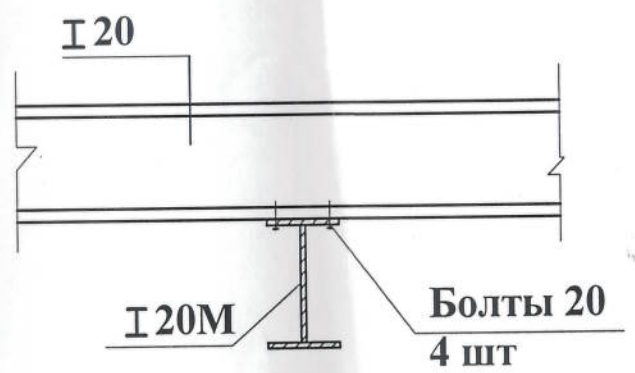

Узел "А"

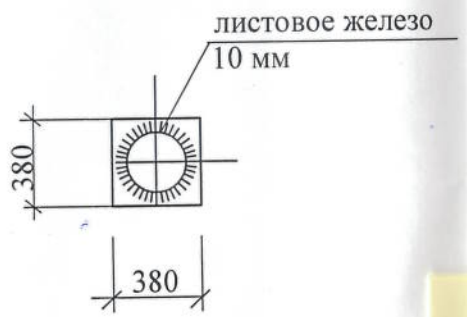

Спецификация к схеме расположения элементов крыши.

Марка поз.	Обозначение	Наименование	Кол.	Вес кг	Примечание
		Ферма Ф-1			
1		**Нижний пояс уголок 40х5 ∟**	5	71.28	L= 4800
2		**Раскос уголок 40х5 ∟**	5	71.28	L= 4800
3		**Стойка уголок 40х5 ∟**	5	14.155	L= 950
4		**Раскосы арм-ра ф 22 АII**	5	70.3	L= 4750
	Итого			227.015	
5		**Балка из двутавра №18**	2	220.8	L= 6000
6		**Деревянная обрешетка 50х40**	10		0.9 м3
7		**Листовое железо t=10мм**	6	0.013	
8		**Металлический профнастил**		192	32.6 м2

Подвесные пути кранового оборудования

Марка поз.	Обозначение	Наименование	Кол.	Вес кг	Примечание
1		**Монорельс двутавра №20М**	1	126	L= 6000
2		**Балка из двутавра №20**	3	252	L= 4000
3		**Болт М- 20**	24		
4		**Гайка М-20**	24		
5		**Шайба М-20**	24		

Примечания:

1. **Все размеры даны в мм.**
2. **Данный чертеж читать совместно с чертежом АС-3.**
3. **Сварку призводить электродами Э-42А.**

Р.П."Строительство насосной станции с напорным водоводом для подпитки канала Нишаб в Пайарыкском районе Самаркандской области".

	Стадия	Лист	Листов
Насосная станция	Р.П	АС-4	
План перекрыт кровли			

1-1

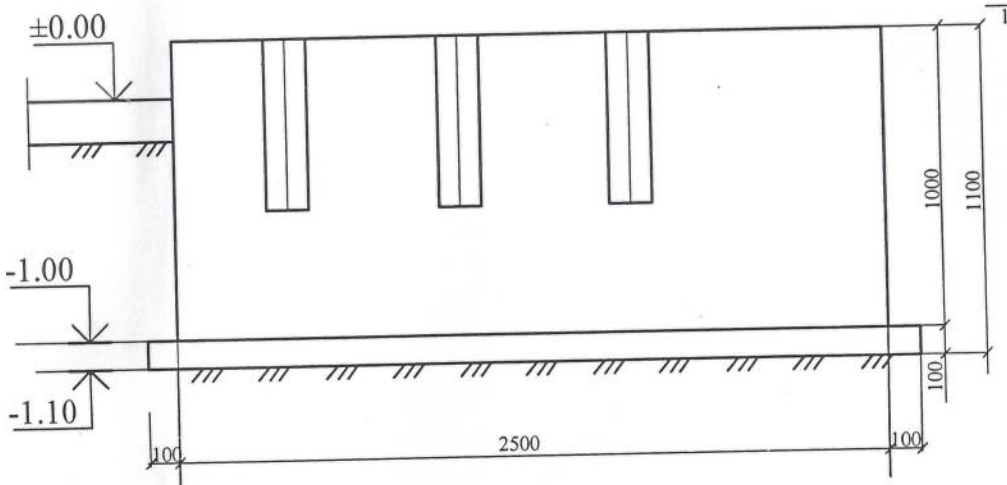

I-I

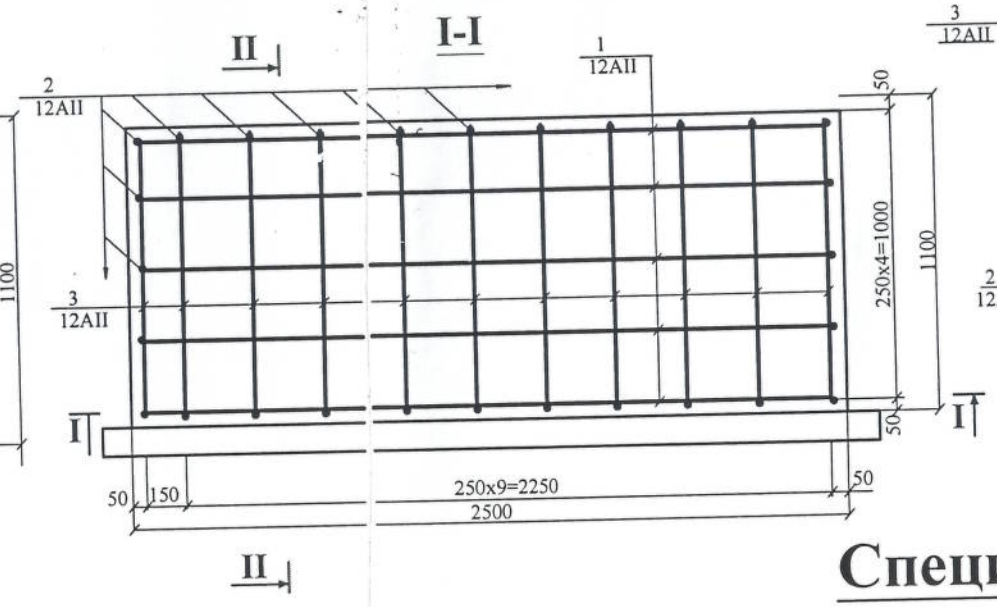

План армирования

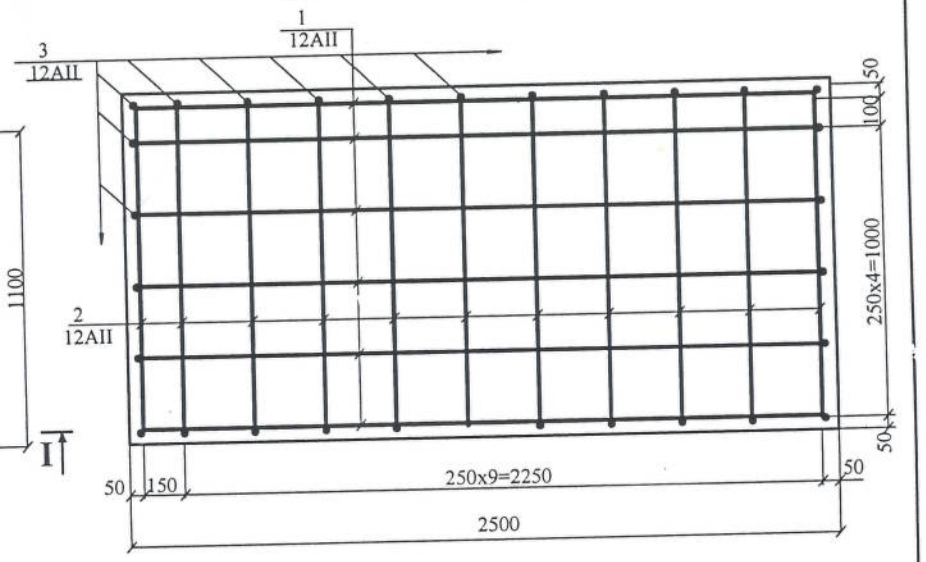

План 1:25

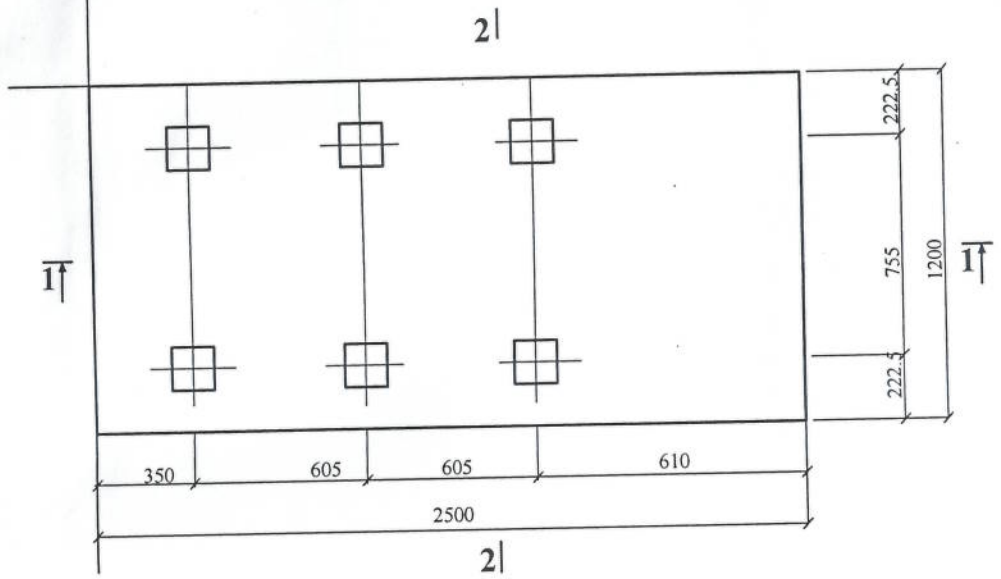

2-2

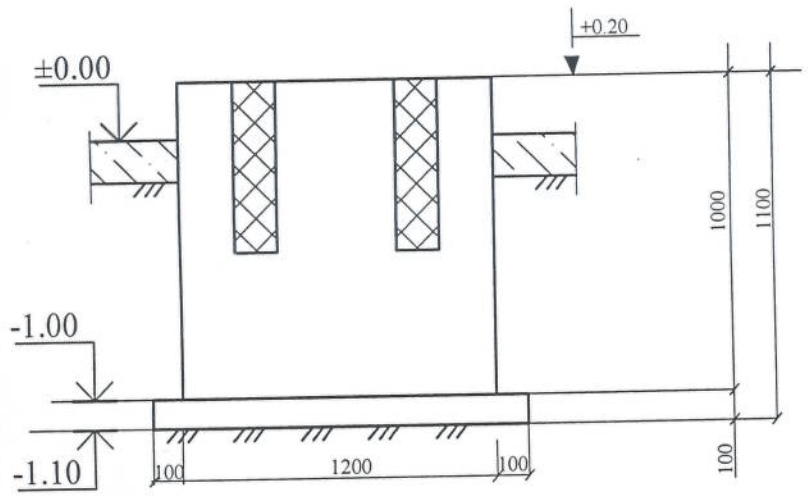

II-II

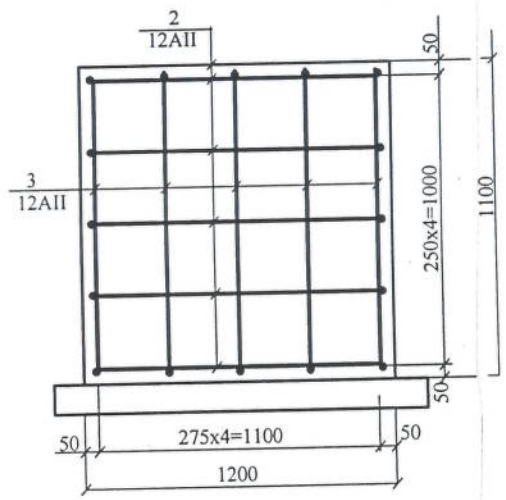

Спецификация

формат	зона	позиц.	Обозначение	Наименование	К-во	Примечание
		1	ГОСТ 5781-82	ф12 А-II L=2450 мм	18	39.2 кг
		2		ф12 А-II L=1150мм	28	28.6 кг
		3		ф12 А-II L=1050 мм	30	28.0 кг
			ИТОГО:			96.0 кг

Ведомость объемов работ

N. N n/n	Наименование работ	Един. изм.	К-во	Примечание
1	Выемка грунта под фундаменты	м3	9.0	
2	Обратная засыпка	м3	5.2	
3	Бетонная подготовка из бетона кл. В 5 t=10см	м3	0.4	
4	Штрабной бетон кл. В12,5	м3	0.1	
5	Фундамент под агрегат из бетона кл.В12,5 с содержанием арм-ры 29 кг/м3	м3	3.3	
6	Гидроизоляция горячим битумом за 2 раза	м3	8.1	
7	Анкерные болты d=30 мм	шт	6	

Р.П."Строительство насосной станции с напорным водоводом для подпитки канала Нишаб в Пайарыкском районе Самаркандской области".

	Стадия	Лист	Листов
Насосная станция	Р.П.	КЖ-1	

Арматурно-опа
фундамента по

РАЗРЕЗ 1-1

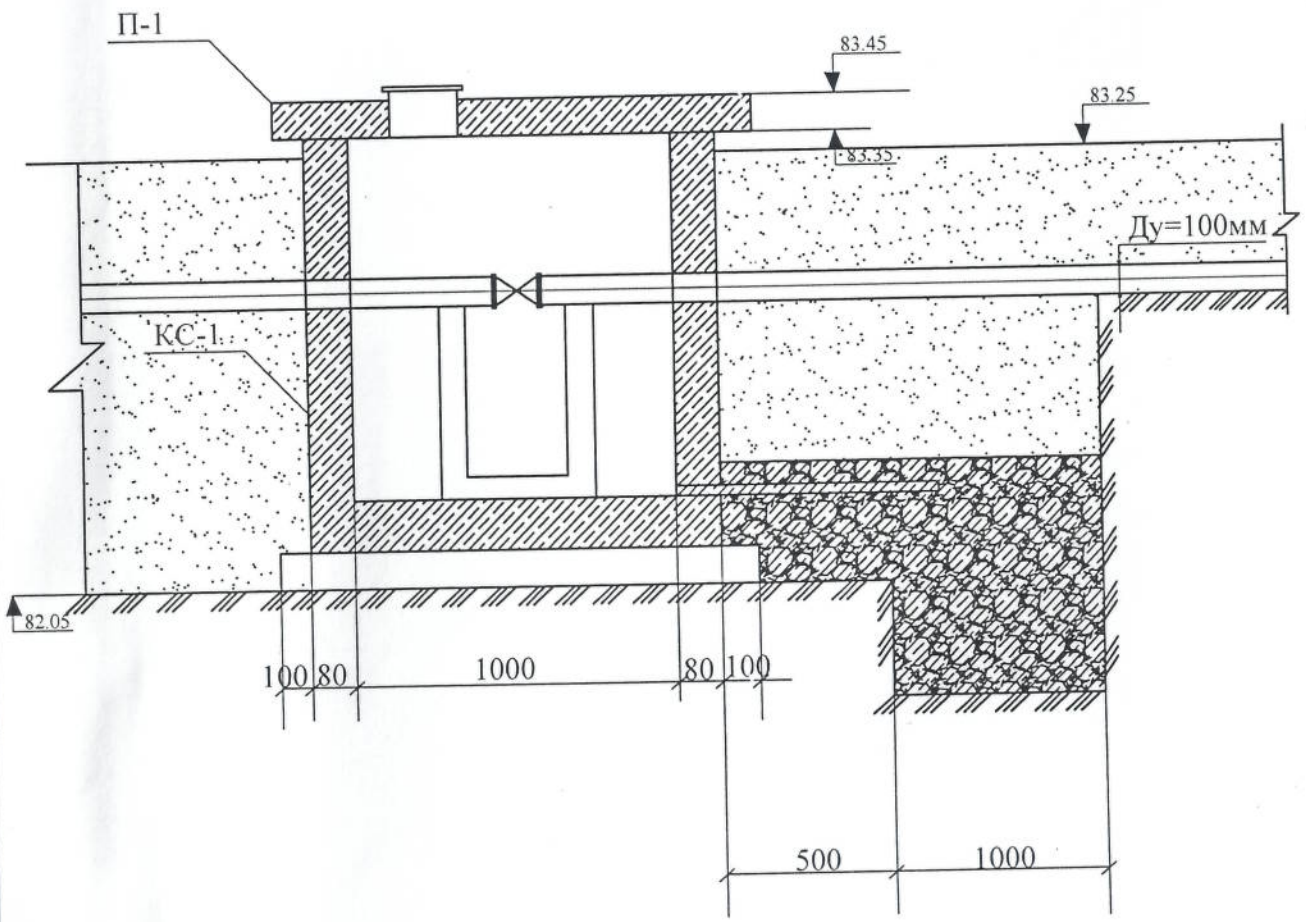

ПЛАН

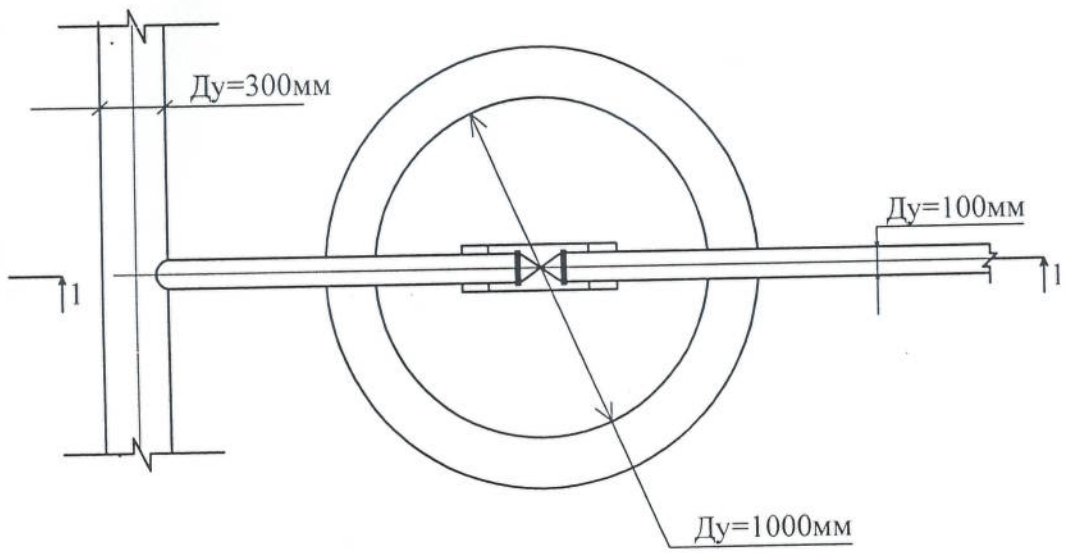

Спецификация

NN поз	Обозначение	Наименование	Кол.	Масса ед.	Примечания
П-1	серия 3.820-9 вып. 1	ПП10-1-1Б	1	200	
КС-1	серия 3.820-9 вып. 1	КСД 10-2-1А	1	875	

NN поз	Наименование работ	Ед. изм.	Кол-во	Примечания
1	Бетонная подготовка t=10 см.из бетона марки В5	м3	0.45	
2	Гидроизоляция колодца горячим битумом за 2 раза	м2	2.8	
3	Люк чугунный ГОСТ 3634-61	шт	1	
4	Бетон класса В 12,5 для замоноличивания колодца t=1см	м3	0.02	
5	Гравийный фильтр	м3	3	
6	Асбесовая труба L=1000м Ду=100мм	м3	1	

Р.П."Строительство насосной станции с напорным водоводом для подпитки канала Нишаб в Пайарыкском районе Самаркандской области".

	Стадия	Лист	Листов
Насосная станция	Р.П	КЖ-2	
Колодец под [redacted]			

Продольн

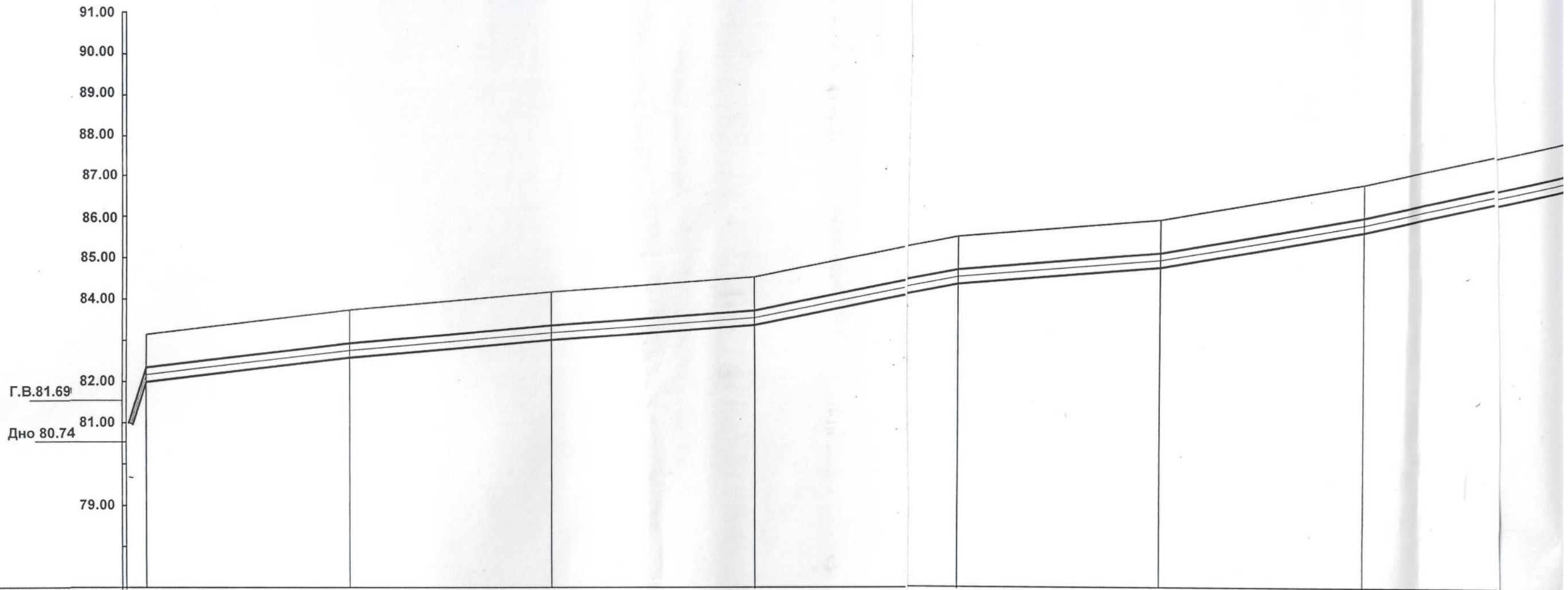

Существующие отметки земли		83.24		83.77		84.12		84.43		85.54		85.89		86.70				
Уклон. / Длина.		i=0,0053	L=100.0	i=0,0035	L=100.0	i=0,0031	L=100,0	i=0,0111	L=100,0	i=0,0035	L=100,0	i=0,0081	L=100.0	i=0,0111	L=100,0			
отметки	верха трубопровода	82.44		82.97		83.32		83.63		84.74		85.09		85.90				
	оси трубопровода	82.27		82.80		83.15		83.46		84.57		84.92		85.73				
	низа трубопровода	82.09		82.62		82.97		83.28		84.39		84.74		85.55				
Глубина выемки		1.15		1.15		1.15		1.15		1.15		1.15		1.15				
Высота насыпи																		
Расстояние			100.0		100.0		100.0		100.0		100.0		100.0		100.0			
Пикеты	полевой																	
	проектный	0		1		2		3		4		5		6				7
План трассы		н.с.				пашня				жилая застройка				жилая застройка				
		лоток								дорога						дорога		

профиль.

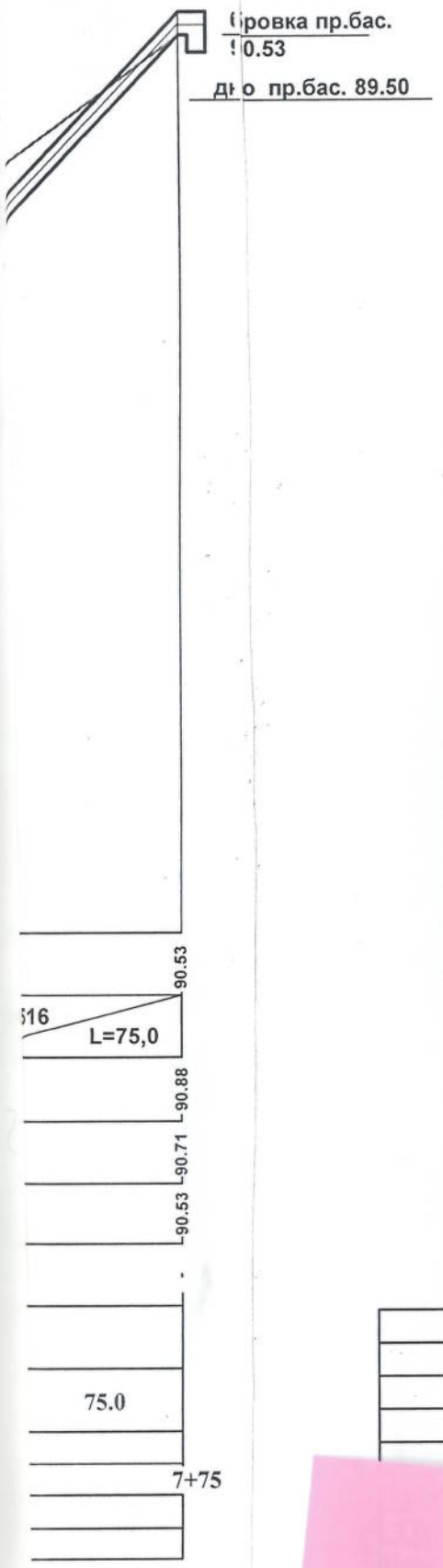

Объемы строительных работ

	Наименование работ	Ед.изм.	Кол-во	Примечание
1.	Выемка грунта	м3	1725	
2.	Неуплотненная обратная засыпка t=80 см.	м3	1116	
3.	Уплотненная обратная засыпка грунт II категории	м3	524	
4.	Труба полиэтиленовая Дн=355х21,1 мм	п.м.	775	
5.	Обратный клапан Ду=200 мм	шт.	1	

Типовое сечение

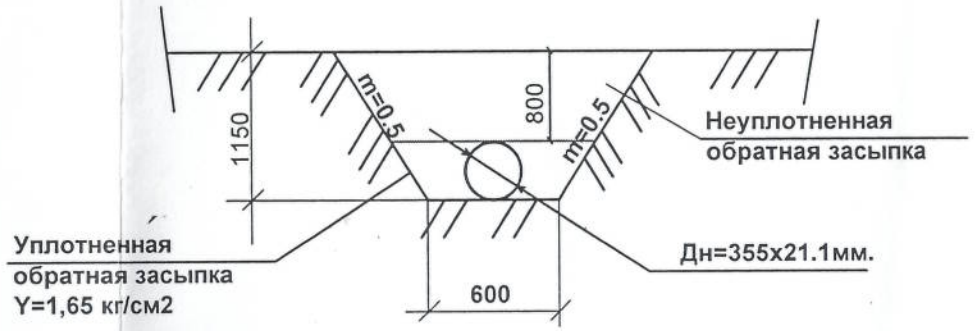

Примечания

1. При гидравлическом испытании труб величина испытательного давления не менее 10 кгс/см2. по показанию манометра на ПК 0+00 и ПК 7+75.
За рабочее давление принимаем давление в самой низкой точке испытываемого участка трубопровода.
2. Грунт II группы, Y=1,65 кг/см2 ,засыпку уплотненного грунта вести послойно механизированными ручными трамбовками.

				Р.П."Строительство насосной станции с напорным водоводом для подпитки канала Нишаб в Пайарыкском районе Самаркандской области".		
			Дата	Насосная станция	Стадия	Лист	Листов
					Р.П	ПО-1	
				Продольный профиль трубопровода с ПК 0			

Генплан напорного бассейна М 1:1000

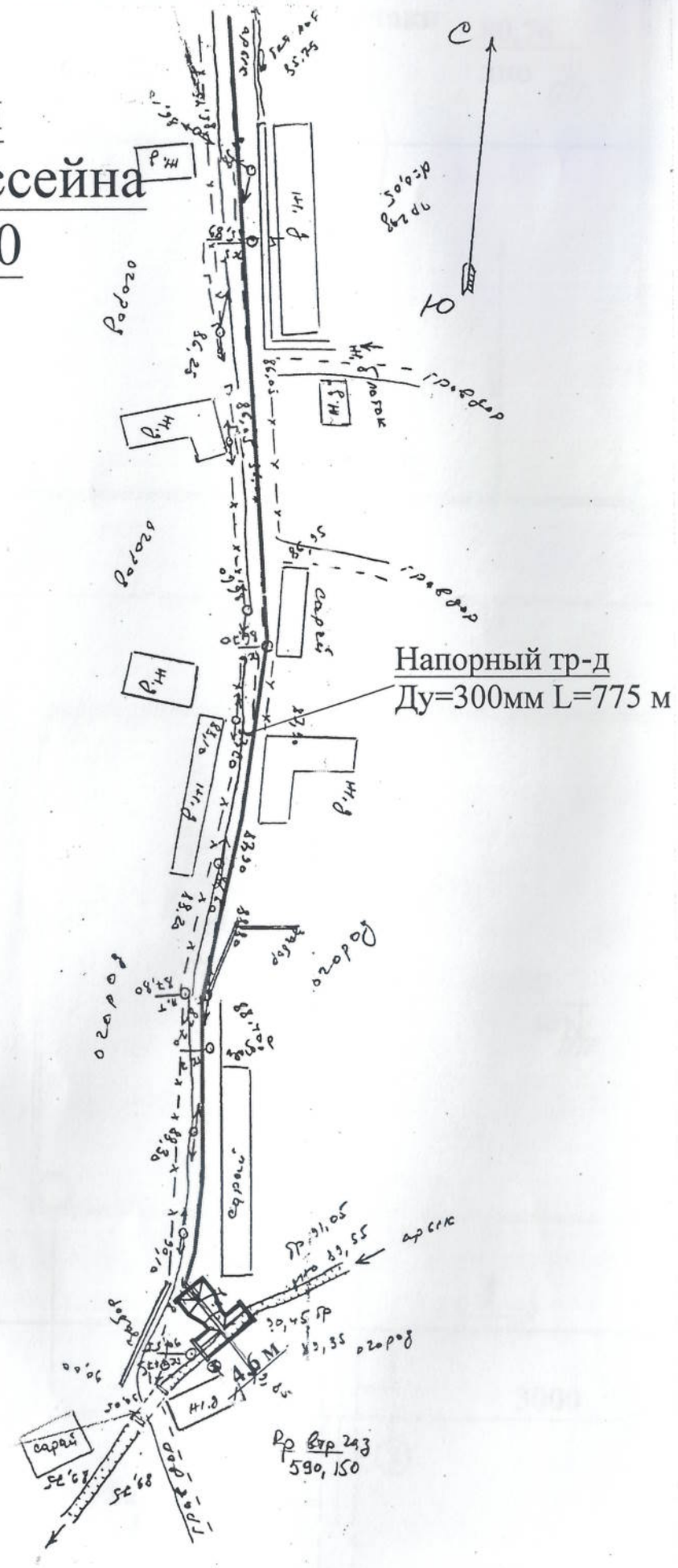

Разрез 1-1

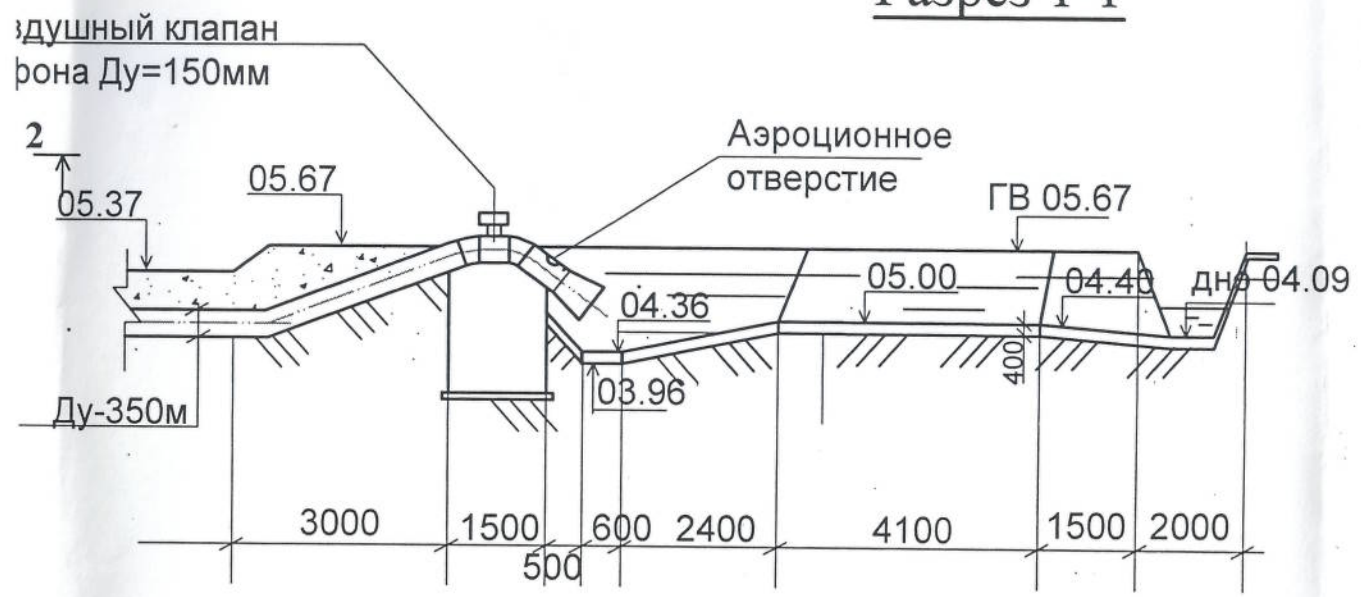

План

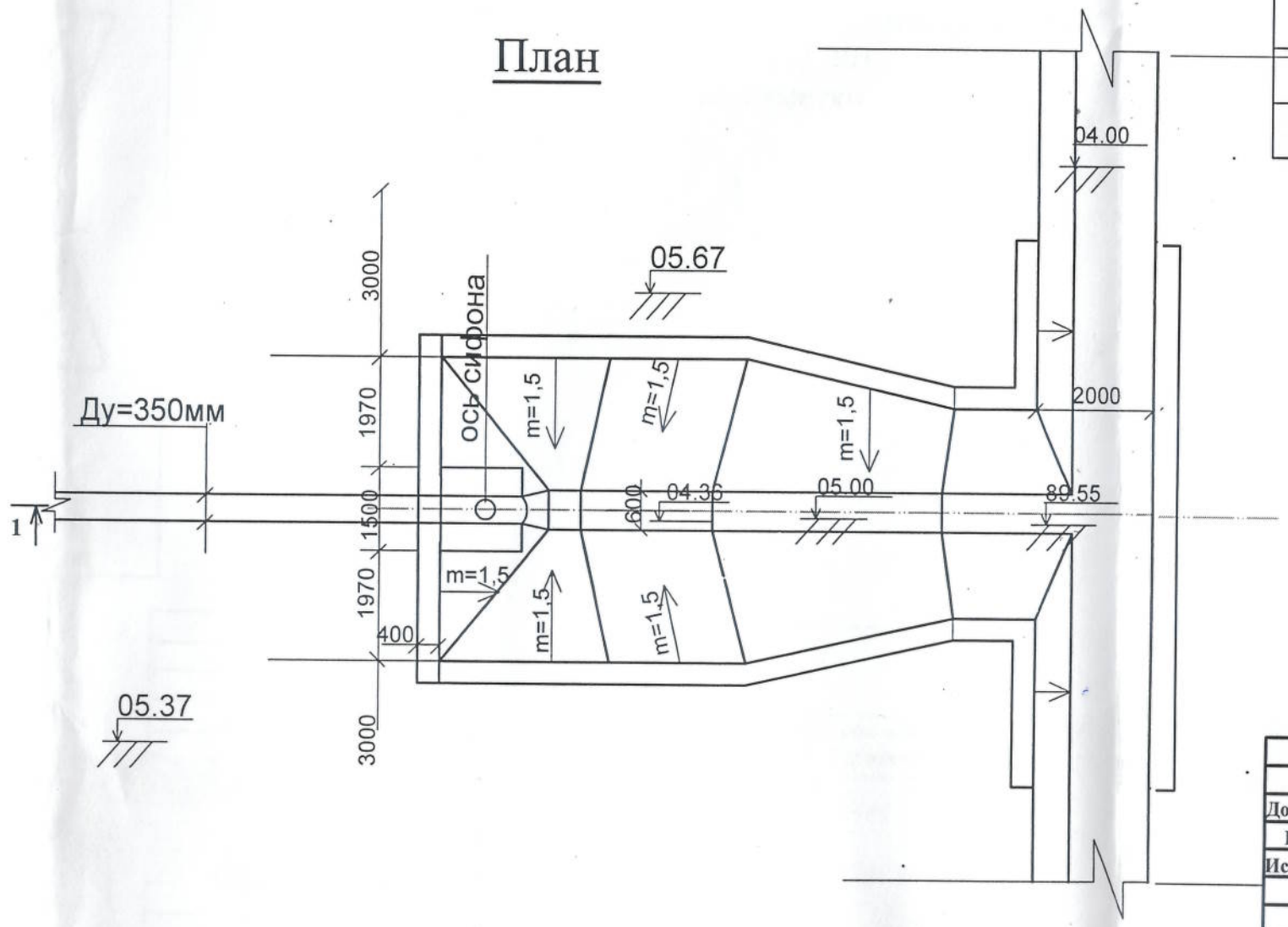

п / п	
1	Пла
2	Сре
3	Вы
4	Ка
5	Вы
6	Обр
7	Под
8	Пла
9	Пла
10	Обл
11	Обл
12	Опо

Должность	Ф.И.
ГИП	Тилля
Исполнил	Тилля

Объемы строительных работ

п / п	Наименование работ	Ед. изм.	Кол-во	Примеч.
1	Планировка площадки напорного бассейна	м2	256.0	
2	Срезка растительного слоя	м2 / м3	256.0 / 51.2	
3	Выемка грунта под напорный бассейн	м3	204.0	
4	Качественная насыпь	м3	54.0	
5	Выемка грунта под опору	м3	18.0	
6	Обратная засыпка	пм	172.0	
7	Подготовка под опору из бетона кл. В 7,5	м3	0.5	
8	Планировка дна	м2	40.0	
9	Планировка откосов	м2	92.0	
10	Облицовка дна бетоном кл. В12,5 t=40см	м3	8.8	
11	Облицовка откосов бетоном кл. В12,5 t=30см	м3	17.85	
12	Опора из бетона кл. В 12,5	м3	6.8	

Примечания

1. Отметка площадки напорного бассейна - 05.67
2. Отметки даны в м. Размеры - в мм.

1

				Р.П. "Строительство насосной станции с напорным водоводом для подпитки канала Нишаб в Пайарыкском районе Самаркандской области"		
				Насосная станция	Стадия	Лист	Листов
					Р.П	ПО-02	
				План и разрез бассейна			

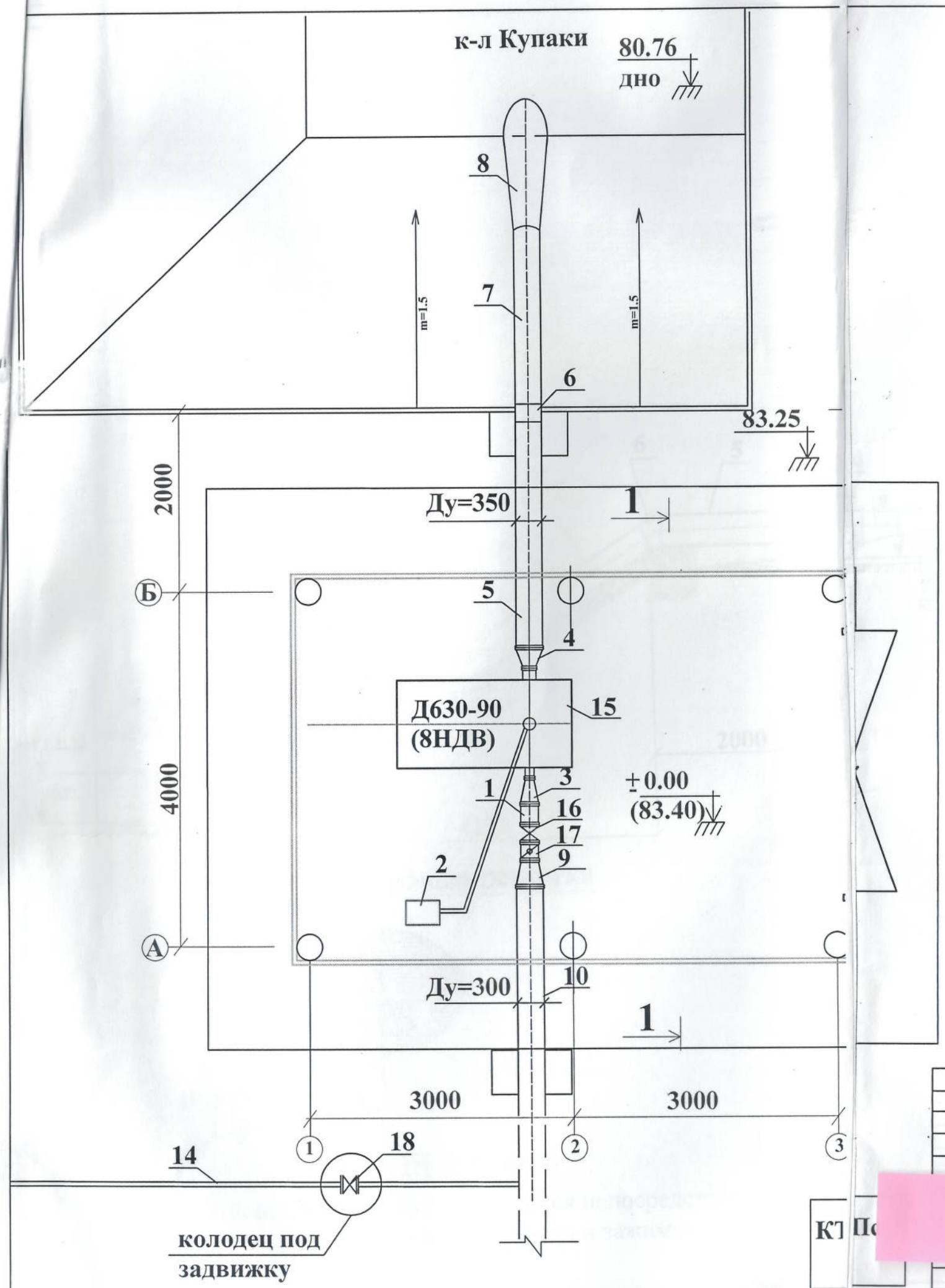

ПЛАН М 1:500

Примечания:

1. За отметку площадки принять отметку -0.15 (83.25) отметка чистого пола ±0.00 (83.40)
2. Все размеры даны в мм, отметки - в м.

				Р.П."Строительство насосной станции с напорным водоводом для подпитки канала Нишаб в Пайарыкском районе Самаркандской области".		
				Монтаж гидромеханического оборудования	Стадия	Лист	Листов
					Р.П	КМ-01	
				План М 1:			

Разрез 1-1

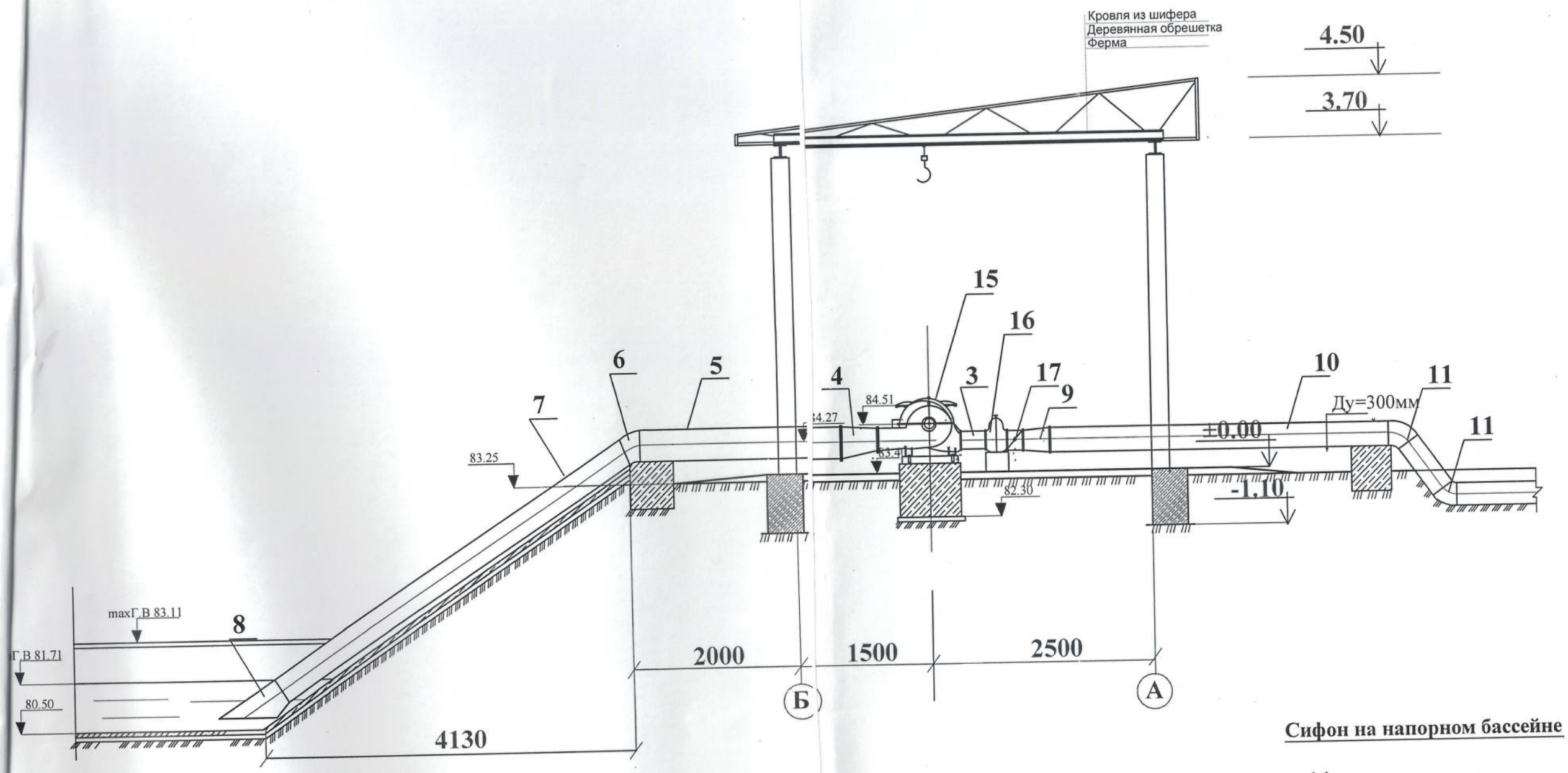

Сороудерживающая решетка

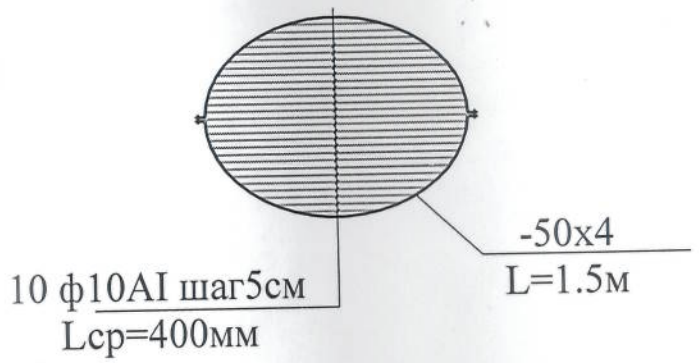

Сифон на напорном бассейне

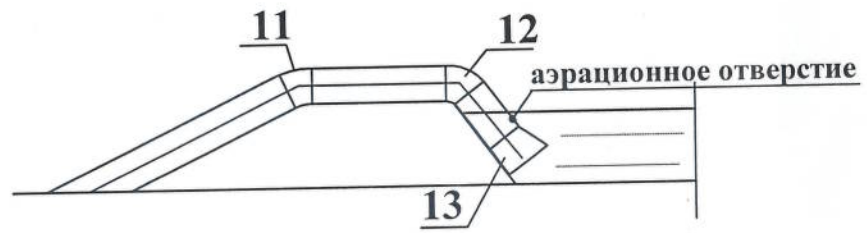

Примечания:

1. Сороудерживающая решетка одевается непосредственно на оголовок всасывающего трубопровода и зажимается болтами .

				Р.П."Строительство насосной станции с напорным водоводом для подпитки канала Нишаб в Пайарыкском районе Самаркандской области".		
Д[redacted]				к гидромеханического оборудования	Стадия	Лист	Листов
					Р.П	КМ-02	
И[redacted]							
				РАЗРЕЗ 1-1 [redacted]			

Поз.	Обозначение	Наименование	К-во	Примеч.
		Документация		
	КМ000-00	Монтаж гидромеханического оборудования		
		Оборудования насосной станции		
		Сборочные еденицы		
1		Монтажная вставка Ду=200 мм	1	
		Ру=1МПа		
2		Монтаж вакуум системы		
		вакуум насос ВВН1-1.5	1	90кг
		с эл-лем А51-4 N=5,5 кВт		
		Детали		
3	ГОСТ 10704-92	Симметричный переход 200х150 толщ 6мм	1	4,7
4		Несимметричный переход 350х250 толщ 6мм	1	24 ,62
5		Труба 351х6 L=2.3м	1	117.4кг
6		Отвод 33град. Дн=350х6	1	33,7
7		Труба 351х6 L=4,5м	1	229,5кг
8		Диффузор Ду=400х350 толщ 6мм	1	44,27кг
9		Симметричный переход 350х200 толщ 6мм	1	22,69кг
10		Напорный тр-д Дн=355х21,1 L=775 м.	1	Политэт.
11		Отвод 35град. Дн=355х21,1	3	полиэт.
12		Отвод 31град. Дн=355х21,1	1	полиэт.
13		Выходной диффузор Ду=350х300 толщ 6мм	1	25,79кг
14		Трубопровод опорожнения .Д=108х4мм L=5 м.	1	51.25кг
		Стандартные изделия		
15		Насосный агрегат Д 630-90		
		(8НДВ) с эл-лем А02-92-6		
		N=75 кВт, п=960об/мин,U=380в	1	919кг
16	30ч906бр	Задвижка с электроприводом		
		Ду=200мм Ру=1мПа; N=2.2 кВт.	1	
17	ГОСТ 19827-92 19ч21бр	Клапан обратный поворотный Ру-1,0 МПа Ду=200мм	1	
18	30ч6бр	Задвижка Ду=100мм Ру=1мПа	1	
		ручная;		
19		Манометр ОБМ-1 предел измерения 0-10 кг/см2	1	
20	ГОСТ 19827-92 15ч8р	Вентиль запорн.ручной Ду=40мм Ру=1,6мпа	1	
21	14С17ст12	Вентиль запорный ручной Ду=40мм Ру=1мпа	1	14.8кг
22	15ч8р	Вентиль запорный муфтовый Ду=20мм Ру=1мпа	1	

Поз.	Обозначение	Наименование	К-во	Примеч.
		Документация		
23	16кч11р	Клапан обратный подъемный Ду=15мм Ру=1мпа	1	0.5кг
24		Фланец Ду=15мм Ру=1мпа	4	1.96кг
25		Фланец Ду=40мм Ру=1мпа	8	13.04кг
26		Фланец Ду=20мм Ру=1мпа	4	2.84кг
		Детали		
27	ГОСТ 10704-92	Трубы Ду=40х2мм L=2,5м	1	
28		Трубы Ду=20х2мм L=2м	1	
29		Трубы Ду=15х2мм L=2м	1	
30	ТЭ2-511	Таль электрическая г/п 2т.с.	1	
		С электродвигателем механизма		
		Подъема АОС-42 N=2.8кВт	1	
		Электродвигатель механизма		
		передвижения АОЛ -21-4 N=0,27кВт	1	

					«Строительство насосной станции с напорным водоводом для подпитки канала Нишаб в Пайарыкском районе Самаркандской области».			
ГИП					[redacted]ификация	стадия	лист	листов
Испо					[redacted]			
					[redacted]омехани оборудовани			

ПРОДОЛЬНЫЙ РАЗРЕЗ ПО I-I М 1:100

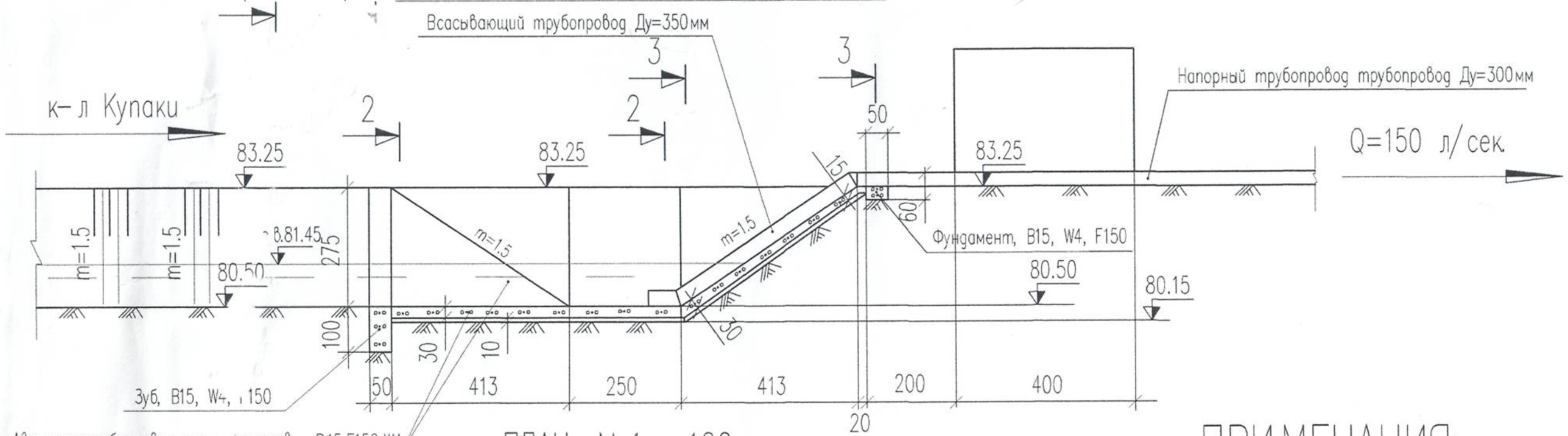

Аванкамера: облицовка дна и откосов, В15,F150,W4
Подготовка В 7.5,W 2, F 100, t=10см

ПЛАН, М 1 : 100

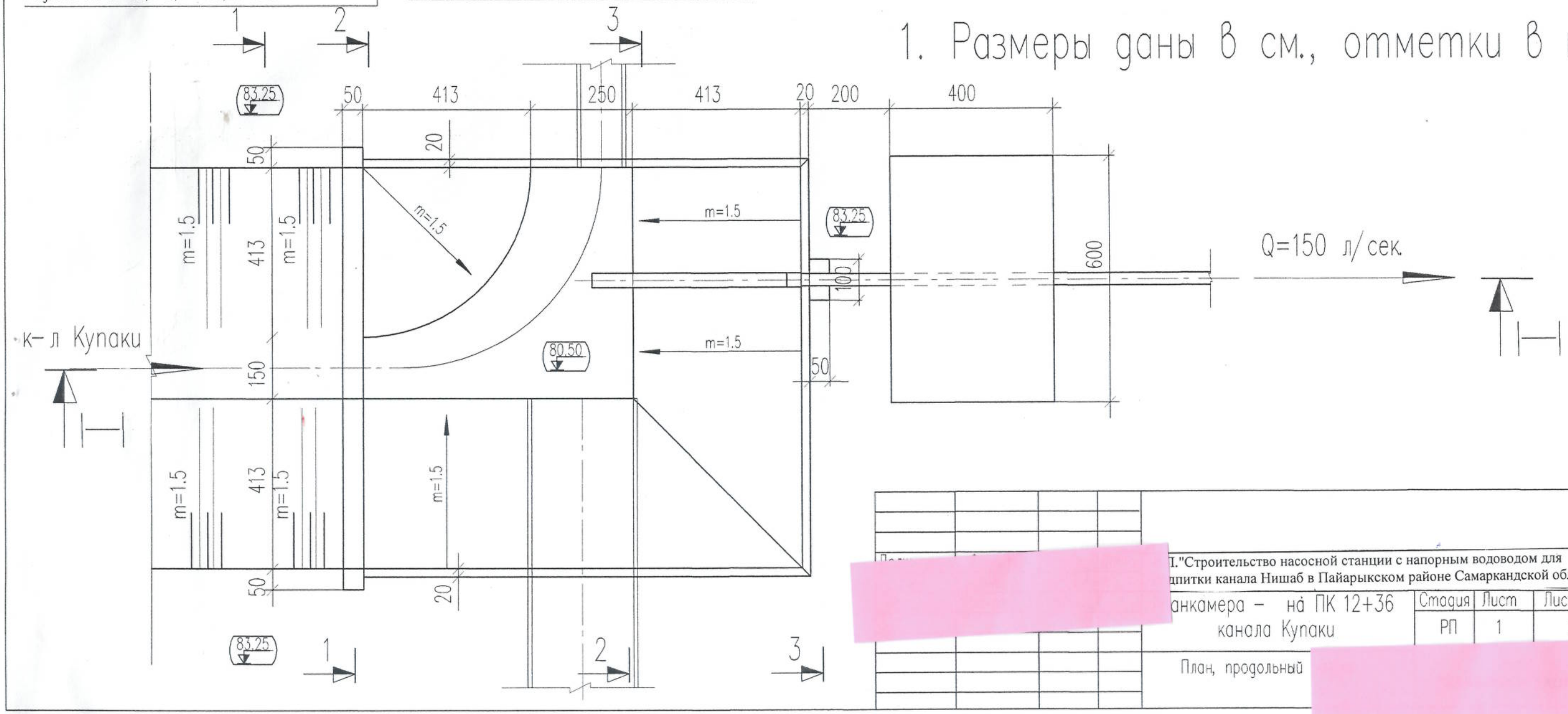

ПРИМЕЧАНИЯ:

1. Размеры даны в см., отметки в м.

				I."Строительство насосной станции с напорным водоводом для [redacted]питки канала Нишаб в Пайарыкском районе Самаркандской области".		
				[redacted]анкамера – на ПК 12+36 канала Купаки	Стадия	Лист	Листов
					РП	1	2
				План, продольный [redacted]			

РАЗРЕЗ 1–1, М 1:100

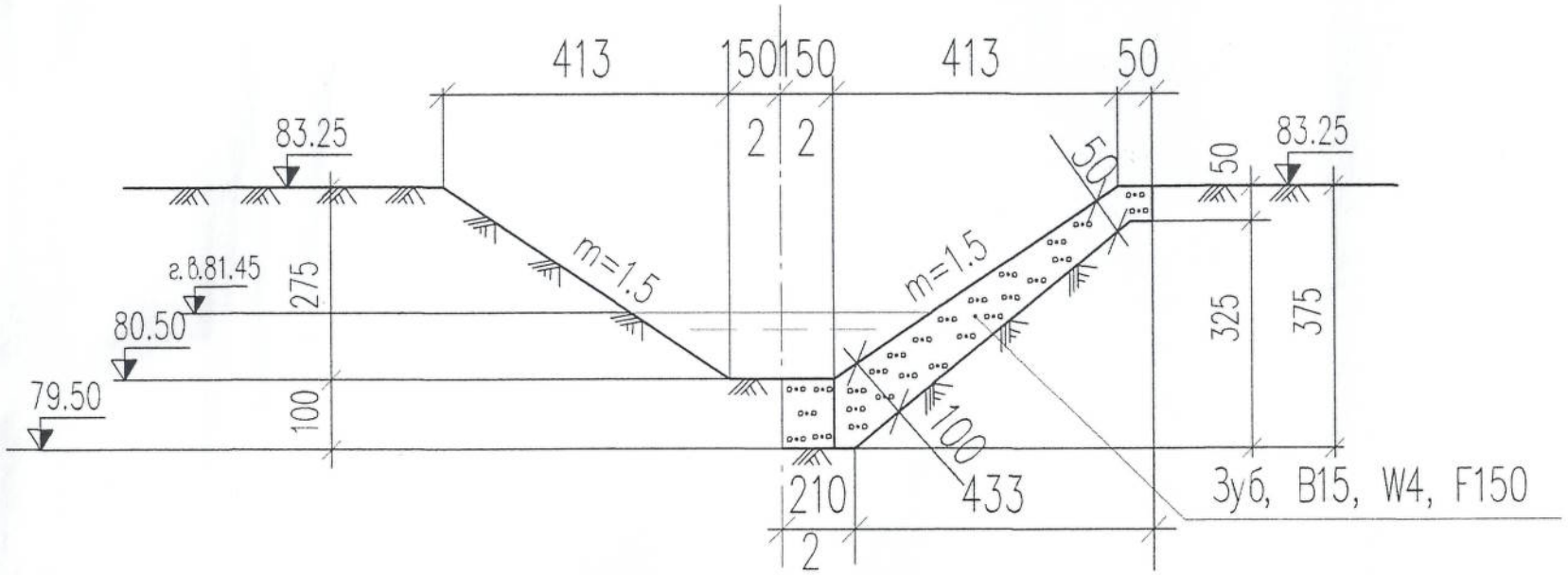

РАЗРЕЗ 2–2, М 1:100

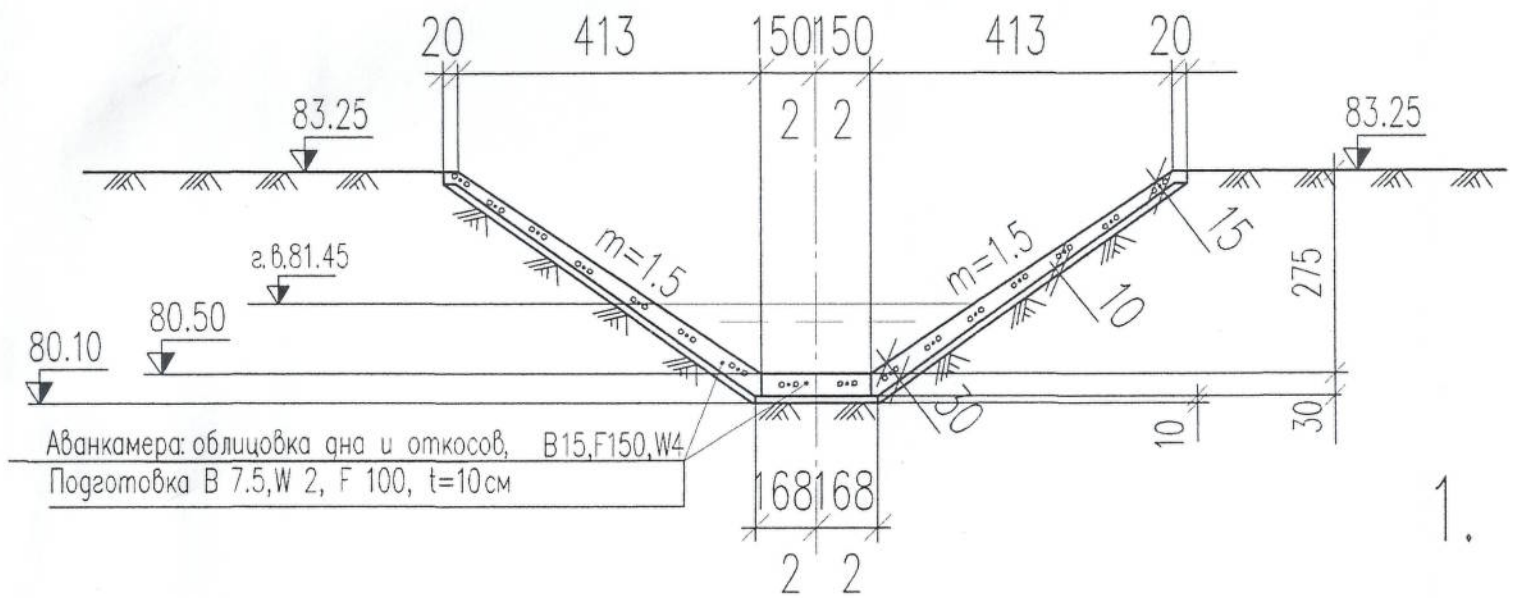

РАЗРЕЗ 3–3, М 1:100

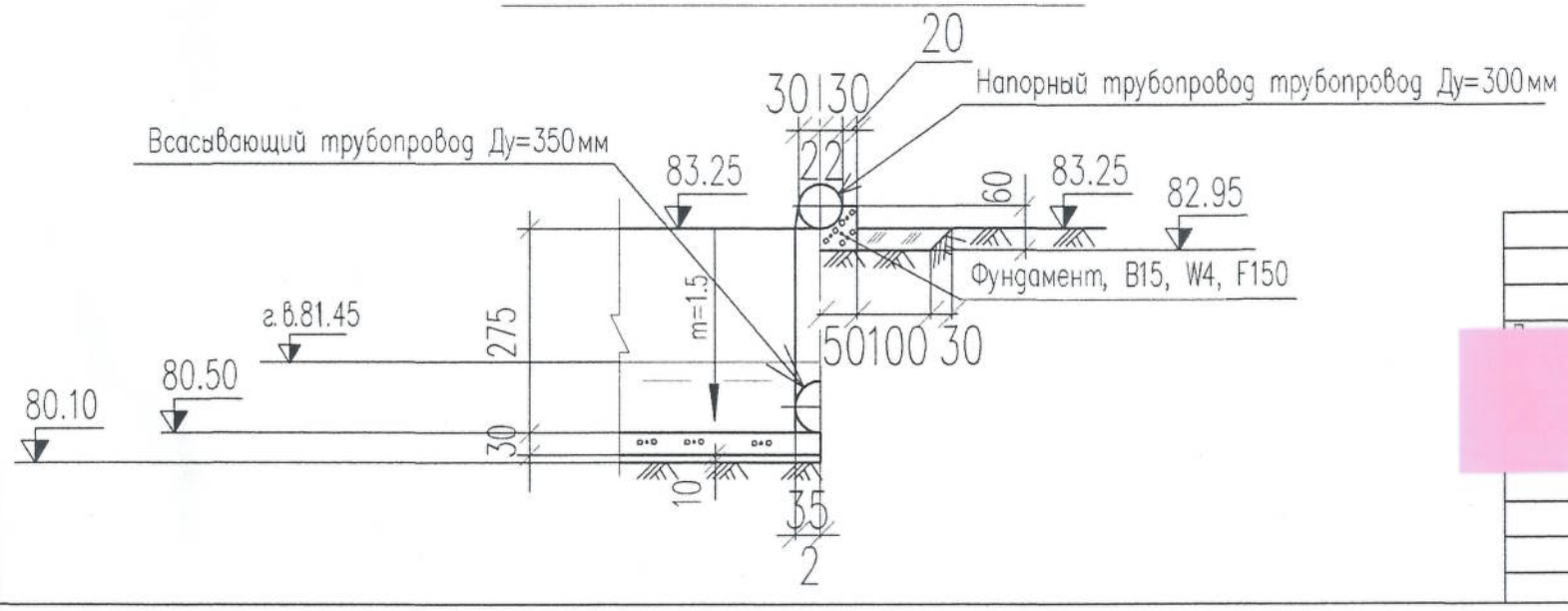

ТАБЛИЦА ОБЪЕМОВ РАБОТ

Номер. поп.	Наименование работ	Ед. изм.	КОЛ–ВО	Примечание
1	2	3	4	5
	1. Земляные работы			
1	Выемка	м3	140	
2	Обратная засыпка	м3	4	
3	Планировка дна и откосов	м2	136	
	2. Бетонные работы			
4	Аванкамера: а/ дно	м3	9.7	B15,F150,W4
	б/ откосы	м3	23.4	B15,F150,W4
5	Зуб	м3	7.5	B15,F150,W4
6	Фундамент	м3	0.2	B15,F150,W4

ПРИМЕЧАНИЯ:

1. Размеры даны в см., отметки в м.

[redacted]

[redacted]I."Строительство насосной станции с напорным водоводом для [redacted]дпитки канала Нишаб в Пайарыкском районе Самаркандской области".

[redacted]анкамера – на ПК 12+36 канала Купаки	Стадия	Лист	Листов
	РП	2	2

Поперечные разре[redacted]
и таблица объемов р[redacted]

Масштабы:
Вертикальный М 1:50
Горизонтальный М 1:10000

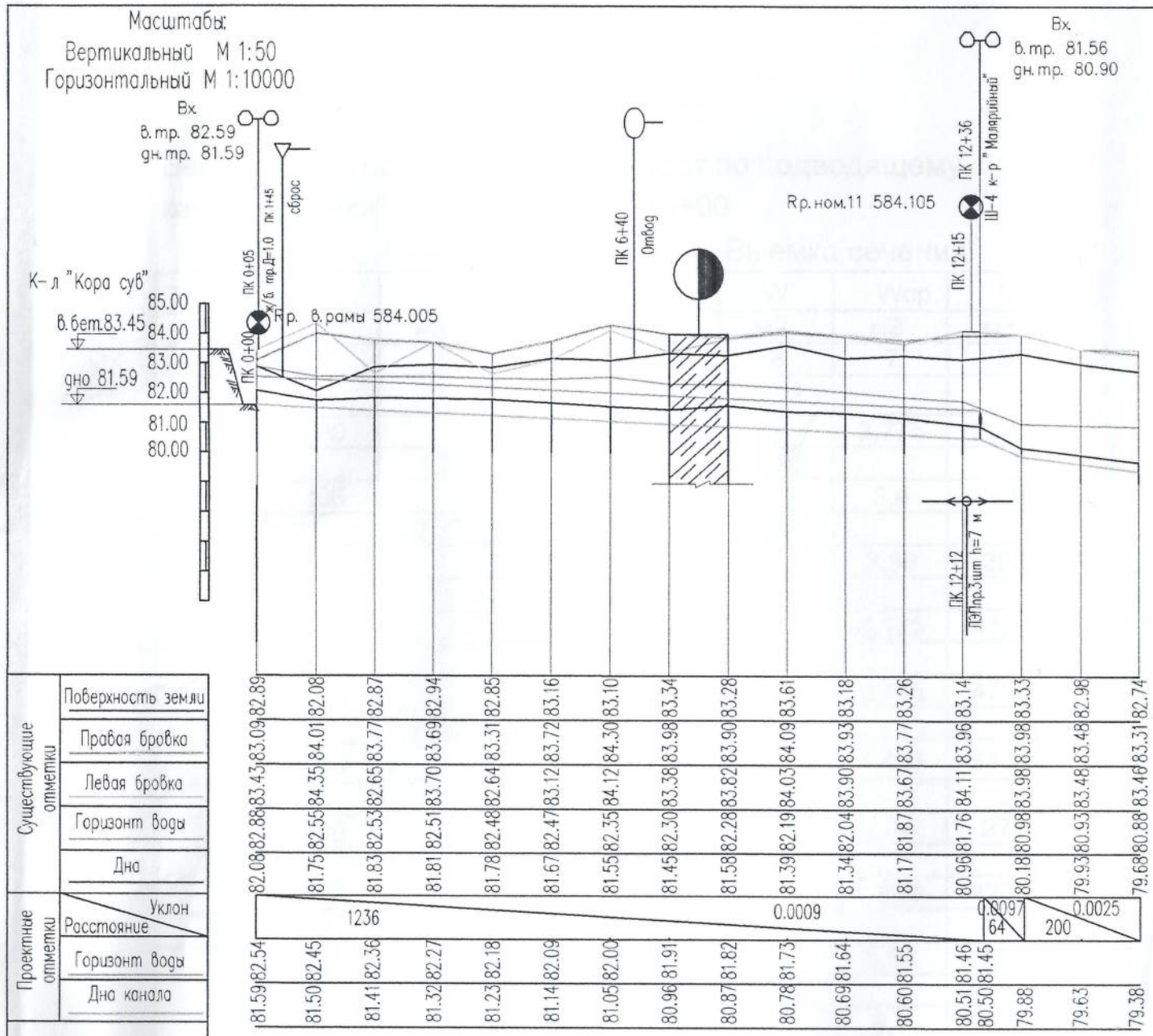

Поверхность земли	82.89	83.09	82.08	82.87	82.94	82.85	83.16	83.10	83.34	83.28	83.61	83.18	83.26	83.14	83.33	82.98	82.74
Правая бровка	83.43	83.88	84.01	83.77	83.69	83.31	83.72	84.30	83.98	83.90	84.09	83.93	83.77	83.96	83.98	83.48	83.31
Левая бровка	83.43	82.88	84.35	82.65	83.70	82.64	83.12	84.12	83.38	83.82	84.03	83.90	83.67	84.11	83.98	83.48	83.46
Горизонт воды	82.55	82.53	82.51	82.48	82.47	82.35	82.30	82.28	82.19	82.04	81.87	81.76	81.98	80.93	80.93	80.88	
Дна	82.08	81.75	81.83	81.81	81.78	81.67	81.55	81.45	81.58	81.39	81.34	81.17	80.96	80.18	79.93	79.68	
Горизонт воды	82.54	82.45	82.36	82.27	82.18	82.09	82.00	81.91	81.82	81.73	81.64	81.55	81.46	81.45			
Дна канала	81.59	81.50	81.41	81.32	81.23	81.14	81.05	80.96	80.87	80.78	80.69	80.60	80.51	80.50	79.88	79.63	79.38

																	Всего
Срезка раш, м3	60	79			34	102	94	27						47	129	155	746
Выемка сечения, м3	378	340	398	413	474	546	274	421	858	930	897	837	322	622	1067	870	9684
Расстояния, м	100	100	100	100	100	100	100	100	100	100	100	100	36	64	75	100	
Пикеты: Полевые	0	1	2	3	4	5	6	7	8	9	10	11	12		13	14	15
Пикеты: Проектные	0	1	2	3	4	5	6	7	8	9	10	11	12		13	14	15
Километры	0										1						1.5

План трассы

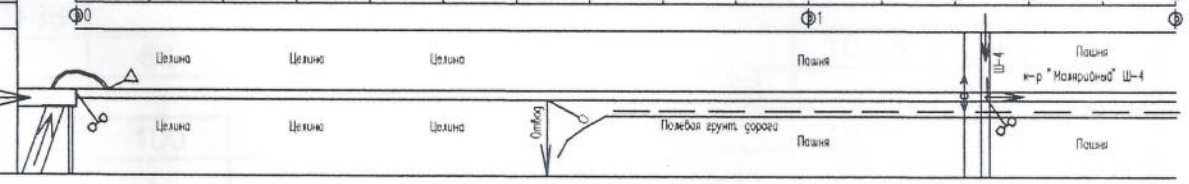

Геологический разрез

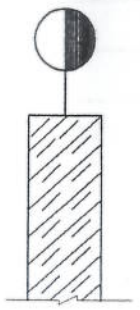

– Супесь лессовидная

ТАБЛИЦА ОБЬЕМОВ РАБОТ

НОМЕРА П/П	НАИМЕНОВАНИЕ РАБОТ	ЕД ИЗМ.	КОЛ-ВО	ПРИМЕЧАНИЕ
	Протяженность	Км	1.500	
1	Срезка раш	Мз	746	
2	Выемка сечения	Мз	9684	
3	Ручные работы	Мз	163	

ТИПОВОЕ ПОПЕРЕЧНОЕ СЕЧЕНИЕ КАНАЛА

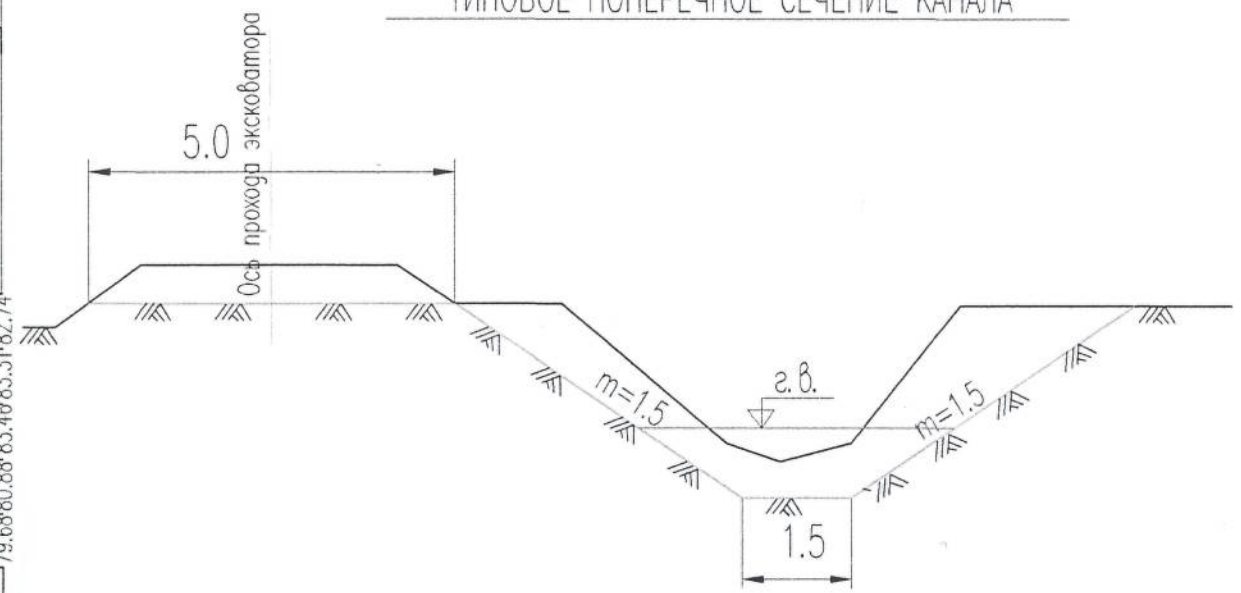

Условные обозначения:

– Репер

– Сброс

– Трубчатый переезд

– ЛЭП

Должность	Фамилия	Подпись	Дата

Р.П."Строительство насосной станции с напорным водоводом для подпитки канала Нишаб в Пайарыкском районе Самаркандской области".

Мехочистка канала Купаки

Продольный профиль подводящего канала "Купаки"

Стадия	Лист	Листов
РП	1	1

С ПК 0+00 по П

Масштабы:
Вертикальный М 1:50
Горизонтальный М 1:10000

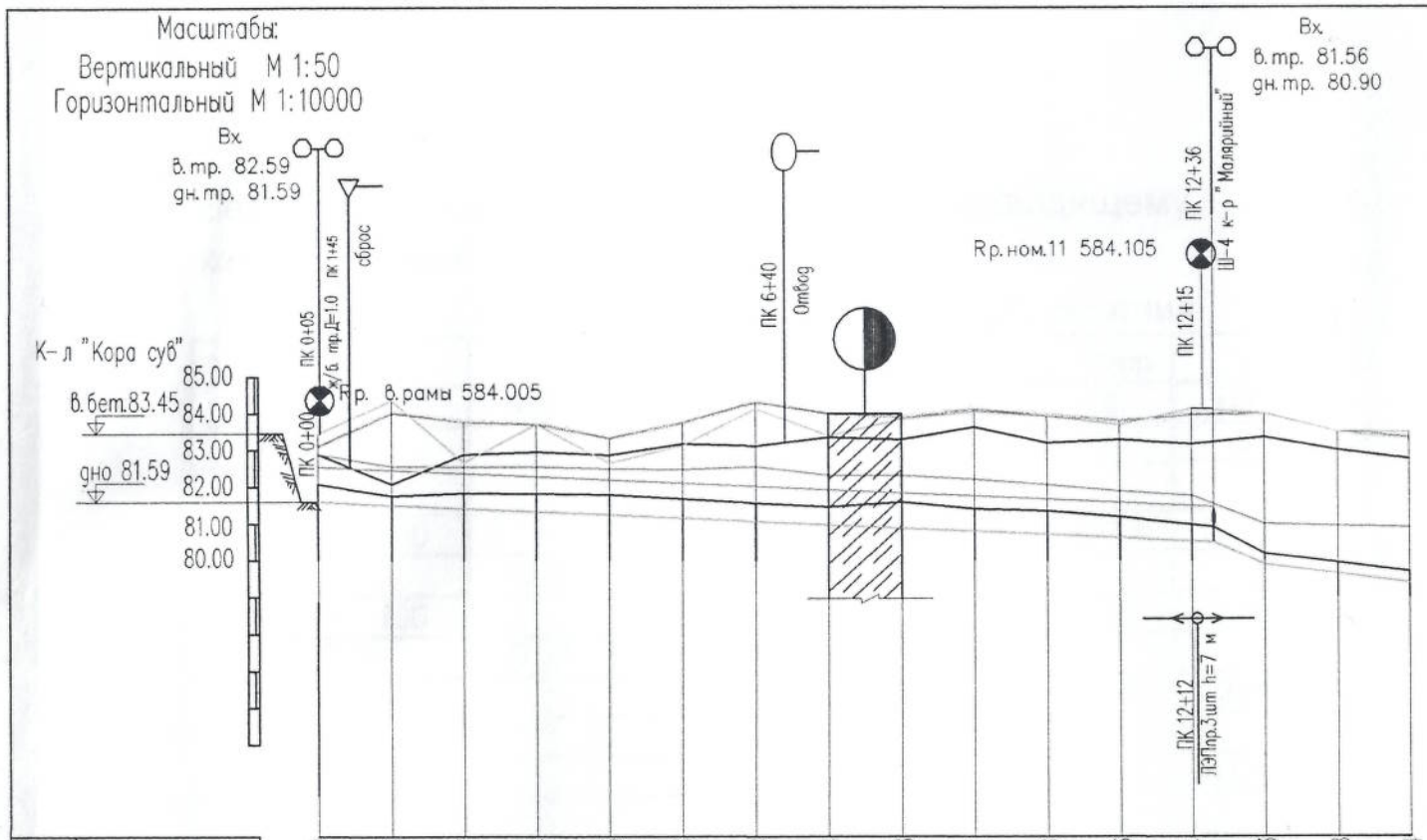

Существующие отметки	Поверхность земли	82.89	82.08	82.87	82.94	82.85	83.16	83.10	83.34	83.28	83.61	83.18	83.26	83.14	83.33	82.98	82.74
	Правая бровка	83.09	84.01	83.77	83.69	83.31	83.72	84.30	83.98	83.90	84.09	83.93	83.77	83.98	83.98	83.48	83.31
	Левая бровка	83.43	84.35	82.65	83.70	82.64	83.12	84.12	83.38	83.82	84.03	83.90	83.67	84.11	83.98	83.48	83.46
	Горизонт воды	82.88	82.55	82.53	82.51	82.48	82.47	82.35	82.30	82.28	82.19	82.04	81.87	81.76	80.98	80.93	80.88
	Дно	82.08	81.75	81.83	81.81	81.78	81.67	81.55	81.45	81.53	81.39	81.34	81.17	80.96	80.18	79.93	79.68
Проектные отметки	Уклон / Расстояние		1236				0.0009							0.0097 / 64		0.0025 / 200	
	Горизонт воды	82.54	82.45	82.36	82.27	82.18	82.09	82.00	81.91	81.82	81.73	81.64	81.55	81.46	81.45		
	Дно канала	81.59	81.50	81.41	81.32	81.23	81.14	81.05	80.96	80.87	80.78	80.69	80.60	80.51	80.50	79.88	79.63	79.38

																		Всего
Срезка раш, м3		60	79			34	102	94	27						47	129	155	746
Выемка сечения, м3		378	340	398	413	474	546	274	421	858	930	897	837	322	622	1067	870	9684
Расстояния, м			100	100	100	100	100	100	100	100	100	100	100	36	64	75	100	
Пикеты	Полевые	0	1	2	3	4	5	6	7	8	9	10	11	12		13	14	15
	Проектные	0	1	2	3	4	5	6	7	8	9	10	11	12		13	14	15
Километры		0										1						1.5

План трассы

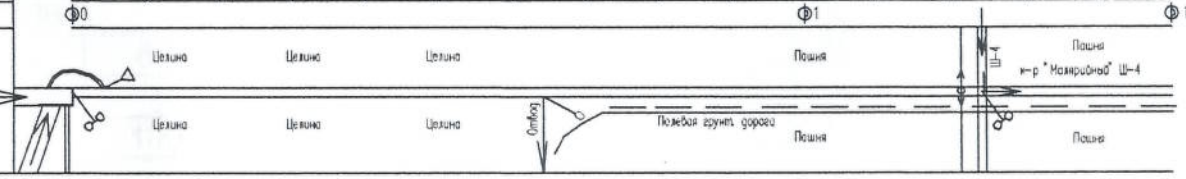

Геологический разрез

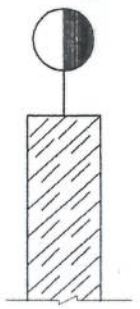

– Супесь лессовидная

ТАБЛИЦА ОБЬЕМОВ РАБОТ

НОМЕРА П/П	НАИМЕНОВАНИЕ РАБОТ	ЕД ИЗМ.	КОЛ-ВО	ПРИМЕЧАНИЕ
	Протяженность	Км	1.500	
1	Срезка раш	Мз	746	
2	Выемка сечения	Мз	9684	
3	Ручные работы	Мз	163	

ТИПОВОЕ ПОПЕРЕЧНОЕ СЕЧЕНИЕ КАНАЛА

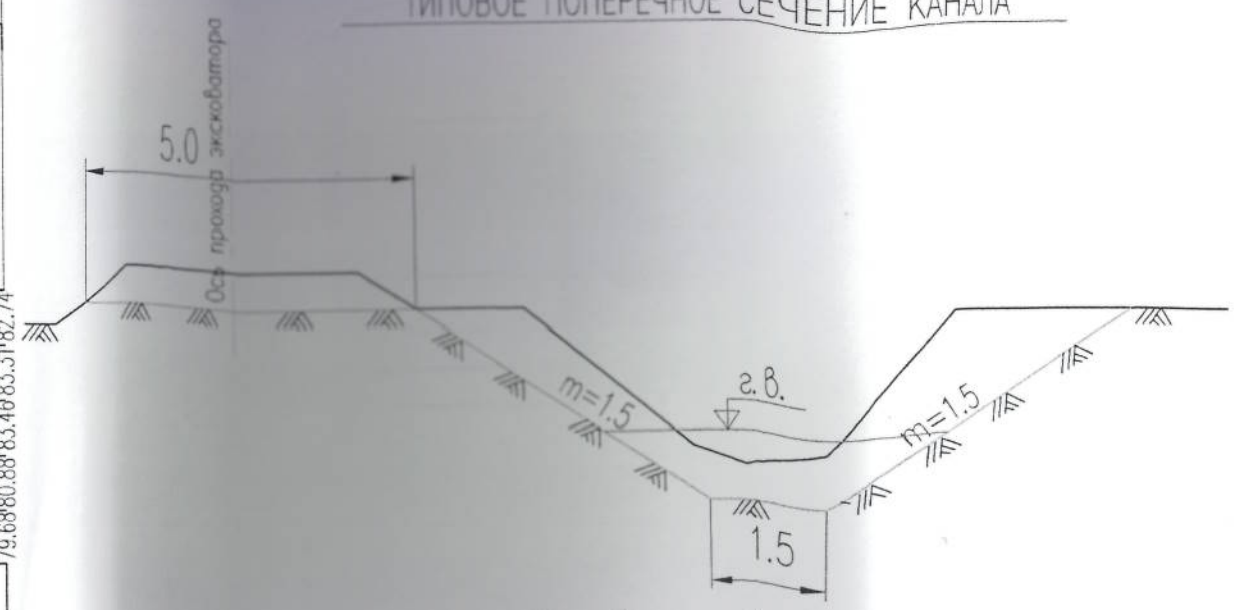

Условные обозначения:

– Репер

– Сброс

– Трубчатый переезд

– ЛЭП

Должность	Фамилия	Подпись	Дата
[redacted]			

Р.П."Строительство насосной станции с напорным водоводом для подпитки канала Нишаб в Пайарыкском районе Самаркандской области".

Мехочистка канала Купаки

Продольный профиль подводящего канала "Купаки"

Стадия	Лист	Листов
РП	1	1

С ПК 0+00 по ПК [redacted]

Масштабы:
Вертикальный М 1:50
Горизонтальный М 1:10000

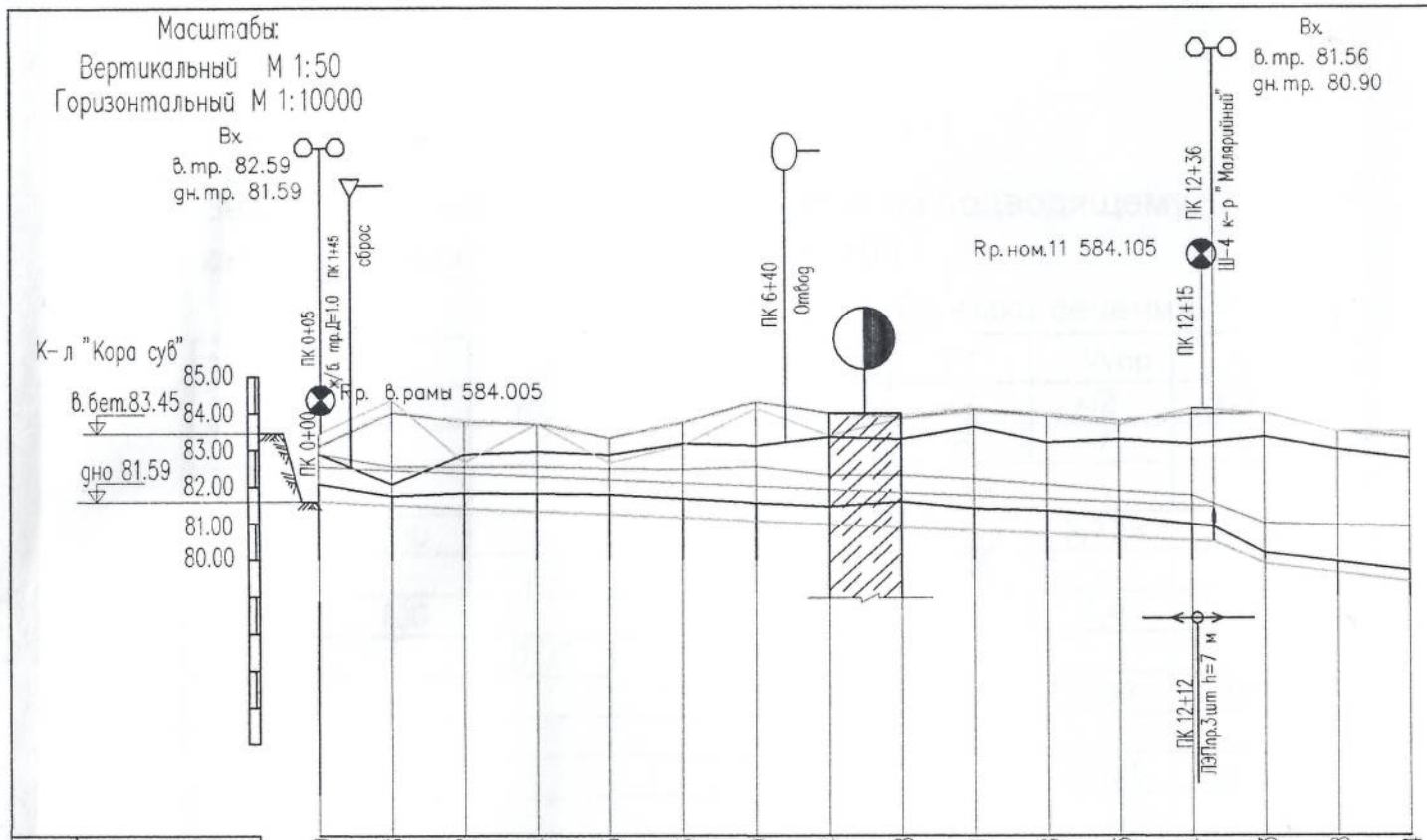

ТАБЛИЦА ОБЪЕМОВ РАБОТ

НОМЕРА П/П	НАИМЕНОВАНИЕ РАБОТ	ЕД ИЗМ.	КОЛ-ВО	ПРИМЕЧАНИЕ
	Протяженность	Км	1.500	
1	Срезка раш	Мз	746	
2	Выемка сечения	Мз	9684	
3	Ручные работы	Мз	163	

ТИПОВОЕ ПОПЕРЕЧНОЕ СЕЧЕНИЕ КАНАЛА

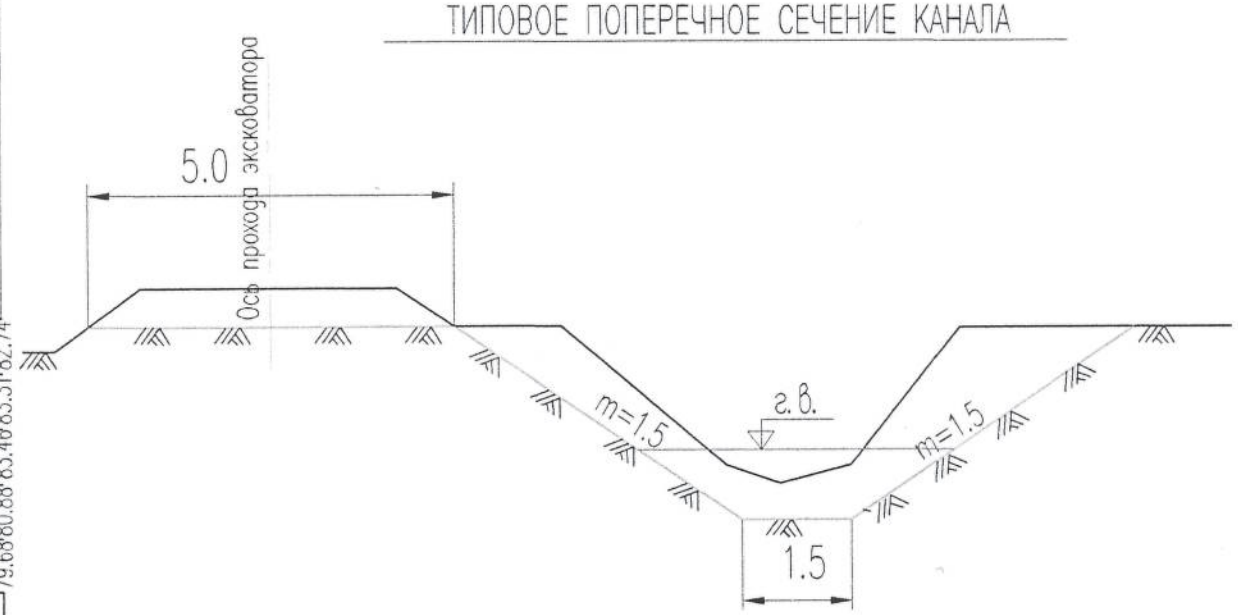

Существующие отметки	Поверхность земли	82.89	83.09	82.08	82.87	82.94	82.85	83.16	83.10	83.34	83.28	83.61	83.18	83.26	83.14	83.33	82.98	82.74
	Правая бровка	83.43	83.43	84.01	83.77	83.69	83.31	83.72	84.30	83.98	83.90	84.09	83.93	83.77	83.98	83.98	83.48	83.31
	Левая бровка	82.88	82.88	84.35	82.65	83.70	82.64	83.12	84.12	83.38	83.82	84.03	83.90	83.67	84.11	83.98	83.48	83.46
	Горизонт воды	82.08	82.08	82.55	82.53	82.51	82.48	82.47	82.35	82.30	82.28	82.19	82.04	81.87	81.76	80.98	80.93	80.88
	Дна	81.59	81.75	81.83	81.81	81.78	81.67	81.55	81.45	81.58	81.39	81.34	81.17	80.96	80.18	79.93	79.68	79.38
Проектные отметки	Уклон / Расстояние		1236							0.0009					0.0097 / 64	0.0025 / 200		
	Горизонт воды	82.54	82.45	82.36	82.27	82.18	82.09	82.00	81.91	81.82	81.73	81.64	81.55	81.46	81.45			
	Дна канала	81.59	81.50	81.41	81.32	81.23	81.14	81.05	80.96	80.87	80.78	80.69	80.60	80.51	80.50	79.88	79.63	79.38

																		Всего
Срезка раш, м3	60	79			34	102	94	27						47	129	155		746
Выемка сечения, м3	378	340	398	413	474	546	274	421	858	930	897	837	322	622	1067	870		9684
Расстояния, м	100	100	100	100	100	100	100	100	100	100	100	100	36	64	75	100		
Пикеты: Полевые	0	1	2	3	4	5	6	7	8	9	10	11	12		13	14	15	
Пикеты: Проектные	0	1	2	3	4	5	6	7	8	9	10	11	12		13	14	15	
Километры	0										1						1.5	

План трассы

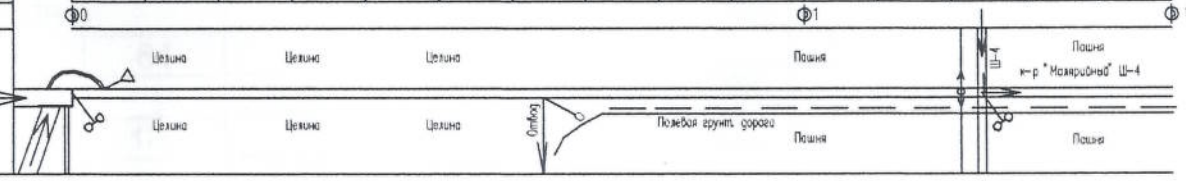

Условные обозначения:

- Репер
- Сброс
- Трубчатый переезд
- ЛЭП

Геологический разрез

- Супесь лессовидная

Должность	Фамилия	Подпись	Дата
[redacted]			

Р.П."Строительство насосной станции с напорным водоводом для подпитки канала Нишаб в Пайарыкском районе Самаркандской области".

Мехочистка канала Купаки

Продольный профиль подводящего канала "Купаки"	Стадия	Лист	Листов
	РП	1	1

С ПК 0+00 по П[redacted]

Ведомость подсчетов объемов работ по подводящему каналу "Купаки" с ПК 0+00 по ПК 15+00

		Срезка раш			Выемка сечения		
ПК ПК	L	W	Wср.	V	W	Wср.	V
	м	м2	м2	м3	м2	м2	м3
1	2	3	4	5	6	7	8
0					3,97		
	100		0,6	60		3,775	377,5
1		1,2			3,58		
	100		0,79	79		3,4	340
2		0,37			3,22		
	100		0,19	19		3,98	398
3					4,74		
	100					4,125	412,5
4					3,51		
	100		0,34	34		4,735	473,5
5		0,68			5,96		
	100		1,02	102		5,455	545,5
6		1,35			4,95		
	100		0,94	94		2,74	274
7		0,53			0,53		
	100		0,27	27		4,205	420,5
8					7,88		
	100					8,58	858
9					9,28		
	100					9,3	930
10					9,32		
	100					8,965	896,5
11					8,61		
	100					8,37	837
12					8,13		
	36					8,95	322
12+36					9,77		
	64		0,73	47		10,35	662
13		1,46			10,93		
	100		1,29	129		10,67	1067
14		1,11			10,41		
	100		1,55	155		8,695	870
15		1,98			6,98		
Всего:				746			9684

Ручные работы: ПК 0+05 3,97x3=12

НА ПК 0+00 | К–Л "КУПАКИ" | ЛИСТ 1 | ЛИСТОВ 4

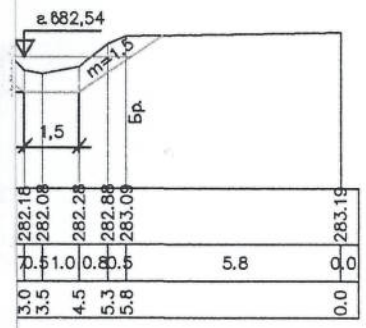

00

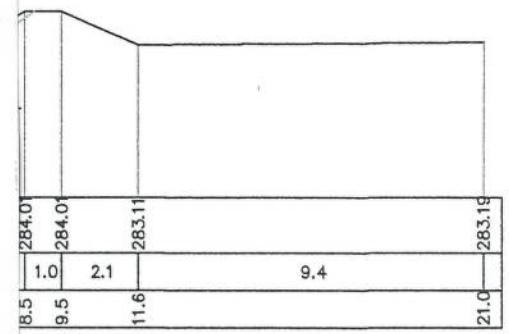

К 2+00

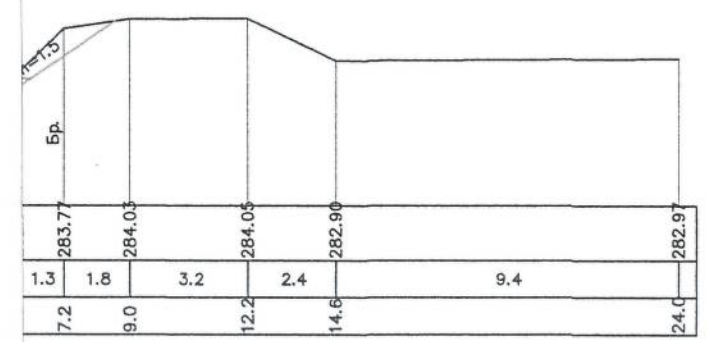

0

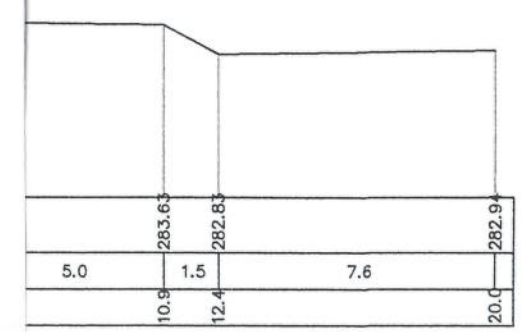

К–Л "КУПАКИ"	ЛИСТ 1	ЛИСТОВ 4

Ход экскаватора с левой стороны по течению воды

ПОП. НА ПК 0+00

Wсеч.=3.97м2

ПОП. НА ПК 1+00

Wраш=1,20м2

Wсеч.=3.58м2

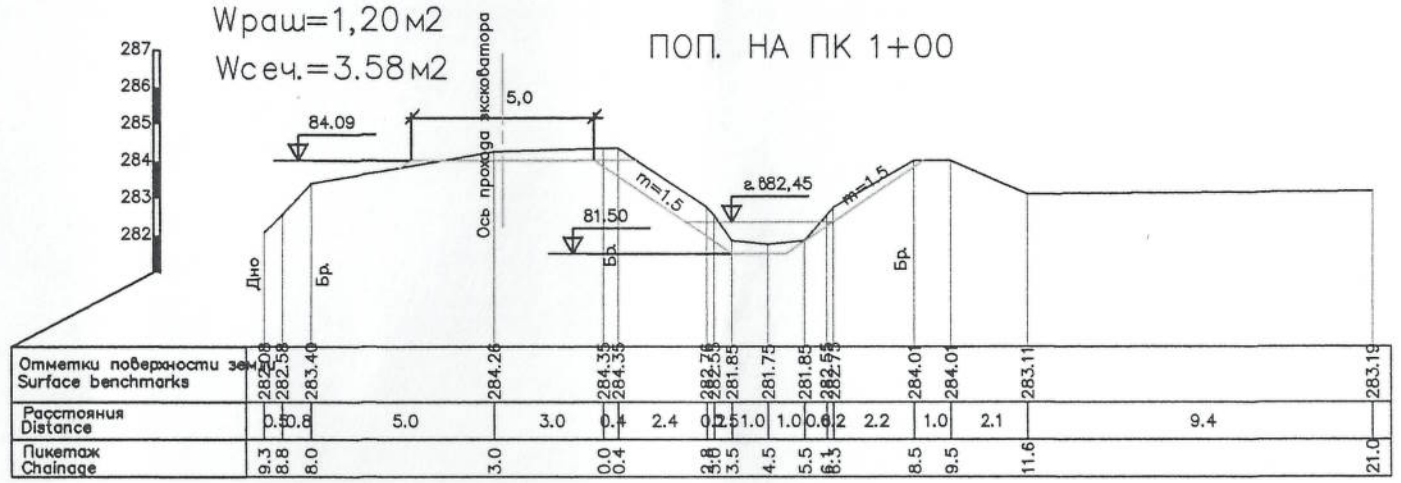

ПОП. НА ПК 2+00

Wраш=0.37м2

Wсеч.=3.22м2

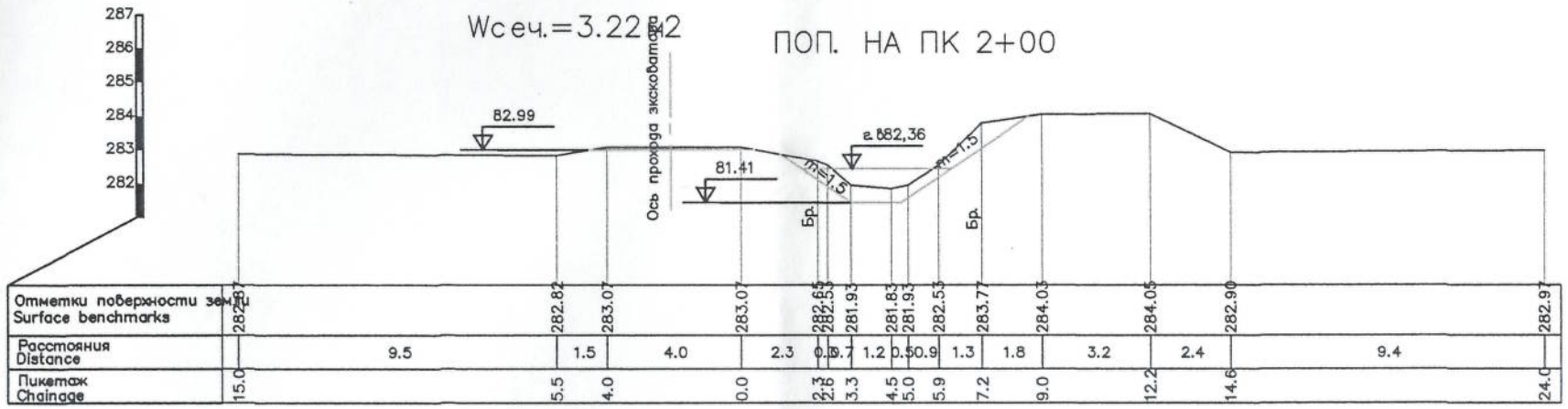

ПОП. НА ПК 3+00

Wсеч.=4.74м2

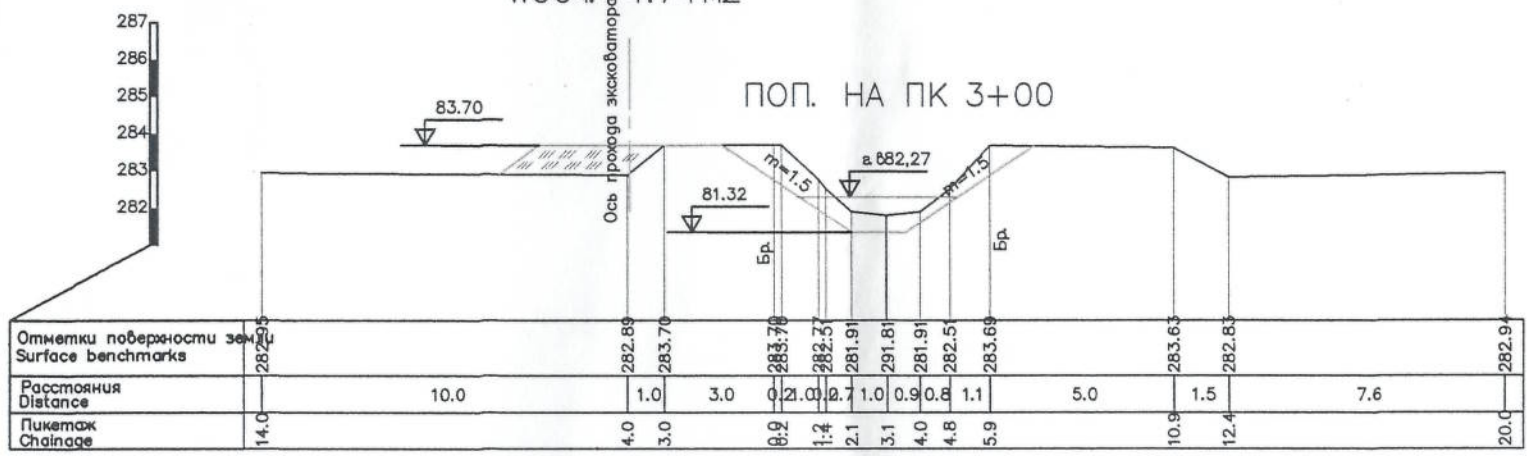

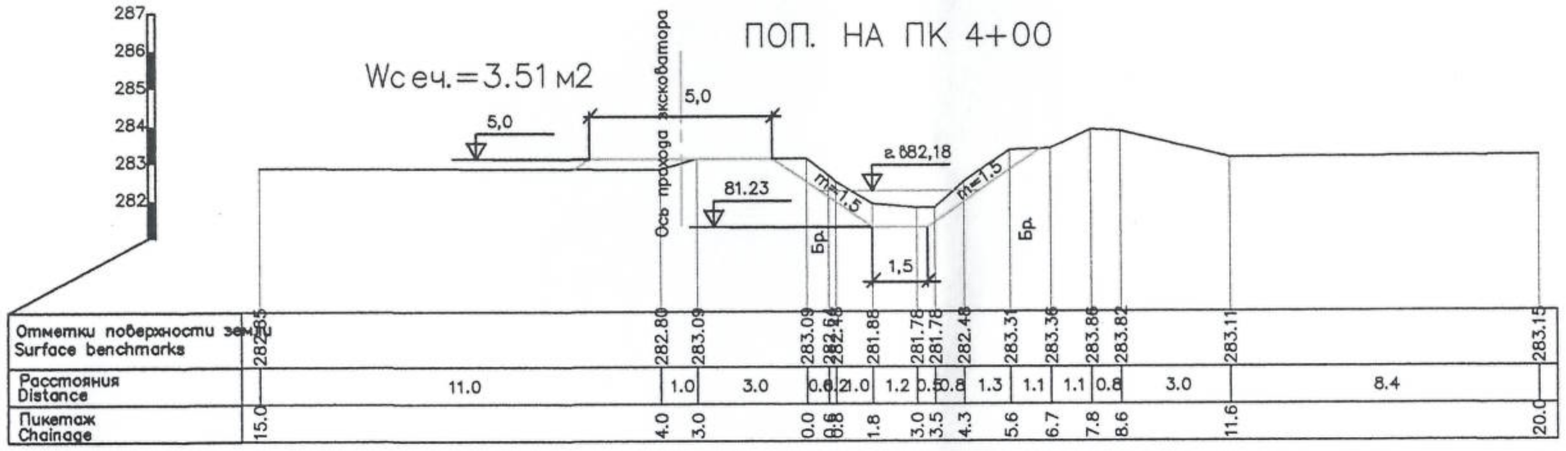
ПОП. НА ПК 4+00
Wсеч.=3.51м2
5,0
81.23
а 882,18
m=1,5
1,5
Бр.
Ось прохода экскаватора
Отметки поверхности земли
Surface benchmarks
282.85 282.80 283.09 283.09 282.64 282.46 281.85 281.78 281.76 282.48 283.31 283.36 283.86 283.82 283.11 283.15
Расстояния
Distance
11.0 1.0 3.0 0.6 0.2 1.0 1.2 0.5 0.8 1.3 1.1 1.1 0.8 3.0 8.4
Пикетаж
Chainage
15.0 4.0 3.0 0.0 0.6 0.8 1.8 3.0 3.5 4.3 5.6 6.7 7.8 8.6 11.6 20.0

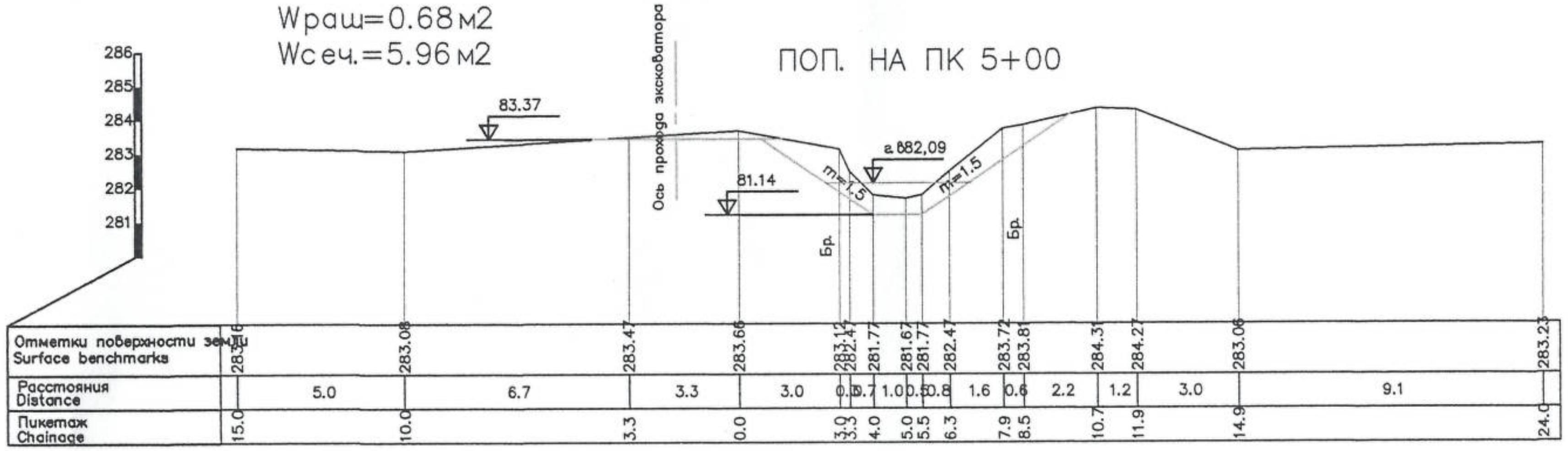
Wраш=0.68м2
Wсеч.=5.96м2
ПОП. НА ПК 5+00
83.37
81.14
а 882,09
m=1,5
Бр.
Ось прохода экскаватора
Отметки поверхности земли
Surface benchmarks
283.16 283.08 283.47 283.66 283.12 282.47 281.77 281.67 281.77 282.47 283.72 283.81 284.31 284.27 283.06 283.23
Расстояния
Distance
5.0 6.7 3.3 3.0 0.3 0.7 1.0 0.5 0.8 1.6 0.6 2.2 1.2 3.0 9.1
Пикетаж
Chainage
15.0 10.0 3.3 0.0 3.0 3.3 4.0 5.0 5.5 6.3 7.9 8.5 10.7 11.9 14.9 24.0

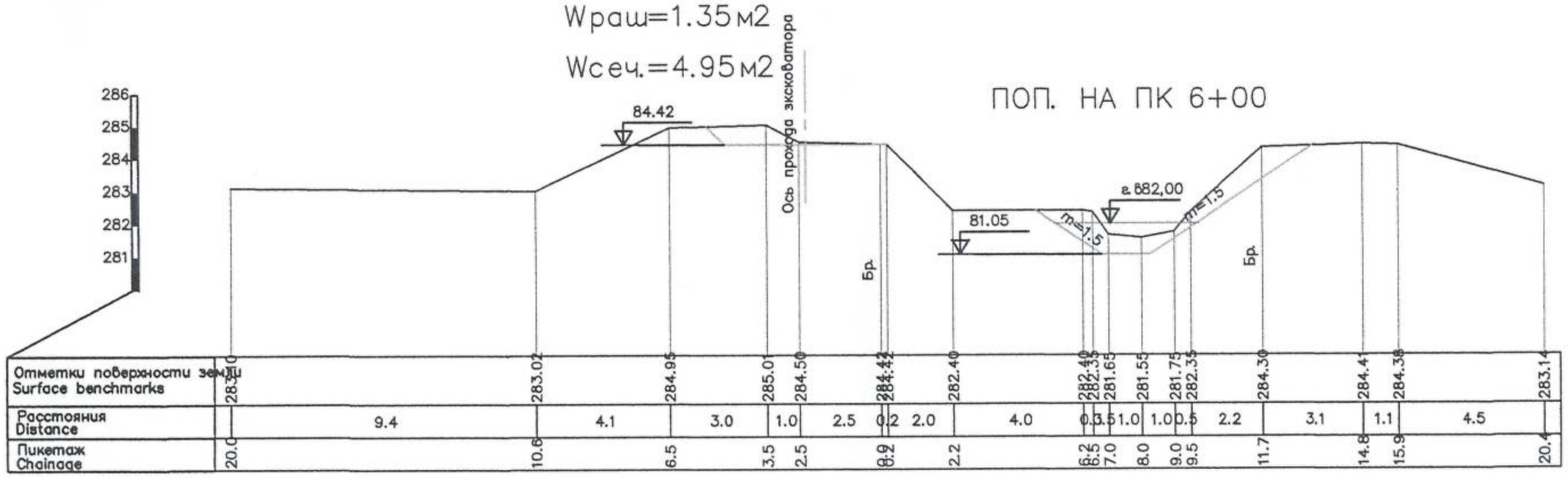
Wраш=1.35м2
Wсеч.=4.95м2
ПОП. НА ПК 6+00
84.42
81.05
а 882,00
m=1,5
Бр.
Ось прохода экскаватора
Отметки поверхности земли
Surface benchmarks
283.10 283.02 284.95 285.01 284.50 284.42 284.42 282.40 282.40 282.35 281.65 281.55 281.75 282.35 284.30 284.41 284.38 283.14
Расстояния
Distance
9.4 4.1 3.0 1.0 2.5 0.2 2.0 4.0 0.3 0.5 1.0 1.0 0.5 2.2 3.1 1.1 4.5
Пикетаж
Chainage
20.0 10.6 6.5 3.5 2.5 0.0 0.2 2.2 6.2 6.5 7.0 8.0 9.0 9.5 11.7 14.8 15.9 20.4

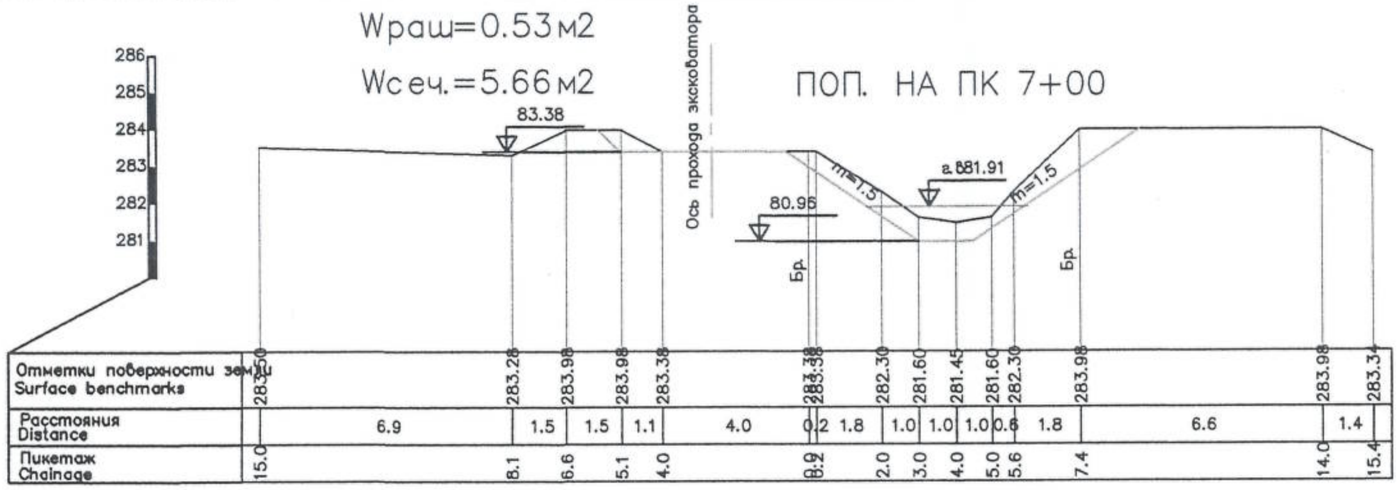
Wраш=0.53м2
Wсеч.=5.66м2
ПОП. НА ПК 7+00
83.38
80.95
а 881.91
m=1,5
Бр.
Ось прохода экскаватора
Отметки поверхности земли
Surface benchmarks
283.50 283.28 283.98 283.98 283.38 283.38 283.38 282.30 281.60 281.45 281.60 282.30 283.98 283.98 283.34
Расстояния
Distance
6.9 1.5 1.5 1.1 4.0 0.2 1.8 1.0 1.0 1.0 0.6 1.8 6.6 1.4
Пикетаж
Chainage
15.0 8.1 6.6 5.1 4.0 0.0 0.2 2.0 3.0 4.0 5.0 5.6 7.4 14.0 15.4

К–Л "КУПАКИ"	ЛИСТ 3	ЛИСТОВ 4

ПОП. НА ПК 8+00

Wсеч.=7.88м2

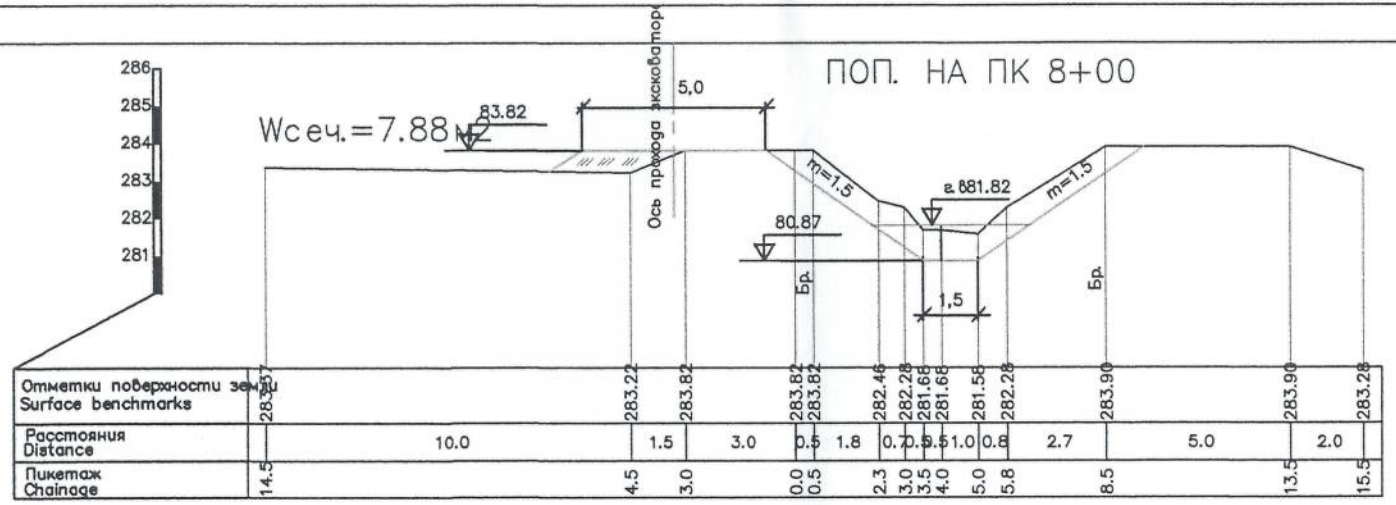

ПОП. НА ПК 9+00

Wсеч.=9.28м2

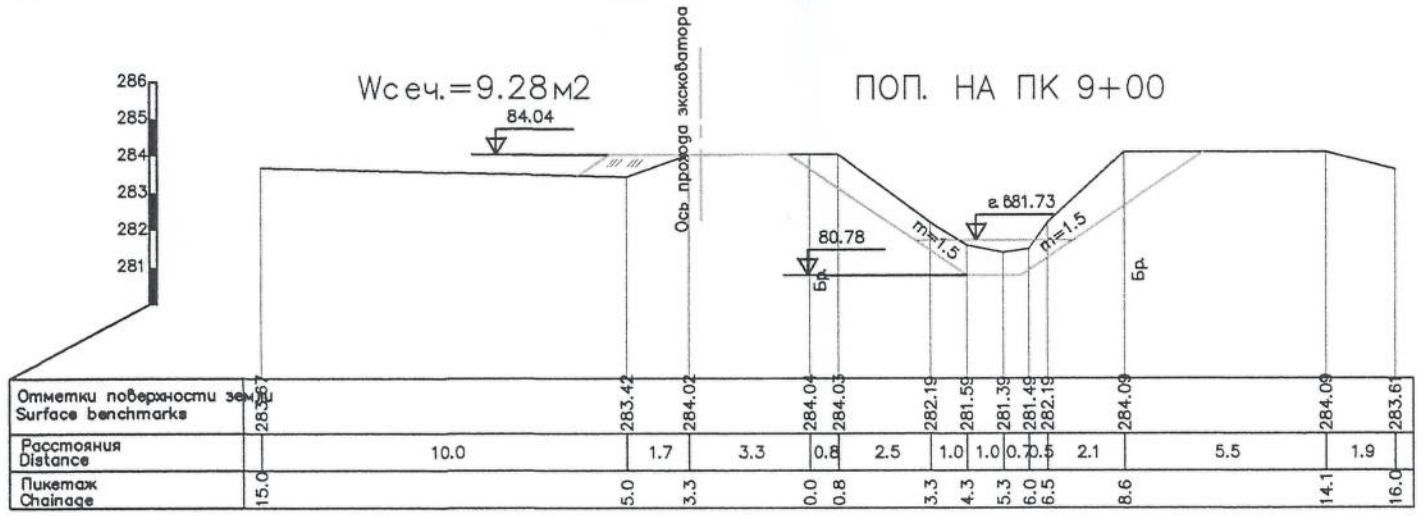

ПОП. НА ПК10+00

Wсеч.=9.32м2

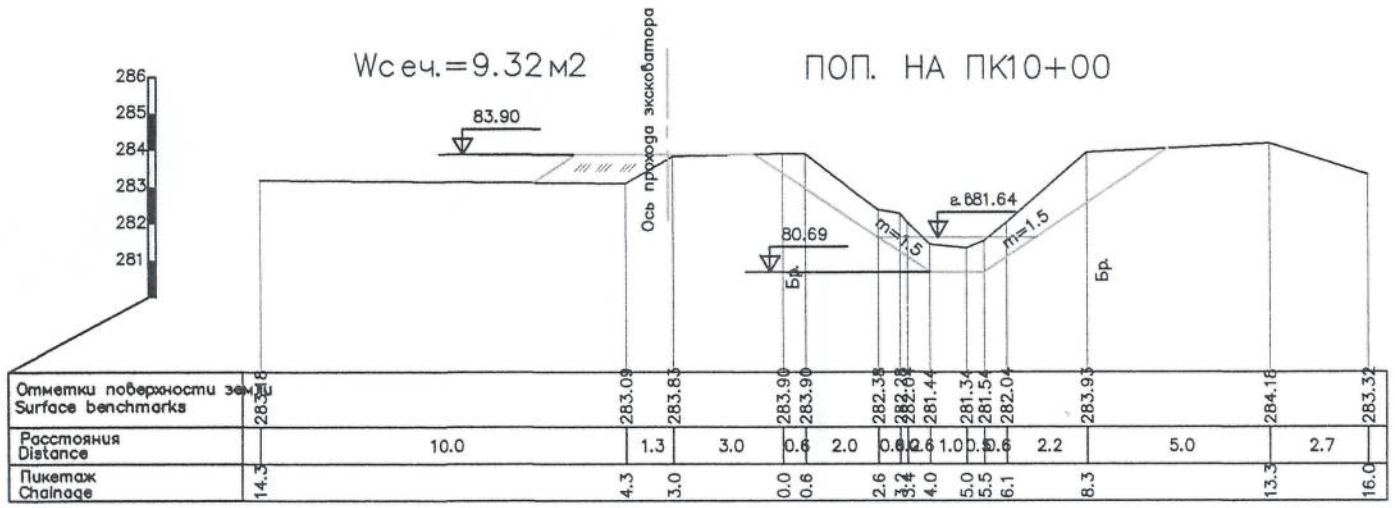

ПОП. НА ПК11+00

Wсеч.=8.61м2

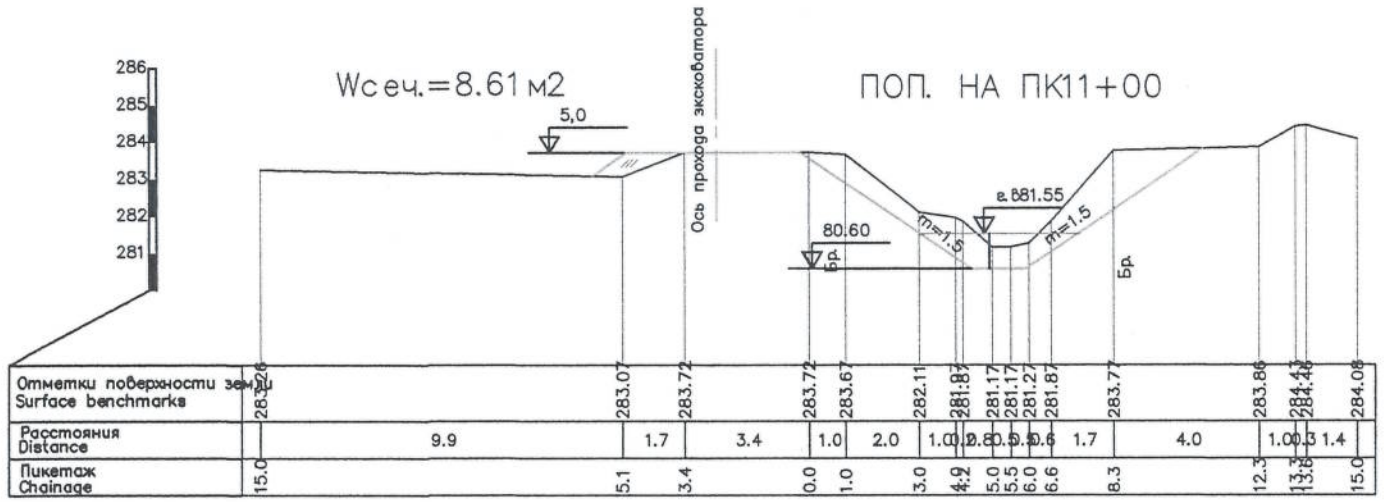

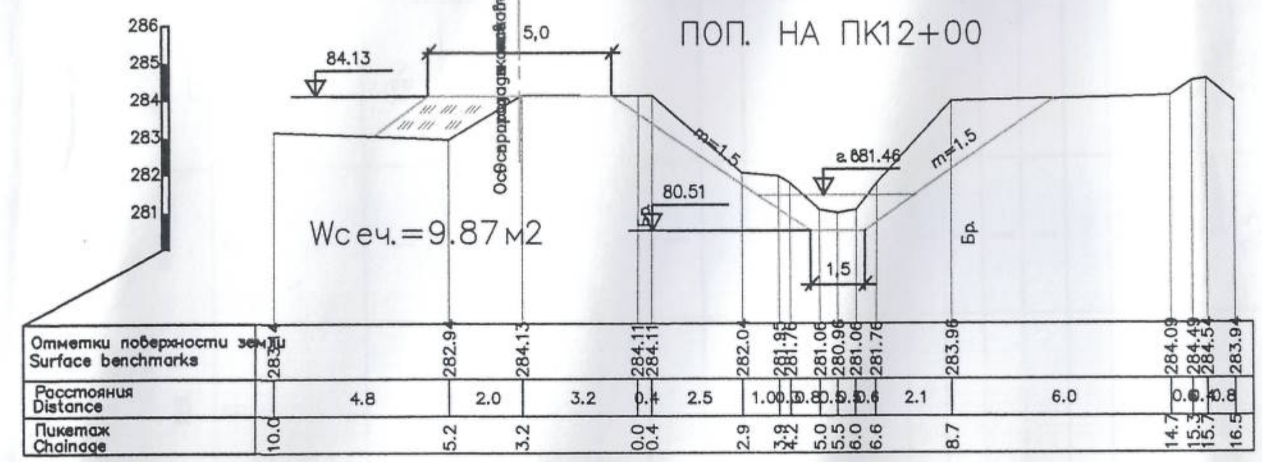

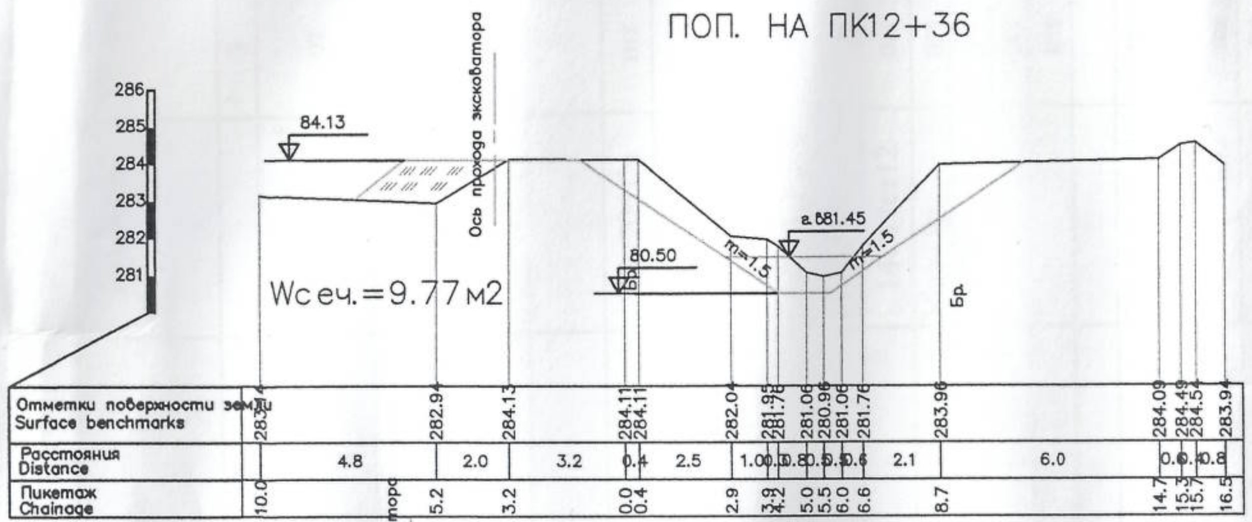

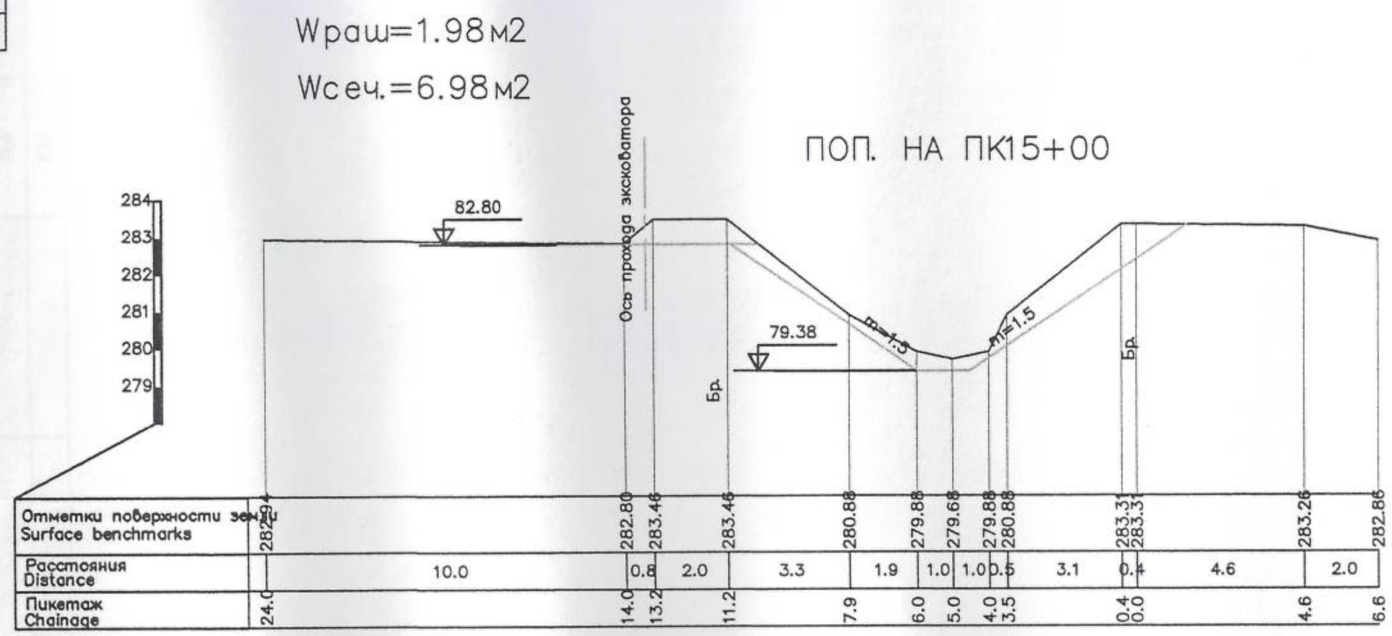

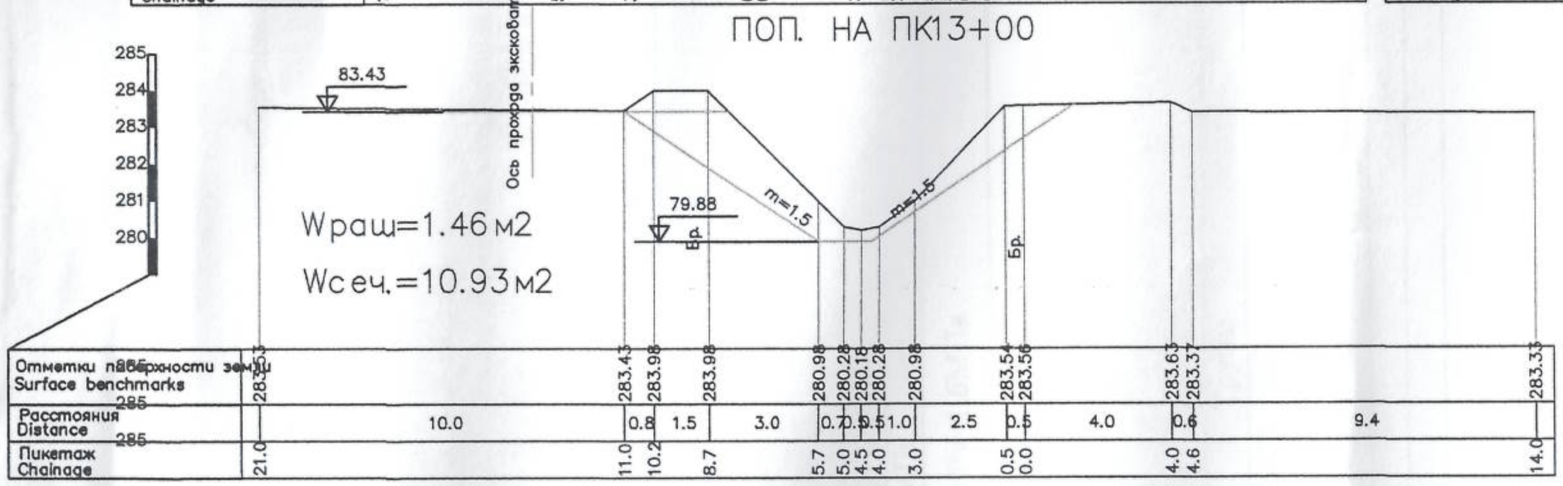

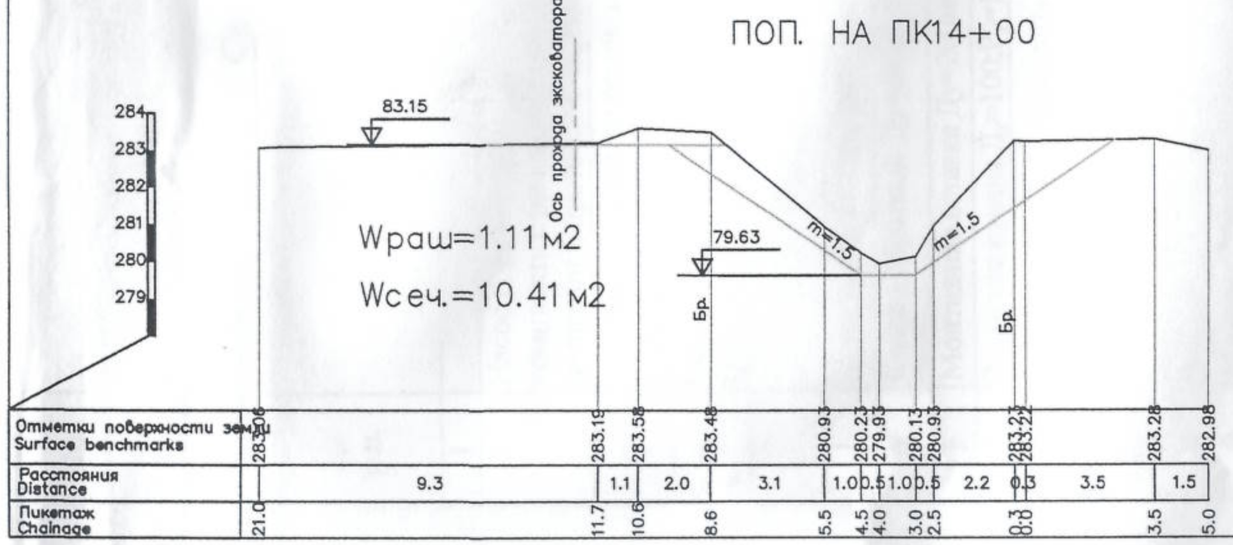

Должност.	Фамилия	Подпись	Дата	Р.П. "Строительство насосной станции с напорным водоводом для подпитки канала Нишаб в Пайарыкском районе Самаркандской области"
[redacted]				Мехочистка канала Купаки
				Поперечные профили подводящего к–ла "Купаки" — Стадия: РП; Лист: 4; Листов: 4
				С пк 0+00 по ПК [redacted]

Спецификация технологического и электротехнического оборудования

№ п.п.	Наименование и техническая характеристика оборудования	Тип, марка оборудования	Ед.изм.	Цена за единицу оборудования	Количество шт.	единицы оборудования, кг
1	2		3	5	4	7
1	Насос горизонтальный центробежный типа Д двухстороннего входа в комплекте с рамой, ответными фланцами и крепежными деталями с рабочими органами и проточной частью из износостойкой нержавеющей стали.	Д630-90 (8НДВ)	шт		1	730
2	Электродвигатель синхронный N=75 кВт; п=980 об/мин U=380В в комплекте с рамой и с дополнительным оборудованием с датчиками и инструментами	АО2-92-6	шт		1	189
3	Насос вакуумный горизонтальный в комплекте с электродвигателем А51-4. Q=1,5 $м^3$/мин; N=5,5 кВт; п=1500 об/мин U=380В	ВВН1-1,5	шт		1	90
	Арматура					
1	Задвижка с электроприводом $Д_у$=300;$Р_у$=1,0 МПа N=2,2 кВт	30ч906 бр	шт		1	
2	Клапан обратный Ду=200;$Р_у$= 1,0 МПа	19ч21 бр	шт		1	
3	Монтажная вставка Ду=200мм, $Р_у$=1,0 МПа					
4	Задвижка ручная $Д_у$=100;$Р_у$=1,0 МПа		шт		1	
5	Вентиль запорный ручной Ду=40;Ру=1,6МПа	ГОСТ 19827-92 15ч8р	шт		1	
6	Вентиль запорный ручной Ду=40;Ру=1 МПа	14С17ст12	шт		1	
7	Клапан обратный подъемный Ду=15мм Ру=1мпа	16кч11р	шт		1	0,5кг
8	Вентиль запорный муфтовый Ду=20мм Ру=1мпа	15ч8р	шт		1	
9	Манометр электроконтактный предел измерения 0-10 кгс/см2		шт		1	
10	Огнетушитель углекислотный		шт		1	
	Трубы					
1	Труба полиэтиленовая Дн=355х21,1мм	ГОСТ 18559-2001	пм		775	полиэт.
2	Труба стальная 350х6м	ГОСТ 10704-92	пм		6,8	346,9кг
3	Труба стальная .Д=108х4мм	ГОСТ 10704-92	пм		5	51.3кг
4	Трубы Ду=45х2мм		пм		2,5	5.25
5	Трубы Ду=25х2мм		пм		2	2.2

6	Трубы Ду=18х2мм	ГОСТ 10704-92	шт		1	24 ,62
7	Симметричный переход 200х150 толщ 6мм		шт		1	33,7
8	Несимметричный переход 350х250 толщ 6мм		шт		1	35,42кг
9	Отвод 33град. Ду=350х6		шт		1	22,69кг
10	Диффузор Ду=400х350 толщ 6мм		шт		1	25,79кг
11	Симметричный переход 350х200 толщ 6мм		шт		3	полиэт.
12	Выходной диффузор Ду=350х300 толщ 6мм	ГОСТ 18559-2001	шт		1	полиэт.
13	Отвод 35град. Дн=355х21,1	ГОСТ 18559-2001	шт		1	
14	Отвод 31град. Дн=355х21,1		шт		1	
15	Таль электрическая г/п 2т.с.		шт		1	
	С электродвигателем механизма подъема АОС-42 N=2.8кВт		шт		1	
	Электродвигатель механизма передвижения АОЛ -21-4 N=0,27кВт					

					Р.П.«Стр-во н. станции с напорным водоводом для подпитки канала Нишаб в Пайарыкском районе Сам. области».		
						стадия	лист	листов
					Заказная специ			