SPECIFIKIME TEKNIKE PER "MOBILIMIN E DISA AMBJENTEVE NE QENDREN MULTIFUNSKIONALE ROME-EGJIPTIANE NE DIBER

Tavoline nr.01/1

Permasat : 1400 × 940 × 750mm cope 7

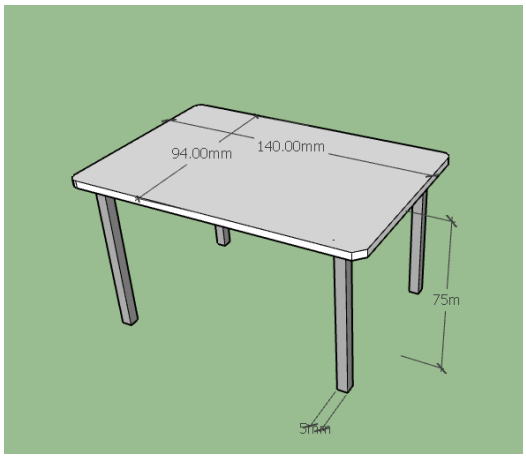

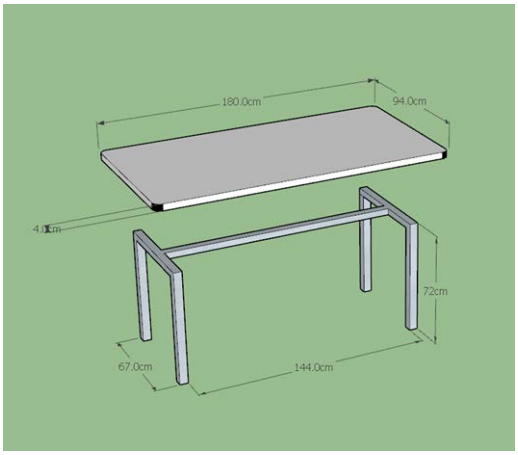

Tavolina perbehet nga :

a) Suprina drejtkendore
b) Skelet metalik

Suprina e tavolines perbehet prej M.D.F. te lyer me trashesi 32 mm. Ne distancen 150 mm me poshte nga suprina vendoset nje raft ndares M.D.F me kornize mbajtese ele metalike (dimension 20x20 mm). Skeleti me shufra metalike me dimensione 30 x 30 mm. Suprina duhet te jete e zmusuar ne te kater anet e saj. Bashkimi i elementeve te skeletit behet me saldim dhe me pjesen e suprines kapet me vida nga poshte. Skeleti mbeshtetet mbi tapa plastike per mos demtimin e dyshemese ne rast zhvendosje. Ngjyra e suprines do te jete pana me shkelqim ndersa skeleti do te lyhet me boje cilesore gri te erret. Para se te filloje prodhimi ngjyrat dhe aksesoret do te percaktohen nga personi pergjegjes i caktuar nga investitori.
Prodhim, Furnizim dhe Vendosje.

Tavoline nr.01/2

Permasat : 1400 × 800 × 750mm cope 1

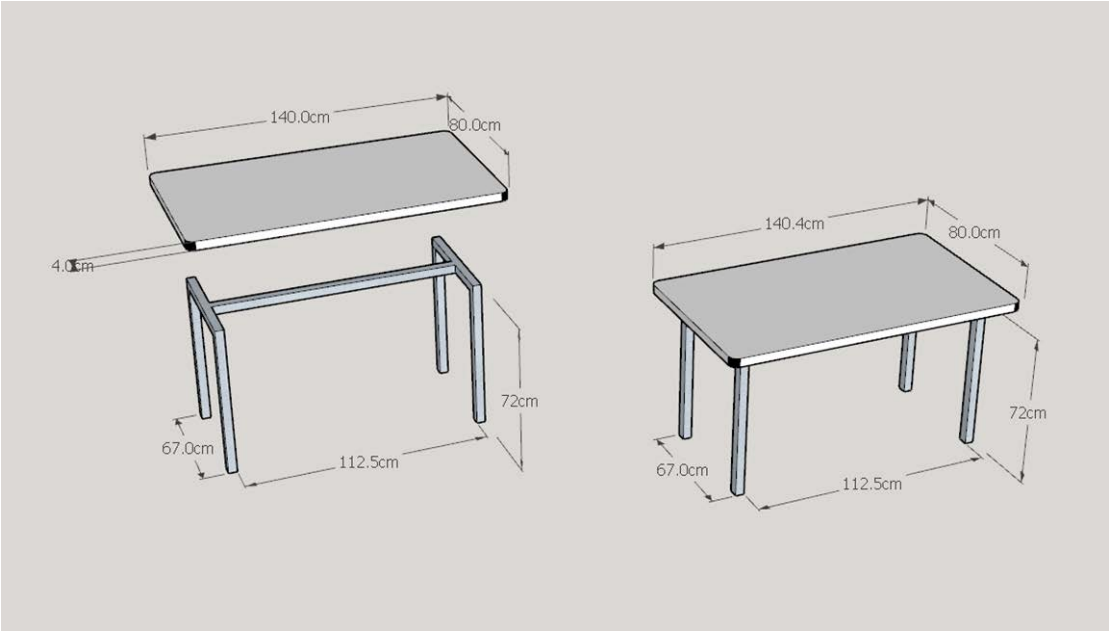

Tavolina perbehet nga :

a) Suprina drejtkendore
b) Skelet metalik

Suprina e tavolines perbehet prej M.D.F. te lyer me trashesi 32 mm. Ne distancen 150 mm me poshte nga suprina vendoset nje raft ndares M.D.F me kornize mbajtese ele metalike (dimension 20x20 mm). Skeleti me shufra metalike me dimensione 30 x 30 mm. Suprina duhet te jete e zmusuar ne te kater anet e saj. Bashkimi i elementeve te skeletit behet me saldim dhe me pjesen e suprines kapet me vida nga poshte. Skeleti mbeshtetet mbi tapa plastike per mos demtimin e dyshemese ne rast zhvendosje. Ngjyra e suprines do te jete pana me shkelqim ndersa skeleti do te lyhet me boje cilesore gri te erret. Para se te filloje prodhimi ngjyrat dhe aksesoret do te percaktohen nga personi pergjegjes i caktuar nga investitori.
Prodhim, Furnizim dhe Vendosje.

Tavoline nr.02

Permasat : Diametri 1000 × 720 mm lartesia cope 5

Tavolina perbehet nga :

a) Suprina rrethore
b) Skelet metalik
c) Kembe metalike

Tavolina mer deri ne 5 karrige nder te cilat njera prje tyre mund te jete per pesona me aftesi te kufizuar. Do te sherbeje si tavoline ngrenie ne menze dhe dimensionet dhe forma e saj iu eshte permbajtur standarteve dhe normave te parapercaktuara. Specifikimet e tavolines jepen si me poshte.
Suprina e tavolines perbehet prej M.D.F. te lyer me trashesi 32 mm. Skeleti me shufra metalike me dimensione 30 x 30 mm. Kemba metalike me diameter 500 mm e cila sherben edhe si bazament i tavolines. Suprina duhet te jete e zmusuar ne te gjithe perimetrin e saj. Bashkimi i elementeve te skeletit behet me saldim dhe me pjesen e suprines kapet me vida nga poshte. Skeleti mbeshtetet mbi tapa plastike per mos demtimin e dyshemese ne rast zhvendosje.
Ngjyra e suprines do te jete pana me shkelqim ndersa skeleti do te lyhet me boje cilesore gri te erret. Para se te filloje prodhimi ngjyrat dhe aksesoret do te percaktohen nga personi pergjegjes i caktuar nga investitori.
Prodhim, Furnizim dhe Vendosje.

Tavoline nr.03

Permasat :1400 mm 800 mm × 720 mm cope 3

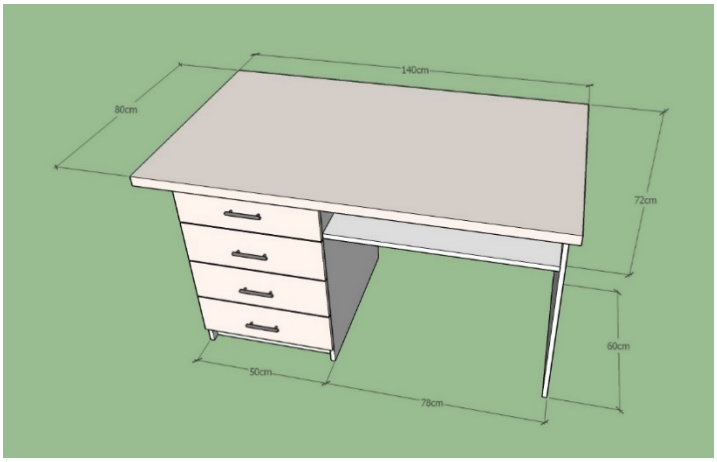

Tavolina perbehet nga :

a) Suprina drejtkendore
b) Komo me sirtare
c) Raft ndares

Tavolina eshte e tipit tavoline zyre me 4 syrtare ne njeren ane dhe nje raft ndares. Kjo lloj tavoline vendoset ne dhomat e vleresimit per terapi individuale dhe dimensionet dhe forma e saj iu eshte permbajtur standarteve dhe normave te parapercaktuara. Specifikimet e tavolines jepen si me poshte.
Suprina e tavolines perbehet prej M.D.F. te lyer me trashesi 32 mm. Struktura mbajtese e tavolines eshte me M.D.F me te njejten ngjyre me suprinen. Suprina dhe pjesete e tjera duhet te jene te zmusuara ne te gjithe anet e dukshme. Bashkimi i elementeve behet me kende plastik ose metalik dhe me vita te dimensioneve te caktuara ne pjeset e nevojshme. Struktura ose kembet e tavolines mbeshtete mbi tapa plastike per mos demtimin e dyshemese ose te mobiljes ne rast zhvendosje.
Ngjyra e te gjithe elementeve do te jete pana me shkelqim. Para se te filloje prodhimi ngjyrat dhe aksesoret do te percaktohen nga personi pergjegjes i caktuar nga investitori.
Prodhim, Furnizim dhe Vendosje.

Etazhier nr.04

Permasat : Pjesa e poshtme.- 3450× 450 ×516 mm
Pjesa e siperme. -3450× 300 ×1582 mm cope 5

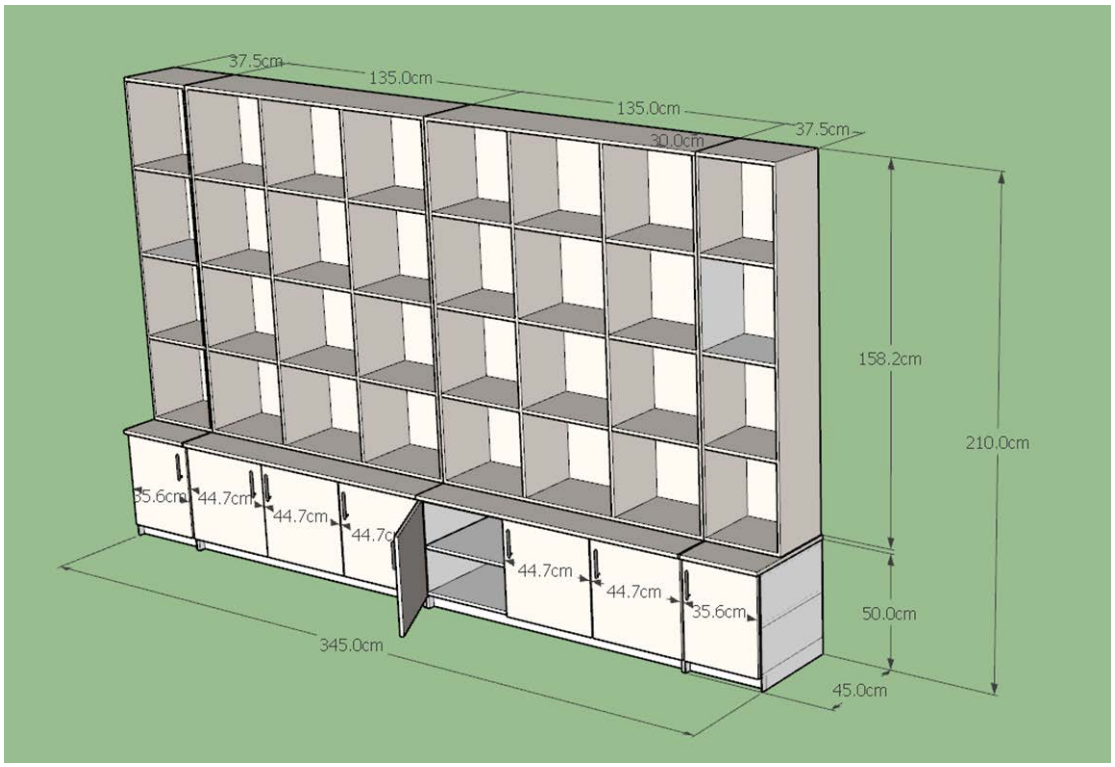

Etazhieri perbehet nga keto elemente:

-Pjesa e poshtme
a) Nje kuti me suprine dhe fund si dhe me ndarje te brendshme
b) 6 kapake me dimension 447 mm + 2 kapake 356mm

-Pjesa e siperme
a) Nje raft pa kapake i mbeshtetur mbi pjesen e poshtme dhe me kapje ne mur

Etazhieri prodhohet me melamin ngjyre pana me trashesi 16 mm ne pjeset e brendshme dhe me akrelik ngjyre pana me trashesi 18 mm ne te gjitha pjeset e dukshme. Shpina eshte e perbere me fiber me trashesi 4 mm me ngjyre pana.
Bashkimi i elementeve behet me vida te dimensioneve perkatese. Montimi i kapakeve behet me mentesha. Kontakti me token behet me tapa plastike per mbrojtjen e saj nga lageshtira dhe demtime te ndryshme.
Dorezat duhet te jene inoksi.
Para se te filloje prodhimi ngjyrat do te percaktohen nga personi pergjegjes i caktuar nga investitori, dhe permasat duhet te maten edhe nje here nga prodhuesit.
Prodhim, Furnizim dhe Vendosje.

Dollap nr.05

Permasat : 450-1800 mm × 450-3300 mm × 2100 mm cope 1

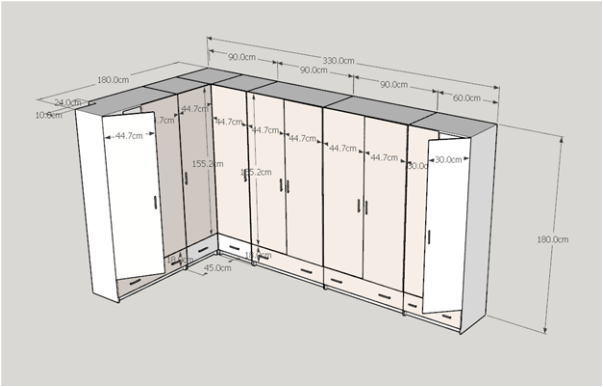

Dollapi perbehet nga :

a) 6 Kuti
b) 11 Kapake

Etazhieri prodhohet me melamin ngjyre pana me trashesi 16 mm ne pjeset e brendshme dhe me akrelik ngjyre pana me trashesi 18 mm ne te gjitha pjeset e dukshme. Shpina eshte e perbere me fiber me trashesi 4 mm me ngjyre pana.
Bashkimi i elementeve behet me vida te dimensioneve perkatese. Montimi i kapakeve behet me mentesha. Kontakti me token behet me tapa plastike per mbrojtjen e saj nga lageshtira dhe demtime te ndryshme.
Dorezat duhet te jene inoksi.
Ngjyra e kapakeve te etazhierit do te jete pana me shkelqim, pjeset e tjera do jene me ngjyre te perafert me kapaket. Para se te filloje prodhimi ngjyrat dhe aksesoret do te percaktohen nga personi pergjegjes i caktuar nga investitori.
Prodhim, Furnizim dhe Vendosje.

Ishull nr.06

Permasat : 1000mm x 950 x 860 cope 1

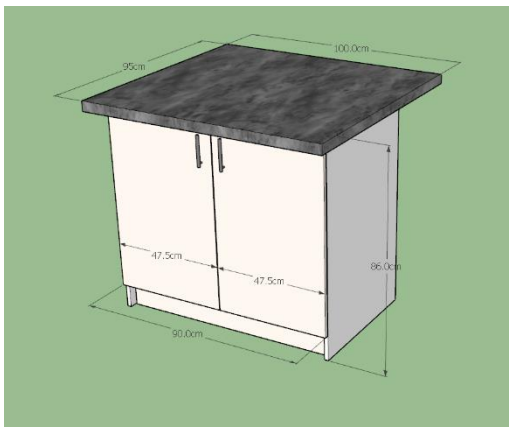

Ishulli perbehet nga :

a) Pjesa e poshtme

Ishulli perbehet nga pjesa e poshtme , ku specifikimet e tyre jepen si me poshte. Kapaket dhe sirtaret e kuzhines jene me material akrelik, ku anesoret e tyre vishen me P.V.C. Struktura e brendshme e ishullit eshte me material melamin dhe do te kete te njejten ngjyre me kapaket. Bashkimi i elementeve behet me kende plastik ose metalik dhe me vida te dimensioneve te caktuara ne pjeset e nevojshme. Struktura mbajtese e pjeses se poshtme te ishullit mbeshtetet mbi kembe plastike 100 mm dhe mbulohen nga pjesa ballore me xokol me dimension sa gjatesia e ishullit. Element tjeter i ishullit eshte edhe bankoja me trashesi 40 mm e cila do te jete me ngjyre te erret ,qe te perafrohet me ngjyren e pllakave dhe te beje nje thyerje kontrastesh me ngjyren e hapur te kapakeve
Ngjyra e kapakeve dhe e sirtarit do te jete pana me shkelqim, pjeset e tjera do jene me ngjyre te perafert me kapaket. Para se te filloje prodhimi ngjyrat dhe aksesoret do te percaktohen nga personi pergjegjes i caktuar nga investitori.
Prodhim, Furnizim dhe Vendosje.

Kuzhina nr.07

Permasat : cope 1

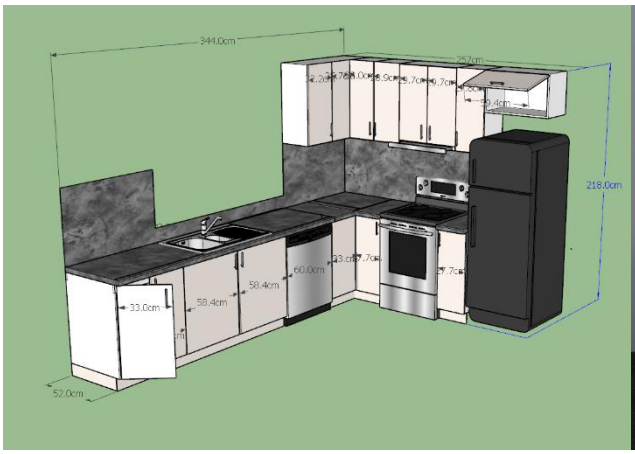

Kuzhina perbehet nga :

a) Pjesa e poshtme
b) Pjesa e siperme

Kuzhina perbehet nga pjesa e poshtme dhe pjesa e siperme, ku specifikimet e tyre jepen si me poshte.
Kapaket dhe sirtaret e kuzhines jene me material akrelik, ku anesoret e tyre vishen me P.V.C. Struktura e brendshme e kuzhines eshte me material melamin dhe do te kete te njejten ngjyre me kapaket. Bashkimi i elementeve behet me kende plastik ose metalik dhe me vida te dimensioneve te caktuara ne pjeset e nevojshme. Struktura mbajtese e pjeses se poshtme te kuzhines mbeshtetet mbi kembe plastike 100 mm dhe mbulohen nga pjesa ballore me xokol me dimension sa gjatesia e kuzhines. Struktura e pjeses se siperme kapet me ele cilecore dhe vidosje me upa ne mur. Gjithashtu pjesa e siperme per perforcim mbeshtetet edhe mbi pllakat murale te kuzhines. Element tjeter i kuzhines eshte edhe bankoja me trashesi 40 mm e cila do te jete me ngjyre te erret ,qe te perafrohet me ngjyren e pllakave dhe te beje nje thyerje kontrastesh me ngjyren e hapur te kapakeve. Izolimi i bankos me pllakat behet me aksesor cilesor alxatine qe te mos rrezikoje rrjedhjen e ujit qe si pasoje sjell prishjen e mobiljes. Gjithashtu izolimi dhe kapja shume e fiksuar e lavapjates behet me kapse cilesore dhe per izolim perdoret plasteline e posacme per izolimin nga uji. Ne dy anet e kuzhines jane te vendosura paisje elektrike te cilave iu behet vendi sipas standarteve.
Ngjyra e kapakeve dhe e sirtarit do te jete pana me shkelqim, pjeset e tjera do jene me ngjyre te perafert me kapaket. Para se te filloje prodhimi ngjyrat dhe aksesoret do te percaktohen nga personi pergjegjes i caktuar nga investitori.
Prodhim, Furnizim dhe Vendosje.

Etazhier nr.08

Permasat : Pjesa e poshtme.- 1800× 450 ×516 mm
Pjesa e siperme. - 1800× 300 ×1582 mm cope 1

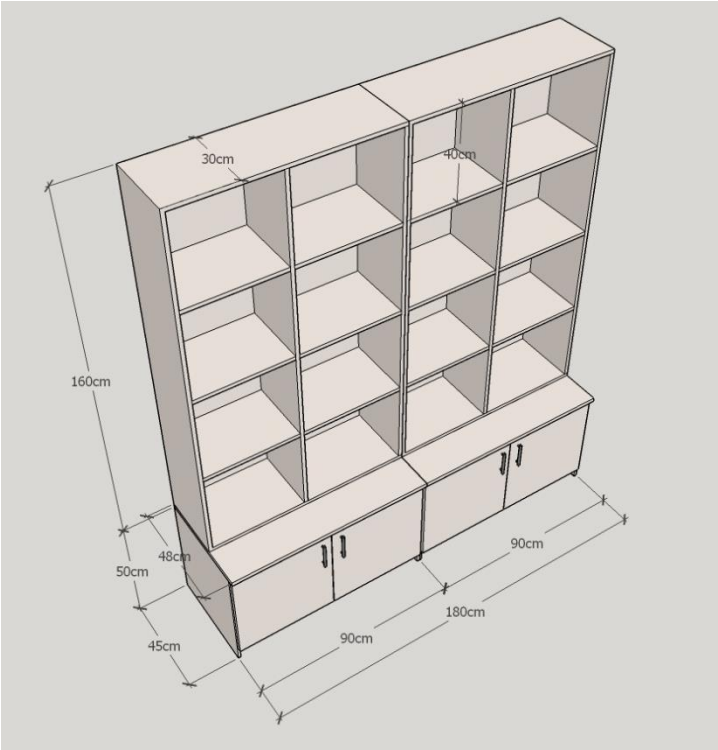

Etazhieri perbehet nga keto elemente:

-Pjesa e poshtme
a) Nje kuti me suprine dhe fund si dhe me ndarje te brendshme
b) 4 kapake me dimension 447 mm

-Pjesa e siperme
a) Nje raft pa kapake i mbeshtetur mbi pjesen e poshtme dhe me kapje ne mur

Etazhieri prodhohet me melamin ngjyre pana me trashesi 16 mm ne pjeset e brendshme dhe me akrelik ngjyre pana me trashesi 18 mm ne te gjitha pjeset e dukshme. Shpina eshte e perbere me fiber me trashesi 4 mm me ngjyre pana.
Bashkimi i elementeve behet me vida te dimensioneve perkatese. Montimi i kapakeve behet me mentesha. Kontakti me token behet me tapa plastike per mbrojtjen e saj nga lageshtira dhe demtime te ndryshme.
Dorezat duhet te jene inoksi.
Para se te filloje prodhimi ngjyrat do te percaktohen nga personi pergjegjes i caktuar nga investitori, dhe permasat duhet te maten edhe nje here nga prodhuesit.
Prodhim, Furnizim dhe Vendosje.

Dollap nr.09

Permasat : 450- 2250 mm × 450-2400 mm × 2100 mm cope 1

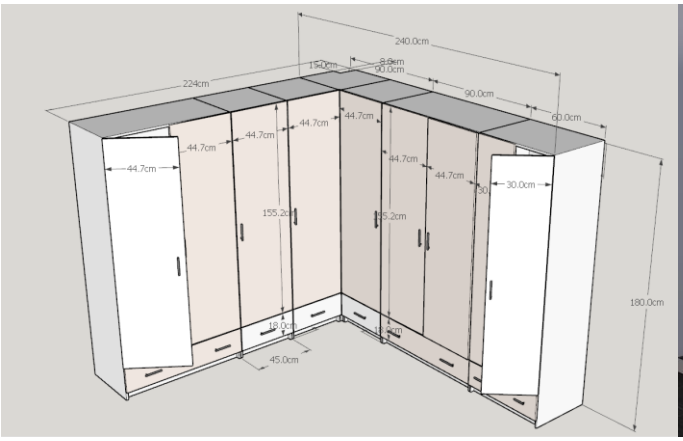

Dollapi perbehet nga :

a) 5 Kuti
b) 9 Kapake

Etazhieri prodhohet me melamin ngjyre pana me trashesi 16 mm ne pjeset e brendshme dhe me akrelik ngjyre pana me trashesi 18 mm ne te gjitha pjeset e dukshme. Shpina eshte e perbere me fiber me trashesi 4 mm me ngjyre pana.
Bashkimi i elementeve behet me vida te dimensioneve perkatese. Montimi i kapakeve behet me mentesha. Kontakti me token behet me tapa plastike per mbrojtjen e saj nga lageshtira dhe demtime te ndryshme.
Dorezat duhet te jene inoksi.
Ngjyra e kapakeve te etazhierit do te jete pana me shkelqim, pjeset e tjera do jene me ngjyre te perafert me kapaket. Para se te filloje prodhimi ngjyrat dhe aksesoret do te percaktohen nga personi pergjegjes i caktuar nga investitori.
Prodhim, Furnizim dhe Vendosje.

Tavoline nr.10

Permasat :1800 mm 700 mm × 900 mm cope 1

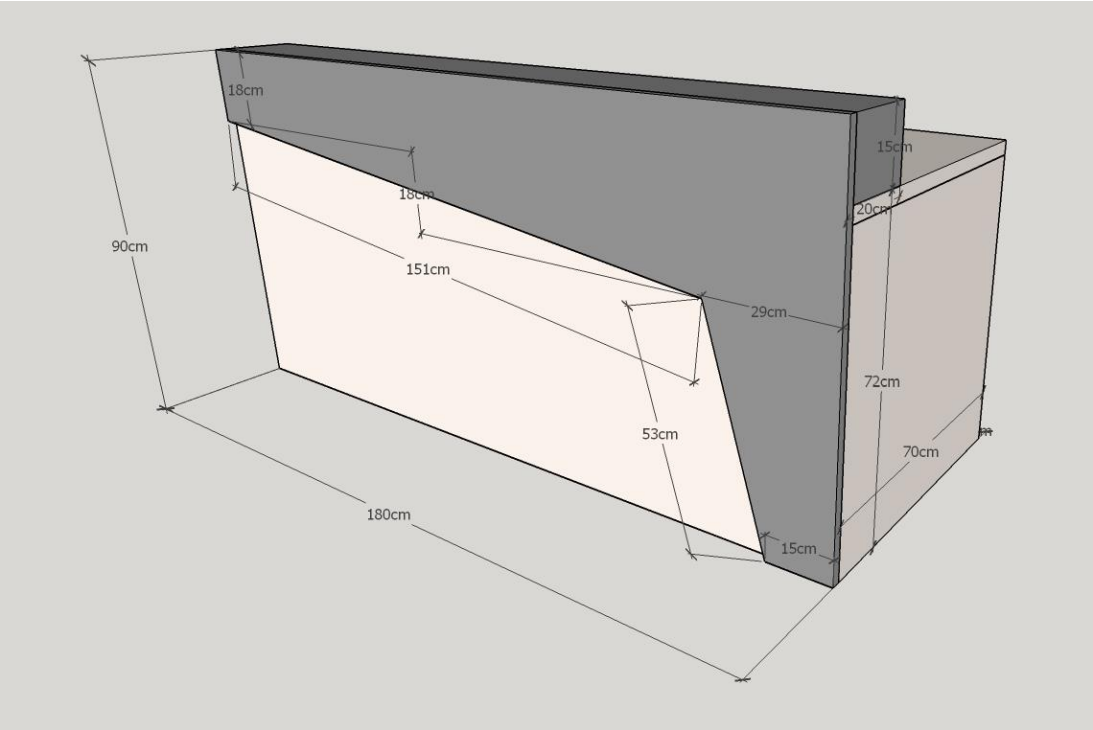

Tavolina perbehet nga :

a) Struktura drejtkendore e hapur karriget
b) Struktur MDF me ngjyre tjeter per te ndritur si banak

Tavolina eshte e tipit tavoline zyre konference. Kjo lloj tavoline vendoset ne ambjentin e salles se trajnimeve /biblioteke dhe dimensionet dhe forma e saj iu eshte permbajtur standarteve dhe normave te parapercaktuara. Specifikimet e tavolines jepen si me poshte.
Suprina e tavolines perbehet prej M.D.F. te lyer me trashesi 32 mm. Struktura mbajtese e tavolines eshte me M.D.F me te njejten ngjyre me suprinen. Suprina dhe pjesete e tjera duhet te jene te zmusuara ne te gjithe anet e dukshme. Bashkimi i elementeve behet me kende plastik ose metalik dhe me vita te dimensioneve te caktuara ne pjeset e nevojshme. Struktura ose kembet e tavolines mbeshtete mbi tapa plastike per mos demtimin e dyshemese ose te mobiljes ne rast zhvendosje.
Ngjyra e te gjithe elementeve do te jete pana me shkelqim. Para se te filloje prodhimi ngjyrat dhe aksesoret do te percaktohen nga personi pergjegjes i caktuar nga investitori.
Prodhim, Furnizim dhe Vendosje.

Karriget

Llojet : 3

Karriget jane 3 tipe :

a) Karrige zyre cope 3
b) Karrige klase me tapiceri cope 43
c) Karrige klase me tapiceri blu cope 39

Karriget e zyrave jane me rrota dhe me tapiceri ngjyre bezhe
Karriget e sherbimit jane te thjeshta me tapiceri ngjyre bezhe .
Karriget e klasave me tapiceri blu jane per klasa te medha mbledhjeje

Para se te filloje prodhimi ngjyrat dhe aksesoret do te percaktohen nga personi pergjegjes i caktuar nga investitori.
Prodhim, Furnizim dhe Vendosje.