ԳԱՎԱՌ ՔԱՂԱՔԻ ԱՐԾՎԱՔԱՐ ԹԱՂԱՄԱՍ 1-ԻՆ ՓՈՂՈՑ 2-ՐԴ ՆՐԲԱՆՑՔ ԹԻՎ 27 ՀԱՍՑԵՈՒՄ ԳՏՆՎՈՂ ՄԱՌԱՆԻ ԸՆԴԼԱՅՆՄԱՆ ՆԱԽԱԳԻԾ

ԿԱՏԱՐՈՂ `
<<ԱԿՈՒՌԱՏ ԳՌՈՒՊ>> ՍՊԸ

ՏՆՕՐԵՆ `
Ա. ԻՈԱՆՆԵՍՅԱՆ_____:

ՀԱՄԱՁԱՅՆԵՑՎԱԾ Է ԳԱՎԱՌ ՀԱՄԱՅՆՔԻ ՂԵԿԱՎԱՐ՝
ԳՈՒՐԳԵՆ ՄԱՐՏԻՐՈՍՅԱՆԻ ՀԵՏ_____:

ԵՐԵՎԱՆ - 2019

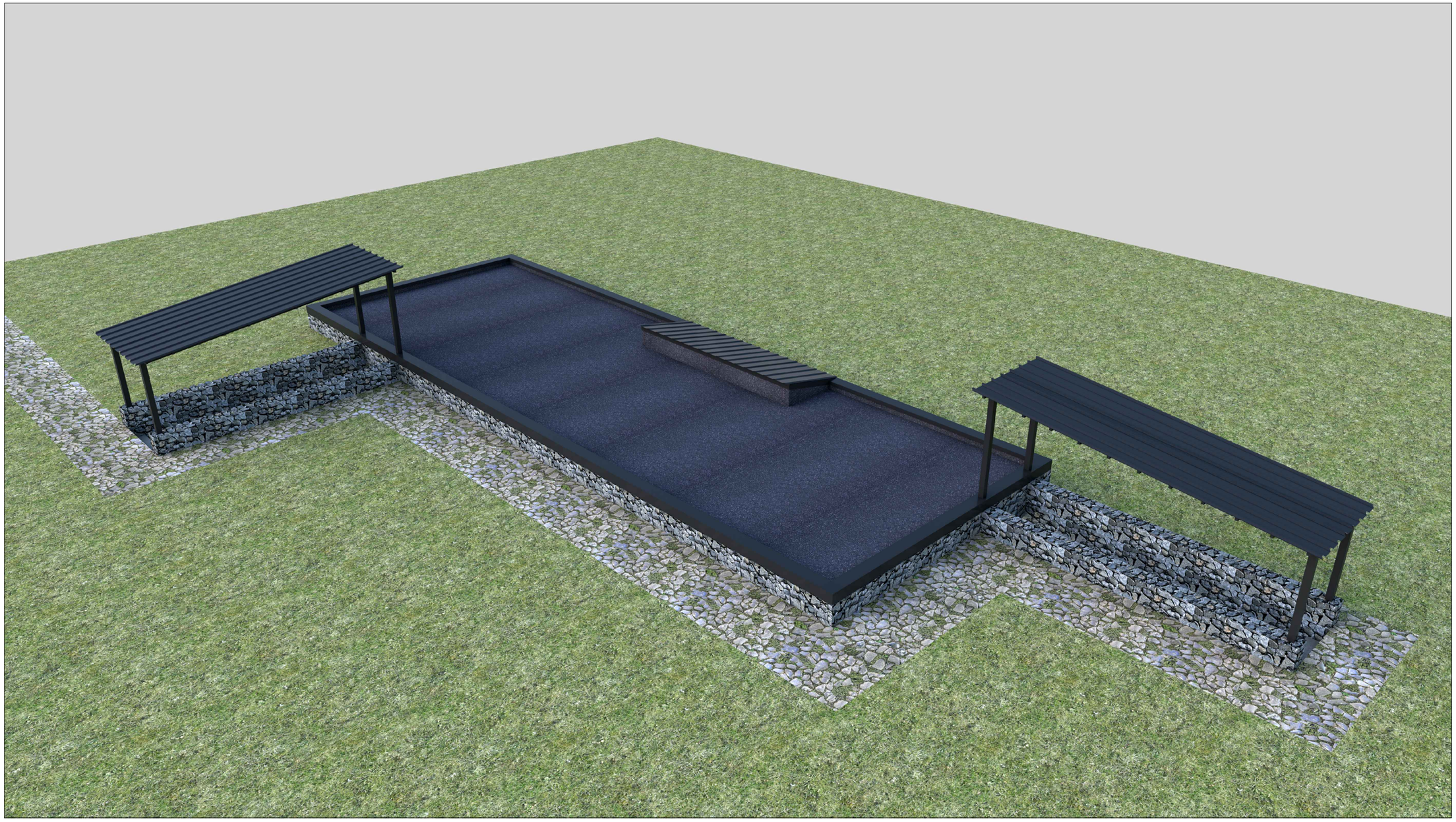

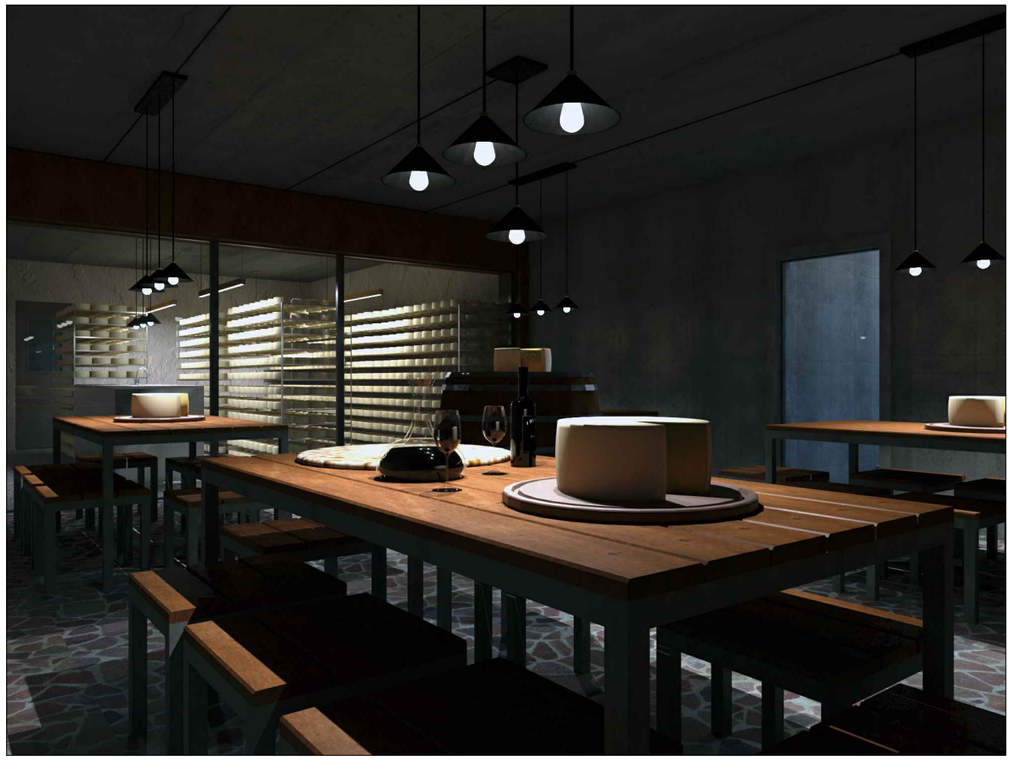

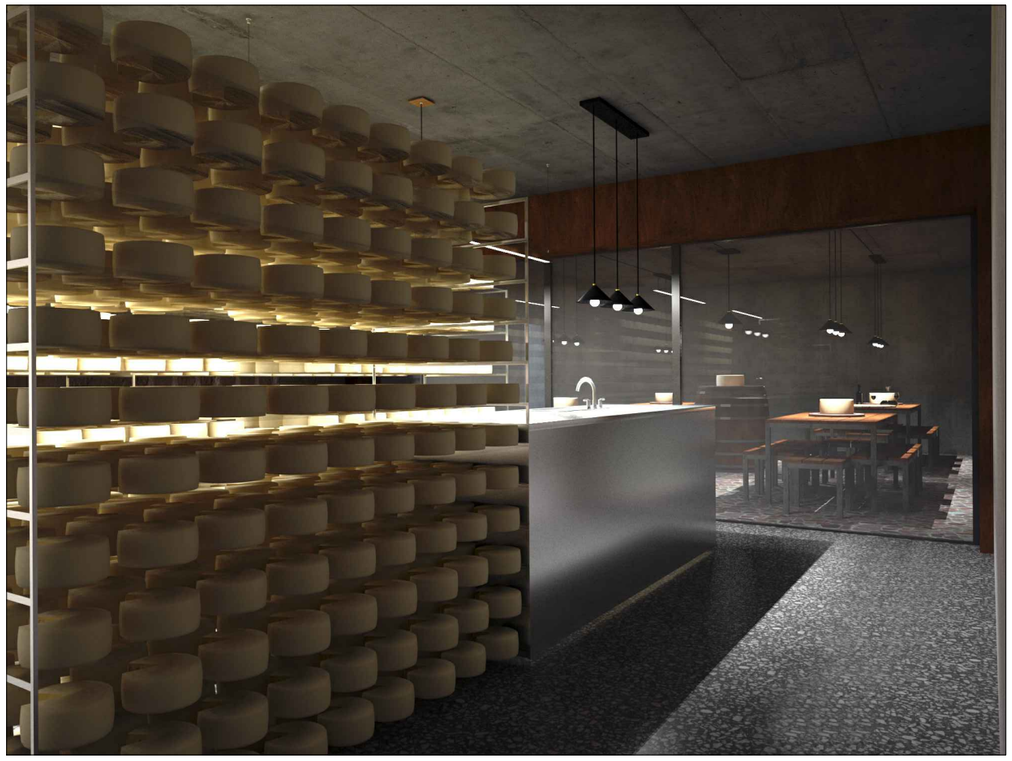

Հրատարակչական բաժին

ՀԱՅԱՍՏԱՆԻ ՀԱՆՐԱՊԵՏՈՒԹՅՈՒՆ

ՎԿԱՅԱԿԱՆ

ԱՆՇԱՐԺ ԳՈՒՅՔԻ ՄԵՓԱԿԱՆՈՒԹՅԱՆ (ՕԳՏԱԳՈՐԾՄԱՆ) ԻՐԱՎՈՒՆՔԻ ԳՐԱՆՑՄԱՆ

ՎԿԱՅԱԿԱՆԸ ՏՐՎԱԾ Է սեփականության ՀԱՅԱՍՏԱՆԻ ՀԱՆՐԱՊԵՏՈՒԹՅԱՆ ԻՐԱՎՈՒՆՔՈՎ
(սեփականության կամ օգտագործման)

Յոզոյանյան Բաղրատ Հայրիկի
(սեփականատիրոջ (օգտագործողի) անունը (անվանումը)

Մելքումյան Հայոց Գորիսի

Պետրոսյան Սոնա Բաղրատի

Մելքումյան Հերմոնե Հայոցի

Մելքումյան Բաղրատ Հայոցի

Մելքումյան Դավիթ Հայոցի

Գեղարքունիքի մարզ գ. Գետիկ Հարկելանքներ թաղամաս
(անշարժ գույքի գտնվելու վայրը (հասցեն), անվանումը)

1. 1-ին փողոց, 2-րդ նրբանցք բնակելի տուն 27 ՆԿԱՏՄԱՄԲ

27.04.91թ. Գետիկի հող. բաժնի և սեպ. հաշիվ թիվ 8 գրանցմանց փաստ.
(անշարժ գույքի ձեռքբերման իրավունքը հաստատող փաստաթղթի անվանումը)

ՀԻՄԱՆ ՎՐԱ

ԳՐԱՆՑՎԱԾ Է ՀԱՅԱՍՏԱՆԻ ՀԱՆՐԱՊԵՏՈՒԹՅԱՆ ԿԱՌԱՎԱՐՈՒԹՅԱՆՆ ԱՌԸՆԹԵՐ ԱՆՇԱՐԺ ԳՈՒՅՔԻ ԿԱԴԱՍՏՐԻ ՊԵՏԱԿԱՆ ԿՈՄԻՏԵԻ, ԳՈՒՅՔԻ ՆԿԱՏՄԱՄԲ ԻՐԱՎՈՒՆՔՆԵՐԻ ՊԵՏԱԿԱՆ ԳՐԱՆՑՄԱՆ ՄԻԱՍՆԱԿԱՆ 05-001-41-53 ՄԱՏՅԱՆԻ 207 ՀԱՄԱՐԻ ՏԱԿ:

ՍՈՒՅՆ ՎԿԱՅԱԿԱՆԸ ԿԱԶՄՎԱԾ Է ԵՐԿՈՒ ՕՐԻՆԱԿԻՑ. ՄԵԿԸ ՏՐՎՈՒՄ Է ՍԵՓԱԿԱՆԱՏԻՐՈՋԸ (ՕԳՏԱԳՈՐԾՈՂԻՆ), ՄՅՈՒՍԸ ՊԱՀՎՈՒՄ Է ՀԱՅԱՍՏԱՆԻ ՀԱՆՐԱՊԵՏՈՒԹՅԱՆ ԿԱՌԱՎԱՐՈՒԹՅԱՆՆ ԱՌԸՆԹԵՐ ԱՆՇԱՐԺ ԳՈՒՅՔԻ ԿԱԴԱՍՏՐԻ ՊԵՏԱԿԱՆ ԿՈՄԻՏԵԻ ԱՇԽԱՏԱԿԱԶՄԻ ՏԱՐԱԾՔԱՅԻՆ ՍՏՈՐԱԲԱԺԱՆՈՒՄՈՒՄ:

ՀԱՅԱՍՏԱՆԻ ՀԱՆՐԱՊԵՏՈՒԹՅԱՆ ԿԱՌԱՎԱՐՈՒԹՅԱՆՆ
ԱՌԸՆԹԵՐ ԱՆՇԱՐԺ ԳՈՒՅՔԻ ԿԱԴԱՍՏՐԻ ՊԵՏԱԿԱՆ
ԿՈՄԻՏԵԻ ԱՇԽԱՏԱԿԱԶՄԻ ՏԱՐԱԾՔԱՅԻՆ ՍՏՈՐԱԲԱԺԱՆՄԱՆ

ՂԵԿԱՎԱՐ Ա. Բաղրատյան
(ստորագրությունը)

Կ.S.

«28» Հոկտեմբեր 2006թ.

2139257

ՀՈՂԱՄԱՍԻ ՀԱՏԱԿԱԳԻԾԸ

1:1000

(մասշտաբը)

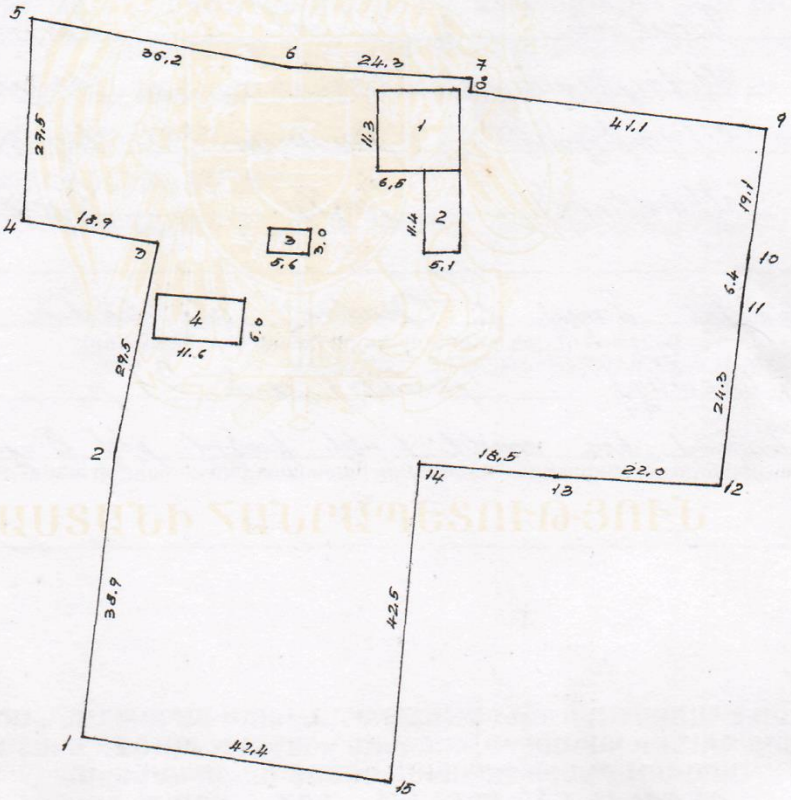

Տեսակը	Երկարությունը Դիրքը ըստ չափագրության	Անվանումը Նշանակությունը	
1-2	38.9	Հարավային	Մեղմուտիր
2-3;3-4	29.5;18.9	Արևմտյան	Ալեքսան
4-5	27.5	Հյուսիսային	Մարտիրոսյան
5-6	36.2	Արևելյան	Մանուկ
6-7	24.3	Հարավային	Ստեփան
7-8;8-9	;41.1		
9-10	19.1	Հարավարևելյան	Աշոտ
10-11	6.4		
11-12	24.3	Հյուսիսային	Ռուզան
12-13	22.0	Երեցյան	Լուսիկ
13-14;14-15	18.5;42.5	Արևմտյան	Հայկազ
15-1	42.4	Հարավային	

Շենքերի տեսակը	Շենքերի նշանակությունը
1	բնակելի տուն
2	կոտրատուն
3	մարտիրոսյան
4	հանրակրթական

Կատարող

(ստորագրությունը)

Տիգրան Գրիգորի Թեմ

Գ.Հակոբյան

ՇԵՆՔԻ ՀԱՏԱԿԱԳԻԾԸ

1:200

(մասշտաբը)

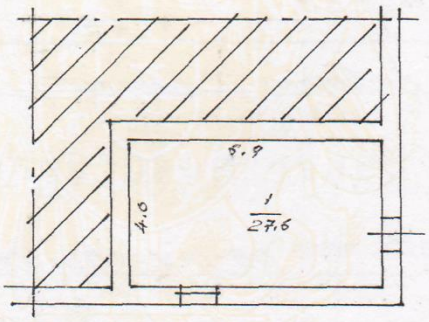

ԿԱՌԱՎԱՅՐԱԿԱՆ

H = 1.2
h = 2.0
D = 0,5

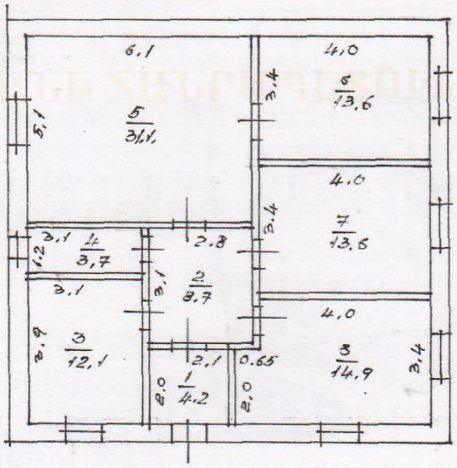

1 ԿԱՌ

H = 3,1
h = 2.9
D = 0,5
d = 0,2

Գլխ. ճարտ. Ա.Ա.

Գլխ. ինժ. Ա.Հ.

Կատարող

(ստորագրությունը)

ՀՈՂԱՄԱՍԻ ՏՎՅԱԼՆԵՐԸ

ԿԱԴԱՍՏՐԱՅԻՆ ՀԱՄԱՐԸ 05-001-003-006

ՆՊԱՏԱԿԱՅԻՆ ՆՇԱՆԱԿՈՒԹՅՈՒՆԸ բնակավայրերի

ՕԳՏԱԳՈՐԾՄԱՆ ՆՊԱՏԱԿԸ բնակելի փոքր կառուցման և սպասարկման համար

ՀՈՂԱՄԱՍԻ ՉԱՓԸ (հա) 0.657

ԻՐԱՎՈՒՆՔԻ ՏԵՍԱԿԸ ընդհանուր համատեղ սեփականություն

ՇԵՆՔԻ ՏՎՅԱԼՆԵՐԸ

ԿԱԴԱՍՏՐԱՅԻՆ ՀԱՄԱՐԸ 05-001-003-006-01

ՆՊԱՏԱԿԱՅԻՆ ՆՇԱՆԱԿՈՒԹՅՈՒՆԸ բնակելի

ՕԳՏԱԳՈՐԾՄԱՆ ՆՊԱՏԱԿԸ բնակելի փոքր

ՄԱԿԵՐԵՍԸ (քառ. մ.) 170.6 / 129.5

ԻՐԱՎՈՒՆՔԻ ՏԵՍԱԿԸ ընդհանուր համատեղ սեփականություն

ՇԻՆՈՒԹՅԱՆ ՏՎՅԱԼՆԵՐԸ

Հ/Հ	ԿԱԴԱՍՏՐԱՅԻՆ ՀԱՄԱՐԸ	ՕԳՏԱԳՈՐԾՄԱՆ ՆՊԱՏԱԿԸ	ՄԱԿԵՐԵՍԸ (քառ.մ.)	ԻՐԱՎՈՒՆՔԻ ՏԵՍԱԿԸ
2	05-001-003-006-02	սպասարկման	58.1 / 44.5	ընդ. համ. սեփ.
3	05-001-003-006-03	ստորգետնյա	16.8 / 10.6	—"—
4	05-001-003-006-04	տնտեսական	69.6 / 53.0	—"—

Լրացուցիչ նշումներ, փոփոխություններ N1 խնայողի գրությամբ
խնայողվել է գ.թ. ՍԱՏ-ի ուղղագրությունը
Գրիշան Չարուսի Բեգլարի կոչվել է 07.03.16թ.

Կատարողներ՝ _____
(ստորագրությունները)

ՀԱՅԱՍՏԱՆԻ ՀԱՆՐԱՊԵՏՈՒԹՅՈՒՆ REPUBLIC OF ARMENIA

ԱԶԳԱՆՈՒՆԸ

ՄԻՔԱՅԵԼՅԱՆ

ՍԵՌԸ

Ա

ԱՆՈՒՆԸ

ԱՐՄԱՆ ԱՇՈՏԻ

ՔԱՂԱՔԱՑԻՈՒԹՅՈՒՆԸ ՀԱՅԱՍՏԱՆԻ ՀԱՆՐԱՊԵՏՈՒԹՅՈՒՆ

ԾՆՎԵԼ Է՝ 14.08.1980

ԾՆՆԴԱՎԱՅՐԸ ՀԱՅԱՍՏԱՆԻ ՀԱՆՐԱՊԵՏՈՒԹՅՈՒՆ

ՏՐՎԵԼ Է՝ 21.08.2012

ՎԱՎԵՐԱԿԱՆ Է ՄԻՆՉԵՎ 21.08.2022

ՈՒՄ ԿՈՂՄԻՑ 040

ԱՆՁՆԱԳՐԻ ՏԻՐՈՋ ՍՏՈՐԱԳՐՈՒԹՅՈՒՆԸ /SIGNATURE OF HOLDER

ՀԱՅԱՍՏԱՆԻ ՀԱՆՐԱՊԵՏՈՒԹՅՈՒՆ REPUBLIC OF ARMENIA

PASSPORT

TYPE P | COUNTRY CODE ARM | PASSPORT No. AM0841361

SURNAME(S) MIKAYELYAN

NAME ARMAN

NATIONALITY REPUBLIC OF ARMENIA

DATE OF BIRTH 14 AUG 1980 | PERSONAL No.

SEX M | PLACE OF BIRTH REPUBLIC OF ARMENIA

DATE OF ISSUE 21 AUG 2012 | DATE OF EXPIRY 21 AUG 2022

AUTHORITY 040

P<ARMMIKAYELYAN<<ARMAN<<<<<<<<<<<<<<<<<<<<<<

AM08413615ARM8008149M2208213<<<<<<<<<<<<<<<08

4

14.11.2013
08.08.2015
15.04.2017
04.10.2017
31.05.2020

5

ԾՇՈՒՄՆԵՐ · OBSERVATIONS

ԵԶՐԱԿԱՑՈՒԹՅՈՒՆ

Գեղարքունիքի մարզի Գավառ քաղաքի Արծվաքար թաղամասի 1-ին փողոցի 2-րդ նրբանցք թիվ 27 տան բակում գտնվող պանրի մառանի շինության տեխնիկական վիճակի և դրան կից կցակառույց իրականացնելու տեխնիկական հնարավորության վերաբերյալ

Մեր կողմից զննված պանրի մառանն իրենից ներկայացնում է 4,4x5,55մ եզրային չափերով, ուղղանկյունաձևին մոտ հատակագծով նկուղային շինություն, որի ընդհանուր տեսքը տարբեր ճակատներից բերված է նկ.1-3-ում: Մառանի մուտքային հատվածի եզրային չափերն կազմում են 1.24x2.7մ:

Զննված շինությունը կառուցվել է 2000-ական թվականների սկզբներին: Ի սկզբանե այն ծառայել է որպես կարտոֆիլի հոր, այնուհետև այնտեղ սկսել են պատրաստել պանիր և պահեստավորել են: Ներկայումս պանրի մառանն ունի սառնարանային հատված (նկ.4) պանրի պատրաստման և պահեստավորման հատված (նկ.5):

Կառույցի կոնստրուկտիվ համակարգը լուծված է լայնական կրող պատերով, երկայնական պարփակող պատերով և ծածկով:

Պատերի հիմքերը ժապավենային են՝ իրականացված խամքարե շարվածքից, որպես կապակցանյութ օգտագործված է ցեմենտ-ավազային շաղախ:

Պատերն մասամբ իրականացված են խամքարե շարվածքից, իսկ մասամբ էլ՝ կանոնավոր ձևի տուֆաքարերից շարվածքից, որպես կապակցանյութ օգտագործված է ցեմենտ-ավազային շաղախ, դրանց հաստությունը կազմում է 20-22սմ:

Վրենաածածկն իրականացված է լայնական ուղղությամբ շարված հավաքովի երկաթբետոնե 1,0x3,0մ չափերի 12սմ հաստություն ունեցող սալերով:

Դռների բացվածքների բարավորներն իրականացված են տարբեր նյութերից՝ փայտից, բետոնից և այլն: Տանիքը միալանջ է փայտե ծպեղներով, ալյումինե թերթերից և ցինկապատ ալիքավոր թիթեղից ծածկույթով:

Նկ.1 Պանրի մառանի ընդհանուր տեսքը գլխավոր ճակատից և մուտքային հատվածը

Նկ.2 Պանրի մառանի ընդհանուր տեսքը հետին ճակատից

Նկ.3 Պանրի մառանի ընդհանուր տեսքը ձախ կողաճակատից

Նկ.4 Պանրի մառանի սառնարանային հատվածի տեսքը

Նկ.5 Պանրի պատրաստման և պահեստավորման հատվածամասի տեսքը

Նկ.6 Դեպի պանրի մառան տանող մուտքային հատվածը

Ջրահեռացումն արտաքին է, անկազմակերպ: Դեպի մառան մուտք գործելու համար իրականացված են քարե աստիճաններ (նկ.6): Մուտքային հատվածի պատերն նույնպես իրականացված են խամքարե շարվածքից:

Նշենք, որ մառանի ներսի բարձրությունները տարբեր հատվածամասերում տարբեր են և տատանվում են 1.85-2.7մ-ի սահմաններում:

Մառանի շինությունից մոտ 4.0մ հեռավորության վրա առկա է ջրհոր, որի խորությունը կազմում է մոտ 6.0մ (նկ.7):

Զննմամբ պարզվեց, որ պանրի մառանի շինության կոնստրուկցիաներում բացակայում են նստվածքային դեֆորմացիաներ և գրունտային ջրեր: Պանրի մառանի շինության կրող և պատող տարրերը ներկայումս գտնվում են բավարար տեխնիկական վիճակում:

Ելնելով վերոգրյալից զննված շինության տեխնիկական վիճակը ընդհանուր առմամբ գնահատվում է բավարար, իսկ վնասվածությունը ըստ գործող նորմերի (ՀՀՇՆ II-6.02-2006 «Սեյսմակայուն շինարարություն:Նախագծման նորմեր» և «Բնակելի, հասարակական և արտադրական շենքերի և շինությունների տեխնիկական վիճակի հետազննության և վկայագրավորման (անձնագրավորման) մեթոդական ցուցումներ» սանդղակների դասվում է 2-րդ աստիճանի:

Շինության սեփականատերերի կողմից հարց է դրվել, թե արդյոք տեխնիկապես հնարավոր է առկա շինության կողքին իրականացնել նոր կից կառույց, որը կապված կլինի հին կառույցի հետ և ապագայում կծառայի որպես պանրի համտեսի սրահ: Միաժամանակ ապագայում նախատեսվում է նոր շինության և առկա շինության վերին հարկում /տանիքային հատված/ կառուցել վերգետնյա հարկ: Այսինքն նոր կառույցը պետք է այնպես կառուցվի, իսկ հին կառույցը պետք է այնպես ուժեղացվի, որ ապագայում իրենց վրա կրեն լրացուցիչ հարկի բեռնվածքները:

Նկ.7 Պանրի մառանի մոտակայքում գտնվող ջրհորի տեսքը

Նկ.8 Պանրի մառանի այն պատը որտեղ պետք է բացվի դուռ երկու կառույցների միջև կապը ապահովելու համար

Վերը շարադրվածի հիման վրա պանրի մառանի շինությանը կից կառույց իրականացնելը և ապագայում դրանց վրա վերնահարկ կառուցելը տեխնիկապես հնարավոր է հետևյալ միջոցառումների պարտադիր կատարման դեպքում.

1. Կազմաքանդել պանրի մառանի տանիքը՝ ծպեղներով և տանիքածածկույթով, բացի մուտքային հատվածի տանիքից:
2. Քանի որ վերնածածկի հավաքովի երկաթբետոնե ծածկի սալերը անհայտ ծագման են, այսինքն պարզ չէ, թե այդ կոնստրուկցիաները ինչի համար են ի սկզբանե նախատեսված եղել, ինչ կրողունակություն և ամրանավորում ունեն, ապա անհրաժեշտ է դրանք ևս ապամոնտաժել:
3. Պանրի մառանի արտաքին պարփակող պատերը ներսի կողմից ողջ բարձրությամբ ուժեղացնել միաձույլ երկաթբետոնե շապիկներով, իսկ միջին պատը երկկողմանի միաձույլ երկաթբետոնե շապիկով:
4. Վերնածածկի սահմաններում իրականացնել միաձույլ երկաթբետոնե հակասեյսմիկ գոտի, իսկ վերնածածկն իրականացնել միաձույլ երկաթբետոնե սալի տեսքով:
5. Նոր կցակառույցին կից պանրի մառանի երկայնական պատում (նկ.8) նախատեսել դռան բացվածք կառույցների միջև կապը ապահովելու համար:
6. Նոր կցակառույցը նախագծել միաձույլ երկաթբետոնե կարկասի տեսքով, միաձույլ երկաթբետոնե վերնածածկի սալով: Համտեսի սրահում նախատեսել ևս մեկ մուտք, բացի մառանի կողմի մուտքից:
7. Երկու կառույցների վրա իրականացնել նոր տանիք իր ջրահեռացման համակարգով:
8. Չափումները ցույց տվեցին, որ առկա ջրհորը չի խանգարի շինարարությանը և համտեսի սրահի կառուցումից հետո այն կմնա սրահի ներսում և հնարավոր կլինի դրանից օգտվել:
9. Բարեկարգել կառույցների մերձակա տարածքը, իրականացնելով նոր

պաշտպանիչ սալվածք և մակերեսային ջրահեռացման համակարգ:

Վերը նշված բոլոր հանձնարարականները և միջոցառումները պետք է ընդգրկվեն հատուկ մշակված և ընդունված կարգով հաստատված նախագծում:

«ԷԿՈԱՐԴՏԵԽՆԱԽՇԻՆ» ՍՊԸ
ООО"ЭКОПРОМТЕХПРОС"

"ECOINDUTRYTECHPROB"LTD

ՀՀ ԳԵՂԱՐՔՈՒՆԻՔԻ ՄԱՐԶԻ Ք. ԳԱՎԱՌ ԱՐԾՎԱՔԱՐ ԹԱՂԱՄԱՍ 1-ԻՆ ՓՈՂՈՑ 2-ՐԴ ՆՐԲԱՆՑՔ ՏՈՒՆ 27 ՀԱՍՑԵՈՒՄ ԳՏՆՎՈՂ ՊԱՆՐԻ ԵՎ ՄԱՌԱՆ-ՀԱՄՏԵՍԱՐԱՆԻ ՏԱՐԱԾՔԻ

ԻՆԺԵՆԵՐԱ ԵՐԿՐԱԲԱՆԱԿԱՆ ԵԶՐԱԿԱՑՈՒԹՅՈՒՆ

Լիցենզիա 9496

Տնօրեն՝ Բ. Ենկոյան

Երկրաբան՝ Ֆ. Ավետիսյան

02534645
«Էկոարդտեխնախշին»
«Экопромтехпрос»
Ekoindustryech-prob»

Երևան 2018 թ.

<< Գեղարքունիքի մարզի ք. Գավառ Արծվաքար թաղամաս 1-ին փողոց 2-րդ նրբանցք տուն 27 հասցեում գտնվող պանրի և մառան-համտեսարանի տարածքի ԻՆԺԵՆԵՐԱ ԵՐԿՐԱԲԱՆԱԿԱՆ ԵԶՐԱԿԱՑՈՒԹՅՈՒՆ

I Նախաբան

2018թ. հուլիս ամսին ուսումնասիրություններ են կատարվել Գավառի Արծվաքար թաղամասի 1-ին փողոց 2-րդ նրբանցք թիվ 7 հասցեում գտնվող տարածքում ինժեներա-երկրաբանական հետազննման նպատակով:

Եզրակացության կազմման համար հիմք են հանդիսացել տարածքի բնական և արհեստական փոսորակների ուսումնասիրությունը և ֆոնդային տվյալները:

II Ֆիզիկա-աշխարհագրական պայմանները

ա) Տեղադրությունը

Հետազոտվող տարածքը գտնվում է << Գեղարքունիքի մարզում Գավառ քաղաքի հյուսիս-աչրելկան կողմում:

Հետազոտվող մասը իրենից ներկայացնում է բաց տարածք:

բ) Կլիման

Գավառի կլիման մայրցամաքային է բարձր տատանման ամպլիտուդով, չոր ձմեռ և տաք ամառ:

Օդի առավելագույն բացարձակ ջերմաստիճանը կազմում է +32^{0}C, իսկ բացարձակ նվազագույնը՝ -33^{0}C:

Տեղումների տարվա միջին քանակը հավասար է 488 մմ:

Ձյան ծածկի քաշը՝ 70կգ/մ^2:

Բնահողի առավելագույն սառեցման խորությունը 1,16 մ:

Քամու գերակայող ուղղությունը ձմռանը արևնտյան, ամռանը՝ հյուսիսային:

Քամու արագությունը քսան տարվա մեջ հնարավոր է 28մ/վրկ:

Քամու արագության ուժը՝ 45կգ/մ^2:

գ) Բնակլիմայական պայմանների ուսումնասիրությունը

Տարբեր նախագծային կազմակերպությունների կողմից Գավառ քաղաքում կատարվել են բազմաթիվ օբյեկտների ինժեներա-երկրաբանակա հետազննումներ, որոնց արդյունքները նույնպես օգտագործվել են տվյալ եզրակացության կազմման ժամանակ:

III Երկրաբանական կառուցվածքը և ջրաերկրաբանական պայմանները

Մորֆոլոգիական առումով աշխատանքների շրջանը գտնվում է Սևանա լճի հարավային ափին:

Տեղամասում տարածված են նստվածքային ապարներ, ծածկված ալյուվիալ, պրոլյուվիալ և հրաբխային նստվածքներով:

IV Տարածքի ինժեներա-երկրաբանական կառուցվածքը

Ըստ ուսումնասիրությունների ուսումնասիրվող տեղամասը բաղկացած է հետևյալ գրունտերից վերևից-ներքև:

№ 1 շերտ — Բուսահողի շերտ: Տարածված է ամենուր, հզորությունը՝ մինչև 0,3մ է:

№ 2 շերտ — Կավավազային գրունտ մանրախճով: Այս գրունտը ամենուրեք տարածված է և հզորությունը՝ մինչև 0.6 մ է:

№ 3 շերտ — Կոպճային գրունտներ ավազային լցոնումով: Հզորությունը՝ 7,0 մ ավելին է: տարածված է ամենուր:

Այս գրունտները ունեն հետևյալ ֆիզիկա--մեխանիկական և դեֆորմատիվ ամրության բնութագրիչները՝

Բնական գրունտի խտությունը՝ 1,9տ/ մ^3

Ներքին շփման անկյունը՝ 30^0

Շաղկապումը՝ 0 կգու/սմ^2

Դեֆորմացիայի մոդուլը՝ 280կգու/սմ^2

Հաշվարկային դիմադրությունը՝ R=2,8կգու/սմ^2:

Պաստելի գործակիցը՝ 5կգ/սմ^3:

V Եզրահանգումներ

Կատարված դաշտային և կամերալ աշխատանքների հիման վրա կարելի է անել հետևյալ եզրահանգումները՝

1. Տեղամասը երկրաբանական և հիդրոերկրաբանական պայմանների տեսանկյունից պիտանի է շինությունների համար :
2. Նախագծվող կառույցի համար կարող է հիմք ծառայել N 3 շերտը:
3. Գրունտային ջրերը գտնվում են 4.0մ խորության վրա : Գրունտային ջրերը ոչ ագրեսիվ են սովորական բետոնի նկատմամբ:
4. Համաձայն ՀՀ տարածքի սեյսմիկ գոտիավորման սխեմատիկ քարտեզի ուսումասիրվող շրջանը պատկանում է 2-րդ գոտուն -8- 9 բալ:
5. Ըստ սեյսմիկ հատկությունների, համաձայն ՀՀՇՆ II -6.02.2006թ. գրունտները, որոնք ընկած են այդ տարածքում պատկանում են՝ II կարգին:

Երկրաբան՝ Ֆ. Ավետիսյան

ՕԳՏԱԳՈՐԾՎԱԾ ԳՐԱԿԱՆՈՒԹՅԱՆ ՑԱՆԿ

1. ГОСТ 25100 – 82. “ Грунты. Классификация”.
2. СниП 2.02.02 – 82 «Основания зданий и сооружений”
3. СниП IV – 2 – 82 “Сборник. Земляные работы”
4. СНРА II-6.02. 06 “Сейсмостойкое строительство. Нормы проектирования”
5. ՀՀՇՆ 1 – 2.01-99 «Ինժեներական հետազոտություններ շինարարության համար: Հիմնական դրույթներ»
6. ՀՀՇՆ II - 7.01-96 «Շինարարական կլիմայաբանություն

ՀԱՅԱՍՏԱՆԻ ՀԱՆՐԱՊԵՏՈՒԹՅՈՒՆ
ՔԱՂԱՔԱՇԻՆՈՒԹՅԱՆ ՆԱԽԱՐԱՐՈՒԹՅՈՒՆ

ԼԻՑԵՆԶԻԱ

ՓՈԽԱՐԻՆԵԼԱԾ Է

19.01.10

9496

(համարանիշը)

ՔԱՂԱՔԱՇԻՆՈՒԹՅԱՆ ԵՎ ՇԻՆԱՐԱՐԱԿԱՆ ԳՈՐԾՈՒՆԵՈՒԹՅԱՆ ՀԵՏԱԶՈՏՈՒՄ

(գործունեության տեսակը)

Տրվում է «23 հունիսի 2005թ.» «ԷԿՈԱՐՈՏԵԽՆԱՇԻՆ» ՍՊԸ 8.5010 ք. ԵՐԵՎԱՆ, ԱԱՐՈՆՅԱՆ 7, բն. 31

(լիցենզիան ստացող ամբողջությամբ, իրավաբանական անձի դեպքում՝ գտնվելու վայրը, իսկ անհատ ձեռնարկատիրոջ համար՝ ազգանունը, անունը, հայրանունը, բնակության վայրը)

Գործողության ժամկետը՝ ԱՆԺԱՄԿԵՏ

ՀՀ ՔԱՂԱՔԱՇԻՆՈՒԹՅԱՆ ՆԱԽԱՐԱՐ

(պաշտոնատարի անվանումը)

Վ. ՎԱՐԴԱՆՅԱՆ

(անուն, ազգանուն)

Կ.Տ.

ԵՐԱՇԽԱՎՈՐԱԳԻՐ Հ-10

31.08.2018 թ.

Համաձայն ՀՀ կառավարության 2002 թվականի փետրվարի 2-ի <<Քաղաքաշինական թաստաթղթերի փորձաքննության կարգը հաստատելու մասին>> N96 որոշման 4-րդ կետի <<Ակուռատ գրուպ>> ՍՊԸ-ի (պետական լիցենզիա 14559), երաշխավորում է **ՀՀ Գեղարքունիքի մարզի Գավառ համայնք, Արծվաքար թաղամաս 1 ին փ 2-րդ նրբ 27 տ. հասցեում մառանի ընդլայնման նախագծային աշխատանքների** համապատասխանությունը ՀՀ օրենսդրության և նորմատիվատեխնիկական փաստաթղթերի պահանջներին:

<<Ակուռատ գրուպ>> ՍՊԸ տնօրեն Ա. ԻՈԱՆՆԵՍՅԱՆ

ՀԱՅԱՍՏԱՆԻ ՀԱՆՐԱՊԵՏՈՒԹՅՈՒՆ
ՔԱՂԱՔԱՇԻՆՈՒԹՅԱՆ ՆԱԽԱՐԱՐՈՒԹՅՈՒՆ

ԼԻՑԵՆԶԻԱ

14559

(լիցենզիայի համարը)

ՔԱՂԱՔԱՇԻՆԱԿԱՆ ՓԱՍՏԱԹՂԹԵՐԻ ՄԵՇԱԿՈՒՄ, ԸՍՏ ՔԱՂԱՔԱՇԻՆՈՒԹՅԱՆ ՀԵՏԵԿՅԱԼ
ՈՒՂՈՐՏԻ՝ ԲՆԱԿԵԼԻ, ՀԱՍԱՐԱԿԱԿԱՆ ԵՎ ԱՐՏԱԴՐԱԿԱՆ

(գործունեության տեսակը)

Տրված է «03 սեպտեմբերի 2010թ.» «ԱԿՈՒՌԱՏ ԳՐՈՒՊ» ՍՊԸ, 0040 ք. ԵՐԵՎԱՆ, ԱՎԱՆ, ԱՃԱՌՅԱՆ 26 տուն

(լիցենզիան տալու ամսաթիվը, իրավաբանական անձի անվանումն ու գտնվելու վայրը,
իսկ անհատ ձեռնարկատիրոջ համար՝ ազգանունը, անունն ու բնակության վայրը)

Գործողության ժամկետը՝ **ԱՆԺԱՄԿԵՏ**

ՀՀ ՔԱՂԱՔԱՇԻՆՈՒԹՅԱՆ ՆԱԽԱՐԱՐ Վ. ՎԱՐԴԱՆՅԱՆ

(ստորագրություն) (անուն, ազգանուն)

Կ.Տ.

ՀԱՅԱՍՏԱՆԻ ՀԱՆՐԱՊԵՏՈՒԹՅՈՒՆ

ՔԱՂԱՔԱՇԻՆՈՒԹՅԱՆ ՆԱԽԱՐԱՐՈՒԹՅՈՒՆ

ԼԻՑԵՆԶԻԱՅԻ ՆԵՐԴԻՐ

N 14559- 01

(լիցենզիայի և ներդիրի համարները)

«ԱԿՈՒՌԱՏ ԳՐՈՒՊ» ՍՊԸ

(կազմակերպության անվանումը և մասնագետի անձնագրային տվյալները)

ԼԵՎՈՆ ՆԵՐՍԻՍՅԱՆ AK 0638840, ՎՐԵԺ ԱՍԱՏՐՅԱՆ AE 0405754

(կազմակերպության անվանումը և մասնագետի անձնագրային տվյալները)

ՔԱՂԱՔԱՇԻՆԱԿԱՆ ՓԱՍՏԱԹՂԹԵՐԻ ՄՇԱԿՄԱՆ ԵՎ ՓՈՐՁԱՔՆՆՈՒԹՅԱՆ՝ ԲՆԱԿԵԼԻ, ՀԱՍԱՐԱԿԱԿԱՆ ԵՎ ԱՐՏԱԴՐԱԿԱՆ

(գործունեության ոլորտը)

03.09. 2010թ.

(տալու ամսաթիվը)

ԳՈՐԾՈՒՆԵՈՒԹՅԱՆ ԺԱՄԿԵՏԸ՝ ԱՆԺԱՄԿԵՏ

ՀՀ ՔԱՂԱՔԱՇԻՆՈՒԹՅԱՆ ՆԱԽԱՐԱՐ՝ Վ. ՎԱՐԴԱՆՅԱՆ

(ստորագրությունը) (անուն ազգանուն)

Կ.Տ.

Ներդիրը վավերական է լիցենզիայի առկայության դեպքում

ՀԱՅԱՍՏԱՆԻ ՀԱՆՐԱՊԵՏՈՒԹՅՈՒՆ

ՔԱՂԱՔԱՇԻՆՈՒԹՅԱՆ ՆԱԽԱՐԱՐՈՒԹՅՈՒՆ

ԼԻՑԵՆԶԻԱՅԻ ՆԵՐԴԻՐ

N 14559 - 03

(լիցենզիայի և ներդիրի համարները)

«ԱԿՈՒՌԱՏ ԳՐՈՒՊ» ՍՊԸ

(կազմակերպության անվանումը և մասնագետի անձնագրային տվյալները)

ԱՐՄԵՆ ՄԱՆՎԵԼԻ ՍԻՄՈՆՅԱՆ AF 0628534

(կազմակերպության անվանումը և մասնագետի անձնագրային տվյալները)

ՔԱՂԱՔԱՇԻՆԱԿԱՆ ՓԱՍՏԱԹՂԹԵՐԻ ՄՇԱԿՈՒՄ ԵՎ ՓՈՐՁԱՔՆՆՈՒԹՅՈՒՆ՝ ՀԻԴՐՈՏԵԽՆԻԿԱԿԱՆ

(գործունեության ոլորտը)

23.10.2014թ.

(տալու ամսաթիվը)

ԳՈՐԾՈՒՆԵՈՒԹՅԱՆ ԺԱՄԿԵՏԸ՝ ԱՆԺԱՄԿԵՏ

ՀՀ ՔԱՂԱՔԱՇԻՆՈՒԹՅԱՆ ՆԱԽԱՐԱՐ՝ Ն. ՍԱՐԳՍՅԱՆ

(ստորագրությունը) (անուն ազգանուն)

Կ.Տ.

Ներդիրը վավերական է լիցենզիայի առկայության դեպքում

40,0

ՀԱՅԱՍՏԱՆԻ ՀԱՆՐԱՊԵՏՈՒԹՅՈՒՆ

ՔԱՂԱՔԱՇԻՆՈՒԹՅԱՆ ՆԱԽԱՐԱՐՈՒԹՅՈՒՆ

ԼԻՑԵՆԶԻԱՅԻ ՆԵՐԴԻՐ

N 14559 - 04

(լիցենզիայի և ներդիրի համարները)

«ԱԿՈՒՌԱՏ ԳՐՈՒՊ» ՍՊԸ

(կազմակերպության անվանումը և մասնագետի անձնագրային տվյալները)

ՀԱՍՄԻԿ ՕՆԻԿԻ ՀԱՐՈՒԹՅՈՒՆՅԱՆ Ն/Ք 005256839, ԿԱՐԵՆ ԻՎԱՆԻ ՇԱԽՆԱԶԱՐՅԱՆ AK 0650310

(կազմակերպության անվանումը և մասնագետի անձնագրային տվյալները)

ՔԱՂԱՔԱՇԻՆԱԿԱՆ ՓԱՍՏԱԹՂԹԵՐԻ ՄՇԱԿՈՒՄ ԵՎ ՓՈՐՁԱՔՆՆՈՒԹՅՈՒՆ՝ ԷՆԵՐԳԵՏԻԿ

(գործունեության ոլորտը)

23.10.2014թ.

(տպման ամսաթիվը)

ԳՈՐԾՈՒՆԵՈՒԹՅԱՆ ԺԱՄԿԵՏԸ՝ ԱՆԺԱՄԿԵՏ

ՀՀ ՔԱՂԱՔԱՇԻՆՈՒԹՅԱՆ ՆԱԽԱՐԱՐ՝ Ն. ՍԱՐԳՍՅԱՆ

(ստորագրությունը) (անուն ազգանուն)

Ներդիրը վավերական է լիցենզիայի առկայության դեպքում

ԱՆՎԱՆԱԹԵՐԹ

1.	ԱՆՎԱՆԱԹԵՐԹ	Ճ-1
2.	ԻՐԱԴՐՈՒԹՅԱՆ ՀԱՏԱԿԱԳԻԾ Մ 1:2000	Ճ-2
3.	ԳԼԽԱՎՈՐ ՀԱՏԱԿԱԳԻԾ Մ 1:500	Ճ-3
4.	ԱՌԱՋԻՆ ՀԱՐԿԻ ՀԱՏԱԿԱԳԻԾ Մ 1:100	Ճ-4
5.	ՏԱՆԻՔԻ ՋՐԱՀԵՌԱՑՈՒՄ Մ 1-100	Ճ-5
6.	ՀԱՏԱԿԱԳԻԾ ԿԱՀԱՎՈՐՈՒՄՈՎ Մ 1:100	Ճ-6
7.	ԿՏՐՎԱԾՔ 1-1 , 2-2 Մ 1:100	Ճ-7
8.	ՃԱԿԱՏ 1-4 , 4-1 Մ 1:100	Ճ-8
9.	ՃԱԿԱՏ Ա-Բ , Բ-Ա Մ 1:100	Ճ-9
10.	ԴՌՆԵՐԻ ԵՎ ՊԱՏՈՒՀԱՆԻ ՄԱԿՆԻՇԱՎՈՐՈՒՄ	Ճ-10
11.	ՇԻՆԱՐԱՐՈՒԹՅԱՆ ԿԱԶՄԱԿԵՐՊՈՒՄ	Ճ-11
12.	ՇԻՆԱՐԱՐՈՒԹՅԱՆ ԿԱԶՄԱԿԵՐՊՈՒՄ	Ճ-12
13.	ԱՇԽԱՏԱՆՔՆԵՐԻ ԻՐԱԿԱՆԱՑՄԱՆ ԺԱՄԱՆԱԿԱՑՈՒՅՑ	Ճ-13

ԲԱՑԱՏՐԱԳԻՐ

ՀՀ Գեղարքունիքի մարզ, քաղաք Գավառ, Արծվաքար թաղամաս, առաջին փողոց, երկրորդ նրբացք տուն 27 հասցեյում՝ Պանրի մառանի և համտեսարանի վերակառուցման նախագիծ: Նախագիծը կատարվել է համաձայն պատվիրատուի պահանջների:

Նախագծի կատարման համար օգտագործվել են հետևյալ նորմատիվային փաստաթղթերը.

- ՀՀ կառավարության 16.02.2006թ. թիվ 392-Ն որ.՝Հաշմանդամների և բնակչության սակավաշարժուն խմբերի համար սոցիալական, տրանսպորտային և ինժեներական ենթակառուցվածքների մատչելիության ապահովման կարգը հաստատելու մասին՝,
- ՀՀ ՇՆ 21.01.2011՝Շենքերի և կառուցվածքների հրդեհային անվտանգության՝շինարարական նորմեր,
- ՀՀ ՇՆII.7.01.2011՝Շինարարական կլիմայաբանություն՝շինարարական նորմեր:

Ըստ պատվիրատուի առաջադրանքի նախատեսվում է իրականացնել հետևյալ աշխատանքները՝

- Կառուցել 16.82 մ ² մակերեսով հնեցման սրահ, 75 մ ² մակերեսով պանրի արտադրամաս և համտեսարան:
- Արտաքին և ներքին հարդարման աշխատանքների իրականացում
- Հիդրոտեխնիկական աշխատանքների իրականացում
- Էլեկտրոտեխնիկական աշխատանքների իրականացում

Հիմնանորոգման աշխատանքներ.

Ներկայումս որպես պանրի արտադրամաս ծառայող ստորգետնյա շինության մակերեսը կազմում է 16.84 մ ²: Նախատեսվում է կառուցել 75 մ ² մակերեսով շինություն, որը կծառայի որպես պանրի արտադրամաս (29 մ ²) և համտեսարան (40 մ ²), ինչպես նաև աստիճանավանդակ և բեռնափոխադրիչ վերելակ, հաշվի առնելով հետագայում երկրորդ հարկի ավելացման հեռանկարը:

Նույնանման աստիճանավանդակ և մուտք է նախատեսվում նաև նոր շինության համար:

Համտեսարանում նախատեսվում է սեղաններ և աթոռներ,պատի մեջ ներկառուցված գինու դարակ,տակառ - համտեսի սեղան: Պատերի մեջ իրականացված են խորշեր,որտեղ տեղադրվելու են հին ամաններ և կուժեր:

Համտեսարանը և արտադրական մասը միմյանցից առանձնանում են վիտրաժով: Արտադրական մասում նախատեսվում է պանրի պահարաններ,աշխատասեղան՝ ներկառուցված լվացարանով: Աստիճանավանդակ և բեռնափոխադրիչ վերելակ:

Շինության ճակատները նախատեսվում է սվաղել ց/ա շաղախով, երեսպատել անկանոն կտրվածքի բազալտի սալիկներով: Ներքին հարդարման աշխատանքները իրականացնել ըստ նախագծի:

Accurate GROUP	ՏՆՕՐԵՆ	Ա. ԻՈԱՆՆԵՍՅԱՆ		Մառանի ընդլայնման նախագիծ		ՀԱԿՈՒՌԱՏ ԳՐՈՒՊ՝ ՍՊԸ ՊԵՏ. ԼԻՑԵՆԶԻԱ 14559			ՀԱՍՑԵ.	քաղաք Երևան, Նաիրի Զարյան 21/98	D:\10.JPG
	ՆԳՃ	Ա. ԱԶԻԶՅԱՆ		ՀՀ Գեղարքունիքի մարզ Գավառ համայնք Արծվաքար թաղամաս 1-ին փողոց 2-րդ նրբանցք թիվ 27, 05-001-0003-0006	ԱՆՎԱՆԱԹԵՐԹ				ՀԵՌ.	(+37410)208039, 208043	
	ՃԱՐՏԱՐԱՊԵՏ	Ա. ԱԶԻԶՅԱՆ				ՓՈՒԼ	ԹԵՐԹ	ԹԵՐԹԵՐ	FAX.	208043	
	ԿՈՆՍՏՐՈՒԿՏՈՐ	Ա. ՊՈՂՈՍՅԱՆ				ԱՆ	1	13	Email:	info@accurate.am	
				Պատվիրատու՝ Ա. Իոաննեսյան					Web:	www.accurate.am	

Իրադրության հատակագիծ Մ 1:2000

Դիտարկվող հողատարածք /Արծվաքար թաղամաս, 1 ին փ. 2-րդ նրբ, տ 27/

Accurate GROUP	ՏՆՕՐԵՆ	Ա. ԻՈԱՆՆԵՍՅԱՆ		Մառանի ընդլայնման նախագիծ	ՃԱՐՏԱՐԱՊԵՏԱԿԱՆ ՍԱՍ	ԱԿՈՒՌԱՏ ԳՐՈՒՊ ՍՊԸ ՊԵՏ. ԼԻՑԵՆԶԻԱ 14559			ՀԱՍՑԵ.	քաղաք Երևան, Նաիրի Զարյան 21/98
	ՆԳՃ	Ա. ԱԶԻԶՅԱՆ		ՀՀ Գեղարքունիքի մարզ Գավառ համայնք Արծվաքար թաղամաս 1-ին փողոց 2-րդ նրբանցք թիվ 27, 05-001-0003-0006	ԻՐԱԴՐՈՒԹՅԱՆ ՀԱՏԱԿԱԳԻԾ Մ 1:2000				ՀԵՌ.	(+37410)208039, 208043
	ՃԱՐՏԱՐԱՊԵՏ	Ա. ԱԶԻԶՅԱՆ				ՓՈՒԼ	ԹԵՐԹ	ԹԵՐԹԵՐ	FAX.	208043
	ԿՈՆՍՏՐՈՒԿՏՈՐ	Ա. ՊՈՂՈՍՅԱՆ				ԱՆ	2	13	Email:	info@accurate.am
				Պատվիրատու՝ Ա. Իոաննեսյան					Web:	www.accurate.am

Գլխավոր հատակագիծ Մ 1:500

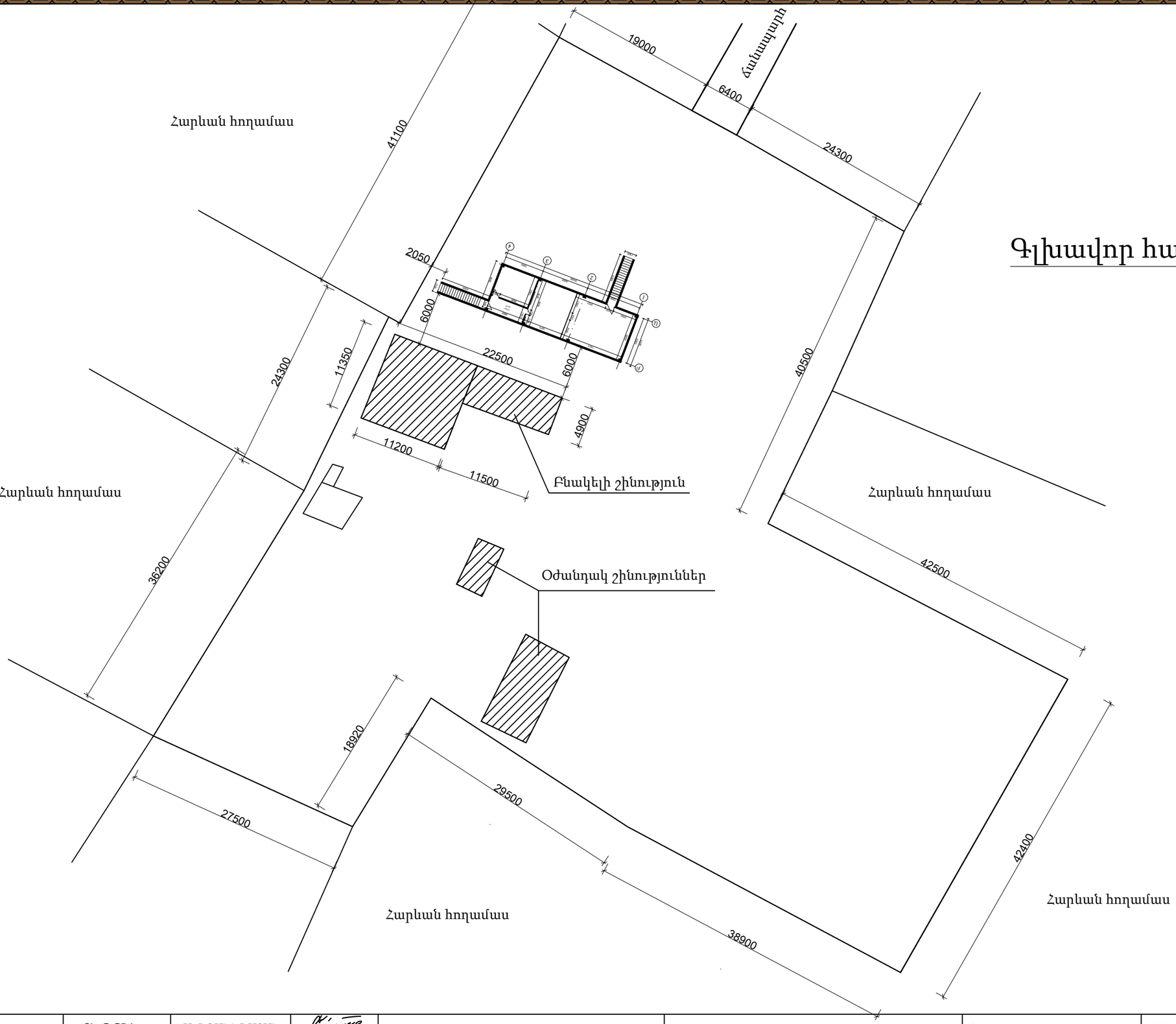

Accurate GROUP	ՏՆՕՐԵՆ	Ա. ԻՈԱՆՆԵՍՅԱՆ		Մառանի ընդլայնման նախագիծ	ՃԱՐՏԱՐԱՊԵՏԱԿԱՆ ՄԱՍ	՝ԱԿՈՒՌԱՏ ԳՐՈՒՊ՝ ՍՊԸ ՊԵՏ. ԼԻՑԵՆԶԻԱ 14559			ՀԱՍՑԵ. քաղաք Երևան, Նաիրի Զարյան 21/98
	ՆԳՃ	Ա. ԱԶԻԶՅԱՆ		ՀՀ Գեղարքունիքի մարզ Գավառ համայնք Արծվաքար թաղամաս 1-ին փողոց 2-րդ նրբանցք թիվ 27, 05-001-0003-0006	ԳԼԽԱՎՈՐ ՀԱՏԱԿԱԳԻԾ Մ 1:500				ՀԵՌ. (+37410)208039, 208043
	ՃԱՐՏԱՐԱՊԵՏ	Ա. ԱԶԻԶՅԱՆ				ՓՈՒԼ	ԹԵՐԹ	ԹԵՐԹԵՐ	FAX. 208043
	ԿՈՆՍՏՐՈՒԿՏՈՐ	Ա. ՊՈՂՈՍՅԱՆ		Պատվիրատու՝ Ա. Իոաննեսյան		ԱՆ	3	13	Email: info@accurate.am
									Web: www.accurate.am

ԱՌԱՋԻՆ ՀԱՐԿ Մ 1-100

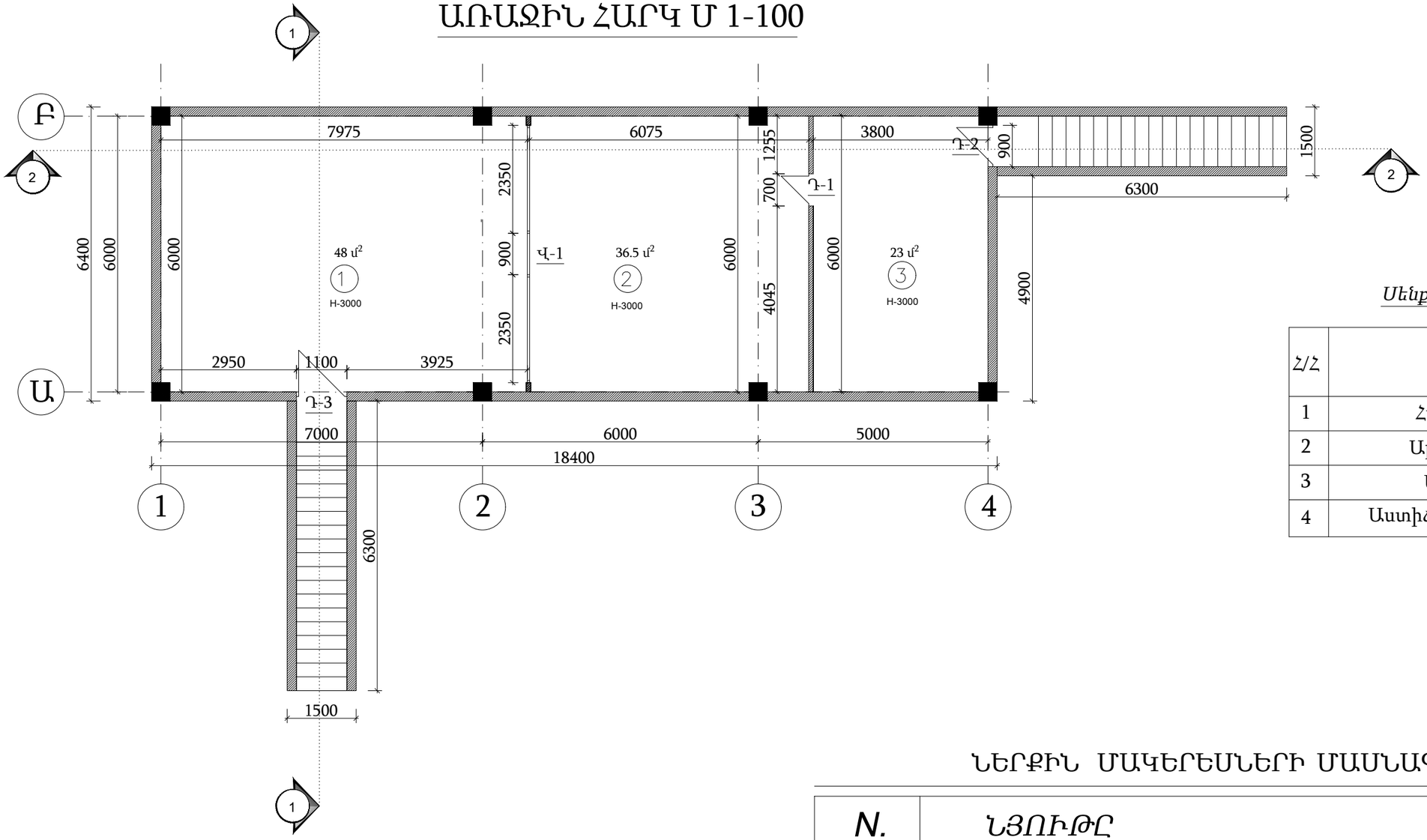

Սենքերի մեկնություն

Հ/Հ	Անվանում	ՄԱԿ ՔՄ
1	Համտեսարան	48
2	Արտադրամաս	36.5
3	Սառնարան	23
4	Աստիճանավանդակներ	14

ՆԵՐՔԻՆ ՄԱԿԵՐԵՄՆԵՐԻ ՄԱՄՆԱԳԻՐ

N.	ՆՅՈՒԹԸ	ԸՆԴՀԱՆՈՒՐ ՄԵԿԵՐԵՍԸ
1.	ՊԱՏԵՐԻ ՋՐԱԿԱՅՈՒՆ ԼԱՏԵՔՍԱՅԻՆ ՆԵՐԿ	135.45 մ²
2.	ԱՌԱՍՏԱՂԻ ՋՐԱԿԱՅՈՒՆ ԼԱՏԵՔՍԱՅԻՆ ՆԵՐԿ	59 մ²
3.	ՀԱՏԱԿԻ ԵՐԵՍՊԱՏՈՒՄ ԱՆԿԱՆՈՆ ԿՏՐՎԱԾՔԻ ՏՈՒՖԻ ՍԱԼԻԿՆԵՐՈՎ	48 մ²
4.	ՄՈՋԱԻԿԱ ՀԱՏԱԿՆԵՐԻ ԻՐԱԿԱՆԱՑՈՒՄ	59 մ²
5.	ԳԻՊՍԱՍՏՎԱՐԱԹՈՒՂԹ d= 9.5մմ	10 մ²

Ծանոթություն- Բոլոր փայտե կոնստրուկցիաները պատվում են հակահրդեհային և հականեխիչ նյութով,իսկ փայտե դեկորատիվ դետալները լաքապատվում են:

ՏՆՕՐԵՆ	Ա. ԻՈԱՆՆԵՍՅԱՆ		Մառանի ընդլայնման նախագիծ
ՆԳՃ	Ա. ԱԶԻԶՅԱՆ		ՀՀ Գեղարքունիքի մարզ Գավառ համայնք Արծվաքար թաղամաս 1-ին փողոց 2-րդ նրբանցք թիվ 27, 05-001-0003-0006
ՃԱՐՏԱՐԱՊԵՏ	Ա. ԱԶԻԶՅԱՆ		
ԿՈՆՍՏՐՈՒԿՏՈՐ	Ա. ՊՈՂՈՍՅԱՆ		Պատվիրատու՝ Ա. Իոանեսյան

ՃԱՐՏԱՐԱՊԵՏԱԿԱՆ ՄԱՍ

ԱՌԱՋԻՆ ՀԱՐԿԻ ՀԱՏԱԿԱԳԻԾ Մ 1-100

'ԱԿՈՒՌԱՏ ԳՐՈՒՊ' ՍՊԸ
ՊԵՏ. ԼԻՑԵՆԶԻԱ 14559

ՓՈՒԼ	ԹԵՐԹ	ԹԵՐԹԵՐ
ԱՆ	4	13

ՀԱՍՑԵ. քաղաք Երևան, Նաիրի Զարյան 21/98
ՀԵՌ. (+37410)208039, 208043
FAX. 208043
Email: info@accurate.am
Web: www.accurate.am

ՏԱՆԻՔԻ ՍԽԵՄԱ Մ 1-100

Հ/Հ	Անվանում	ՄԱԿ ՔՄ
1	ՀԱՐԹ ՏԱՆԻՔ	118

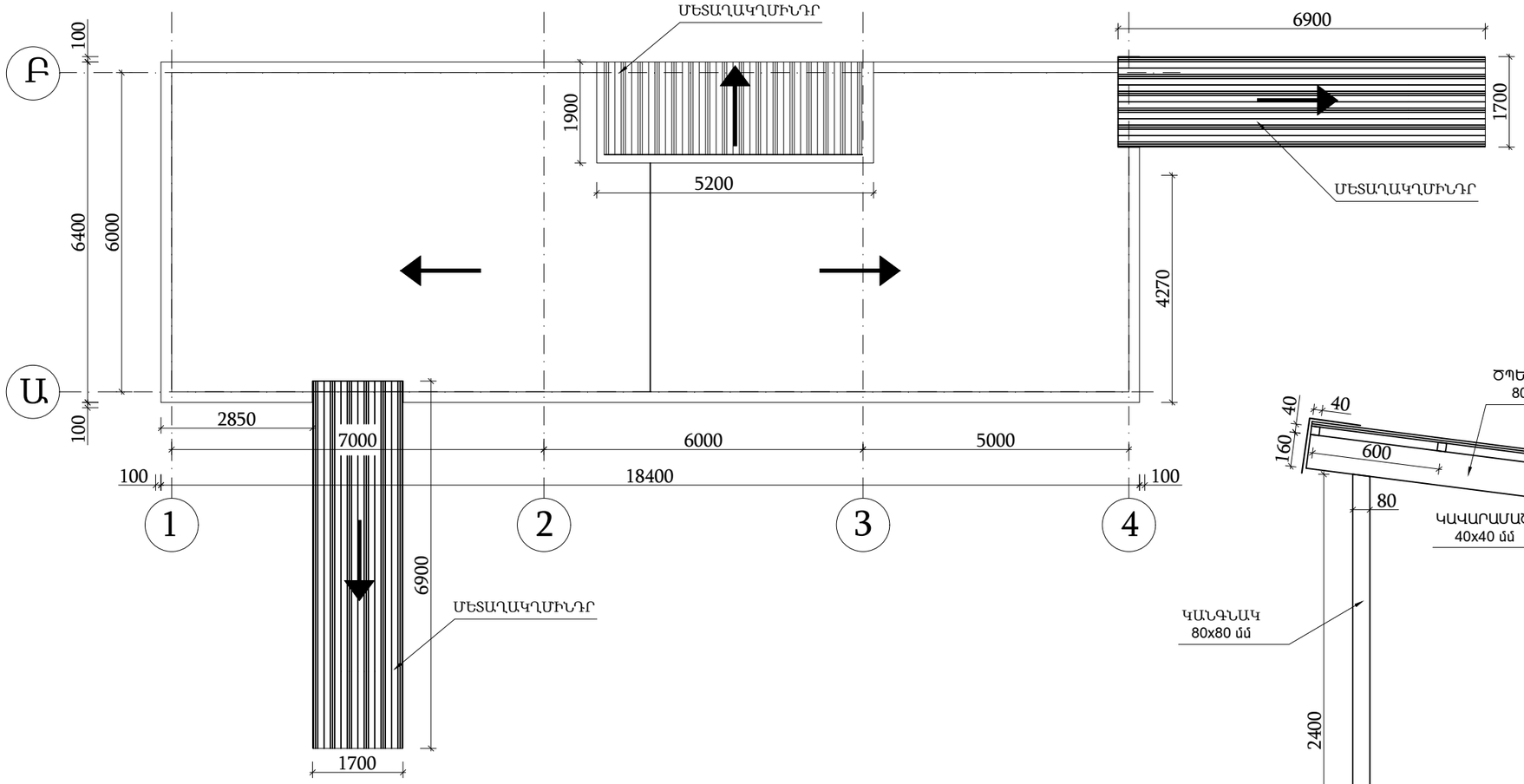

ՀԱՆԳՈՒՅՑ 1 Մ1-25

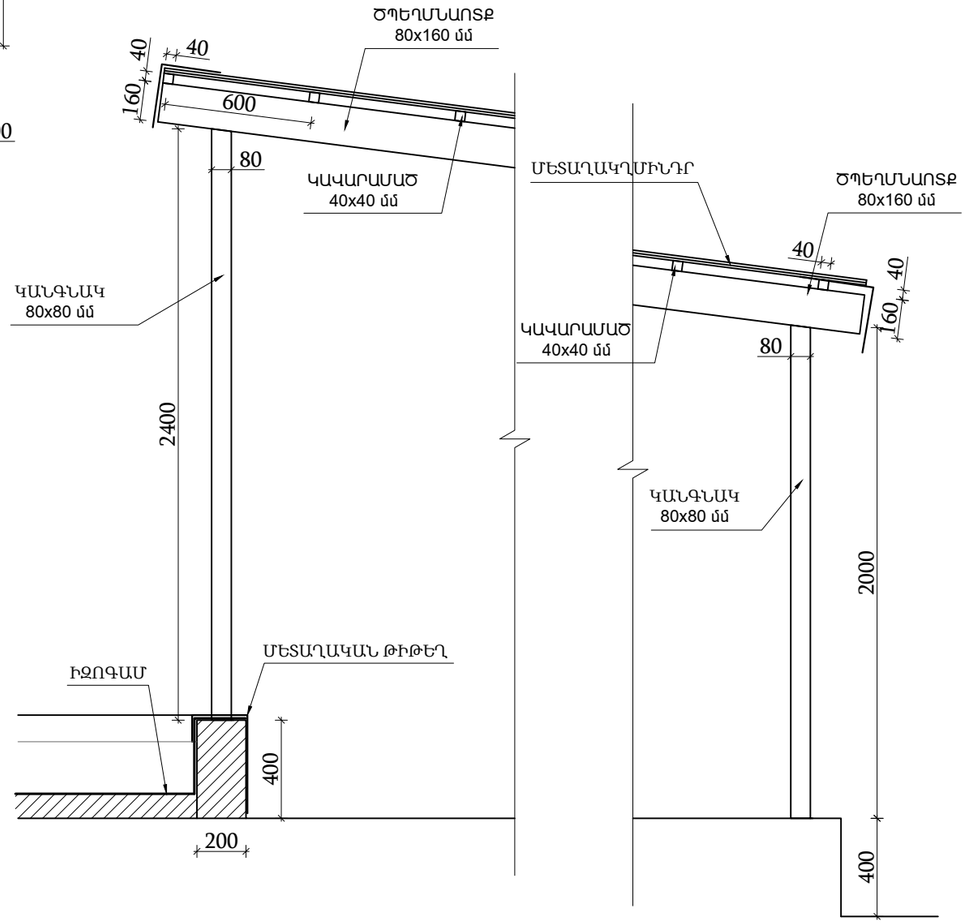

ԾԱԾԿԵՐԻ ԿՈՆՍՏՐՈՒԿՑԻԱՅԻ ՄԱՍՆԱԳԻՐ

N.	ԱՆՎԱՆՈՒՄԸ	պատի հաստ	ՔԱՆԱԿ	ՉԱՓՍԵՐ	ՔԱՇԸ կգ
1.	ԿԱՎԱՐԱՄԱԾ	3	24	40x40x1700	141.2
2.	ԾՊԵՂՄՆԱՎՈՏՔ	3	4	80x160x6900	302.2
3.	ԿԱՆԳՆԱԿ	3	4	80x80x2400	69.2
4.	ԿԱՆԳՆԱԿ	3	4	80x80x2000	57.8
ՏԱՆԻՔԻ ՄԱԿԵՐԵՍ					570.4

N.	ՆՅՈՒԹԸ	ԸՆԴՀԱՆՈՒՐ ՄԵԿԵՐԵՍԸ մ²
1.	ՊՐՈՖԻԼԱՎՈՐ ԹԻԹԵՂ КП-21-0.5 (գունավոր)	34
2.	ՊՈՂՊԱՏԵ ԹԻԹԵՂ 0.5 մմ (գունավոր)	4,7
3.	ԶՐՀՈՐԴԱՆ	3.4 մ

ՏՆՕՐԵՆ	Ա. ԻՈԱՆՆԵՍՅԱՆ		Մառանի ընդլայնման նախագիծ
ՆԳՃ	Ա. ԱԶԻԶՅԱՆ		ՀՀ Գեղարքունիքի մարզ Գավառ համայնք Արծվաքար թաղամաս 1-ին փողոց 2-րդ նրբանցք թիվ 27, 05-001-0003-0006
ՃԱՐՏԱՐԱՊԵՏ	Ա. ԱԶԻԶՅԱՆ		
ԿՈՆՍՏՐՈՒԿՏՈՐ	Ա. ՊՈՂՈՍՅԱՆ		
			Պատվիրատու՝ Ա. Իոանեսյան

ՃԱՐՏԱՐԱՊԵՏԱԿԱՆ ՄԱՍ

ՏԱՆԻՔԻ ԶՐԱՀԵՌԱՑՈՒՄ Մ 1-100

'ԱԿՈՒՌԱՏ ԳՐՈՒՊ' ՍՊԸ
ՊԵՏ. ԼԻՑԵՆԶԻԱ 14559
ՀԱՍՑԵ. քաղաք Երևան, Նաիրի Զարյան 21/98
ՀԵՌ. (+37410)208039, 208043
FAX. 208043
Email: info@accurate.am
Web: www.accurate.am

ՓՈՒԼ	ԹԵՐԹ	ԹԵՐԹԵՐ
ԱՆ	5	13

ԱՌԱՋԻՆ ՀԱՐԿԻ ԿԱՀԱՎՈՐՈՒՄ Մ 1-100

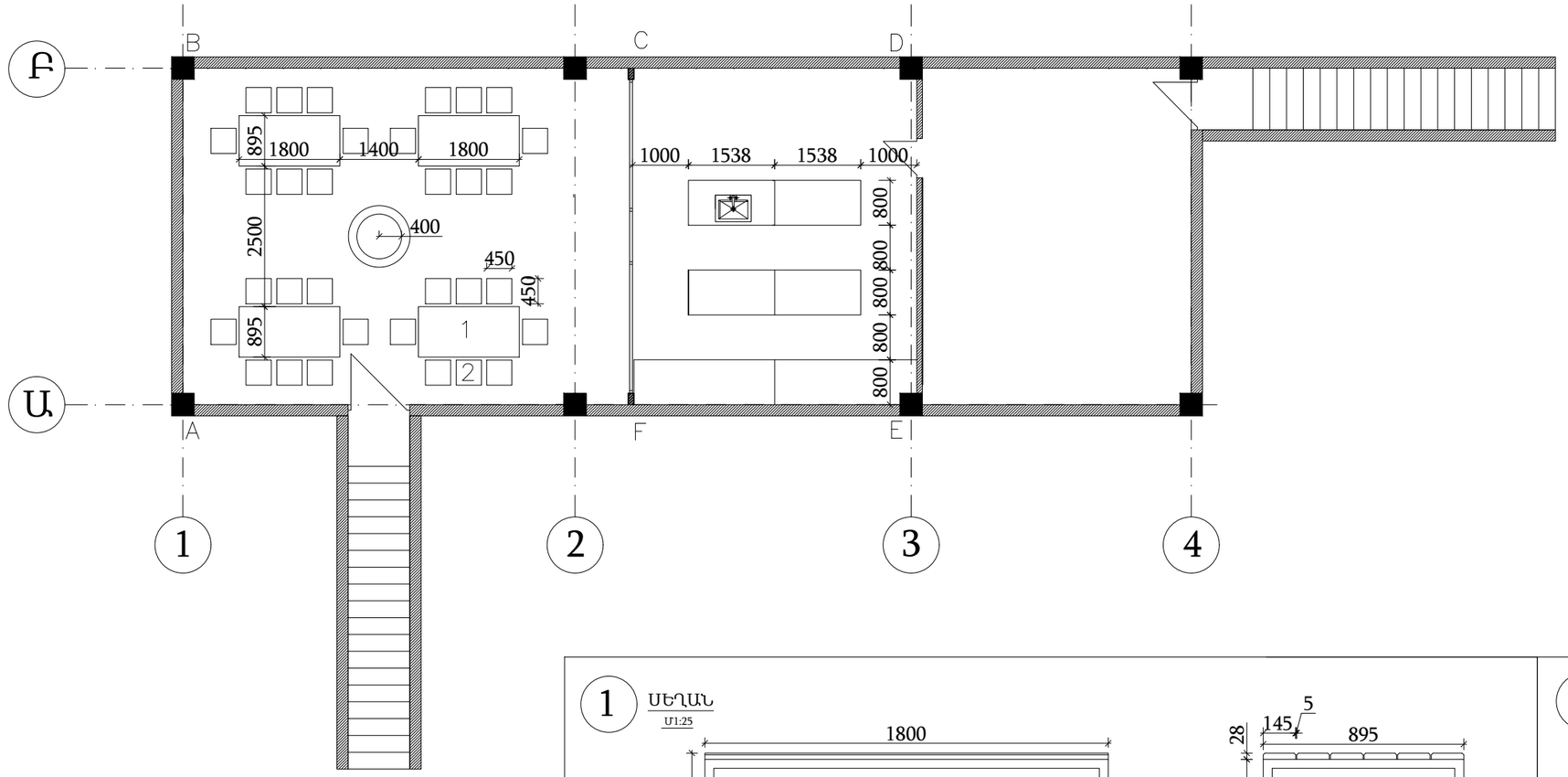

Հ/Հ	Անվանում
1	Սեղան
2	Աթոռ

1 ՍԵՂԱՆ
Մ1:25

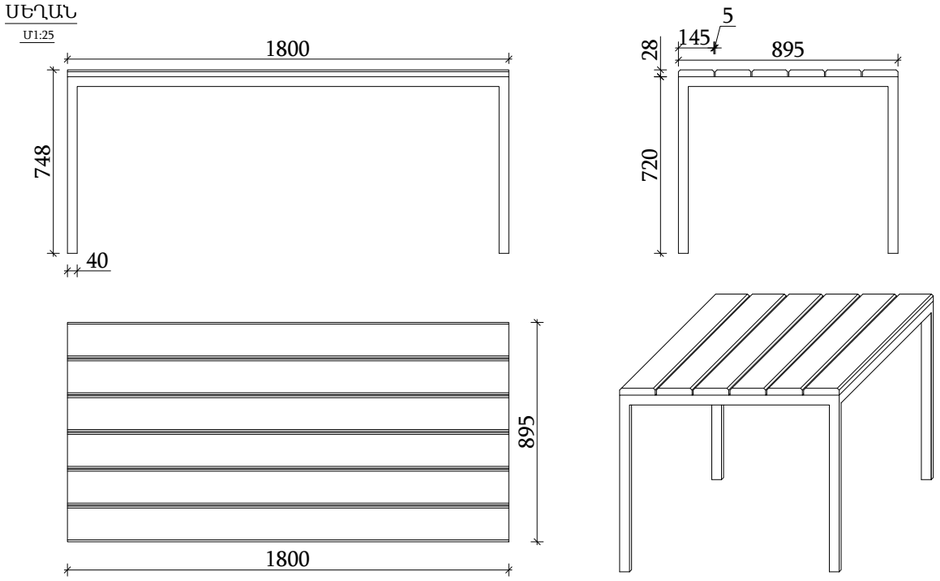

2 ԱԹՈՌ
Մ1:25

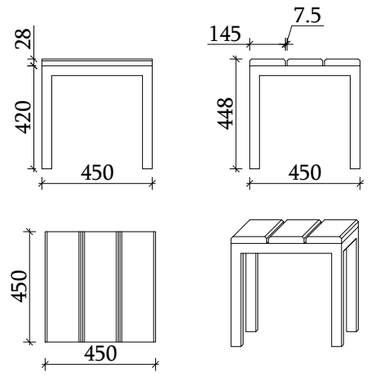

ՏՆՕՐԵՆ	Ա. ԻՈԱՆՆԵՍՅԱՆ		Մառանի ընդլայնման նախագիծ
ՆԳՃ	Ա. ԱԶԻԶՅԱՆ		ՀՀ Գեղարքունիքի մարզ Գավառ համայնք Արծվաքար թաղամաս 1-ին փողոց 2-րդ նրբանցք թիվ 27, 05-001-0003-0006
ՃԱՐՏԱՐԱՊԵՏ	Ա. ԱԶԻԶՅԱՆ		
ԿՈՆՍՏՐՈՒԿՏՈՐ	Ա. ՊՈՂՈՍՅԱՆ		Պատվիրատու՝ Ա. Իոաննեսյան

ՃԱՐՏԱՐԱՊԵՏԱԿԱՆ ՄԱՍ

ԱՌԱՋԻՆ ՀԱՐԿԻ ՀԱՏԱԿԱԳԻԾ ԿԱՀԱՎՈՐՈՒՄՈՎ Մ 1-100

'ԱԿՈՒՌԱՏ ԳՐՈՒՊ' ՍՊԸ
ՊԵՏ. ԼԻՑԵՆԶԻԱ 14559

ՓՈՒԼ	ԹԵՐԹ	ԹԵՐԹԵՐ
ԱՆ	6	13

ՀԱՍՑԵ.	քաղաք Երևան, Նաիրի Զարյան 21/98
ՀԵՌ.	(+37410)208039, 208043
FAX.	208043
Email:	info@accurate.am
Web:	www.accurate.am

ՀԱՏԱԿՆԵՐԻ ՄԱՍՆԱԳԻՐ

			Ակ.՝ ^{2}
1.	ԿՈՊՏԱՏԱԾ ՏՈՒՖԵ ՍԱԼԵՐՈՎ ՇԱՐՎԱԾՔ 30մմ Ց/Ա ՇԵՐՏ 30մմ ԻԶՈԳԱՄԻ ՇԵՐՏ 4մմ Ե/Բ ՀԱՏԱԿ 100մմ ԽԻՃ ԲԱԶԱԼՏԵ 20-40մմ ԲՆԱԿԱՆ ՀՈՂ	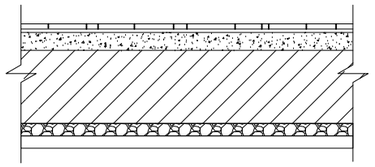	50
2.	ՄՈԶԱԻԿԱ Ց/Ա ՇԵՐՏ 30մմ ԻԶՈԳԱՄԻ ՇԵՐՏ 4մմ Ե/Բ ՀԱՏԱԿ 100մմ ԽԻՃ ԲԱԶԱԼՏԵ 20-40մմ ԲՆԱԿԱՆ ՀՈՂ	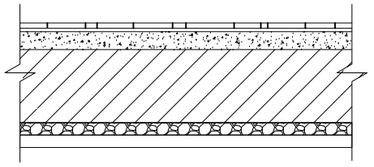	59
3.	ԻԶՈԳԱՄԻ ՇԵՐՏ 4մմ Ց/Ա ՇԵՐՏ 100մմ ԳՈԼՈՐՇԱՄԵԿՈՒՍԻՉ ՇԵՐՏ ԲԻՏՈՒՄԱՅԻՆ ՄԱԾԻԿՈՎ Ե/Բ ՍԱԼ 150մմ	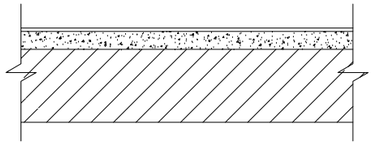	118

ԿՏՐՎԱԾՔ 1-1 Մ 1-100

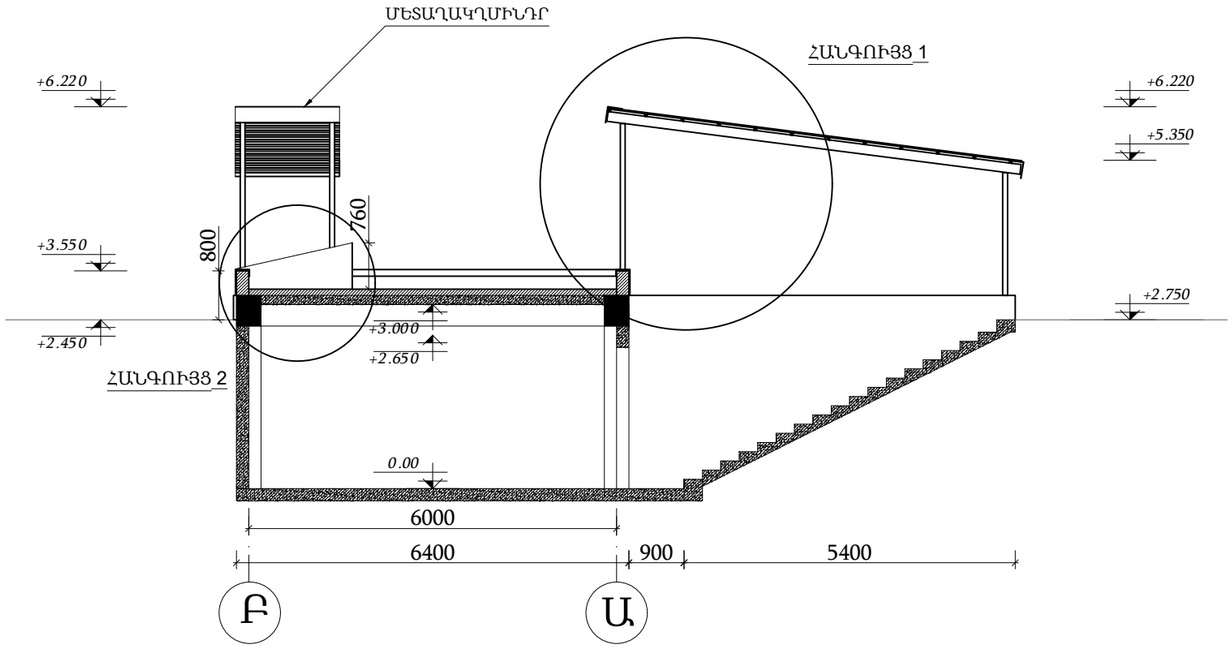

ԿՏՐՎԱԾՔ 2-2 Մ 1-100

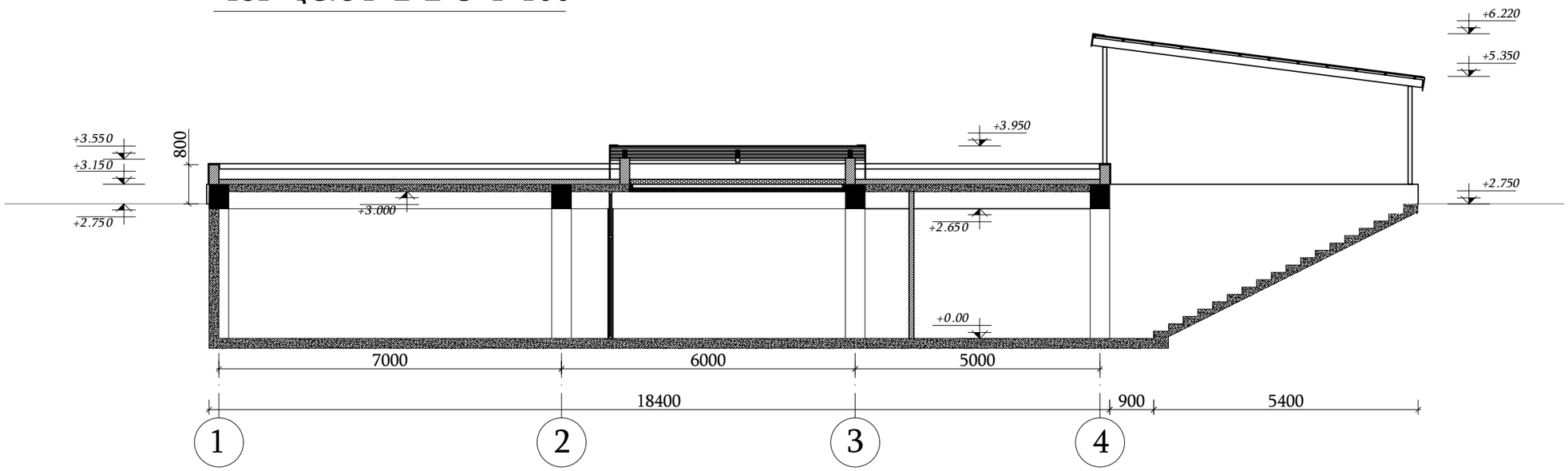

Accurate GROUP	ՏՆՕՐԵՆ	Ա. ԻՈԱՆՆԵՍՅԱՆ		Մառանի ընդլայնման նախագիծ	ՃԱՐՏԱՐԱՊԵՏԱԿԱՆ ՄԱՍ	՝ԱԿՈՒՌԱՏ ԳՐՈՒՊ՝ ՍՊԸ ՊԵՏ. ԼԻՑԵՆԶԻԱ 14559		ՀԱՍՑԵ.	քաղաք Երևան, Նաիրի Զարյան 21/98
	ՆԳՃ	Ա. ԱԶԻԶՅԱՆ		ՀՀ Գեղարքունիքի մարզ Գավառ համայնք Արծվաքար թաղամաս 1-ին փողոց 2-րդ նրբանցք թիվ 27, 05-001-0003-0006	ԿՏՐՎԱԾՔՆԵՐ Մ 1-100			ՀԵՌ.	(+37410)208039, 208043
	ՃԱՐՏԱՐԱՊԵՏ	Ա. ԱԶԻԶՅԱՆ				ՓՈՒԼ ԹԵՐԹ ԹԵՐԹԵՐ		FAX.	208043
	ԿՈՆՍՏՐՈՒԿՏՈՐ	Ա. ՊՈՂՈՍՅԱՆ				ԱՆ 7 13		Email:	info@accurate.am
				Պատվիրատու՝ Ա. Իոանեսյան				Web:	www.accurate.am

ՃԱԿԱՏ 1-4 Մ 1-100

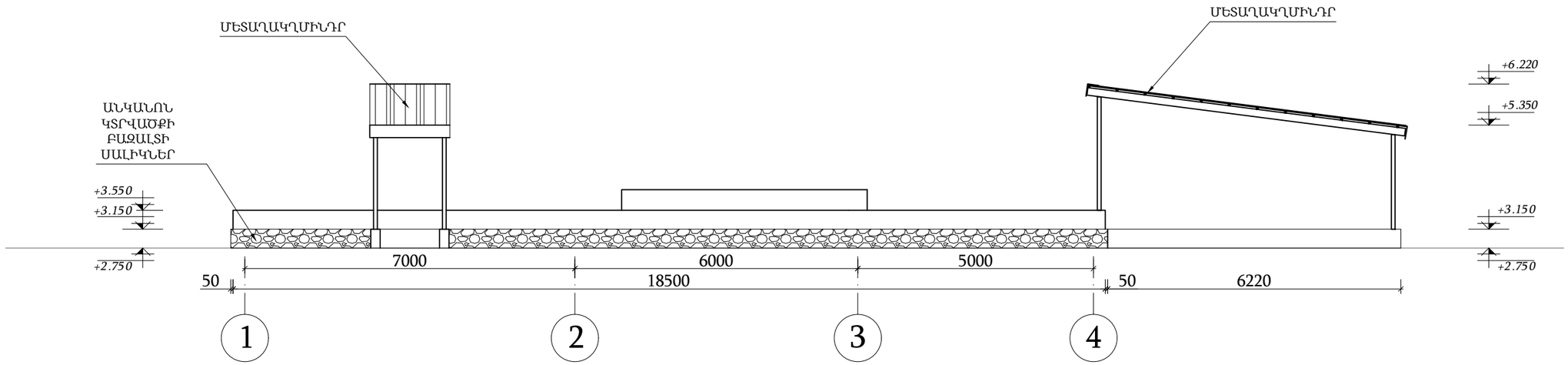

ՃԱԿԱՏ 4-1 Մ 1-100

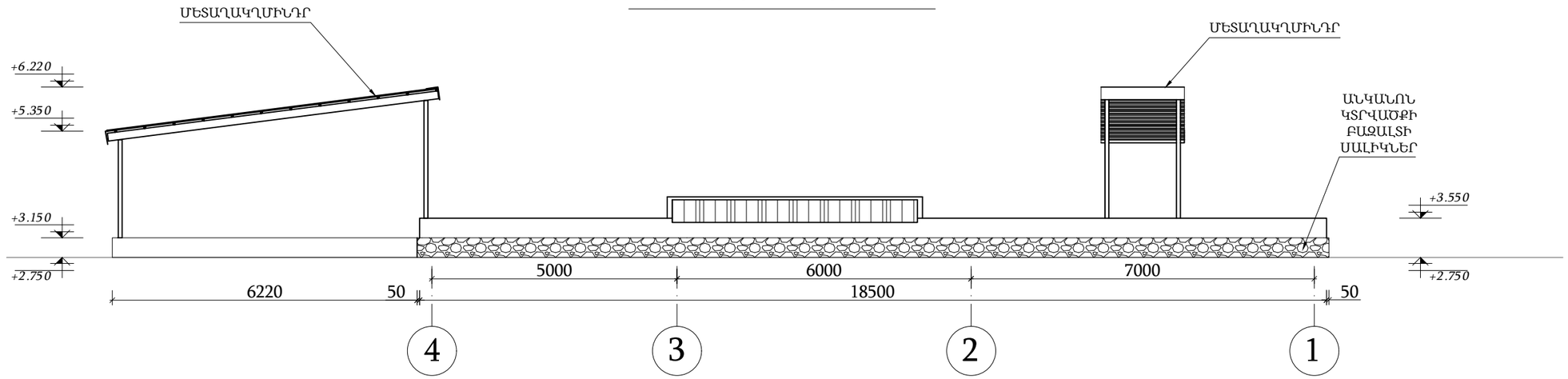

Accurate GROUP	ՏՆՕՐԵՆ	Ա. ԻՈԱՆՆԵՍՅԱՆ		Մառանի ընդլայնման նախագիծ	ՃԱՐՏԱՐԱՊԵՏԱԿԱՆ ՄԱՍ	՝ԱԿՈՒՌԱՏ ԳՐՈՒՊ՝ ՍՊԸ ՊԵՏ. ԼԻՑԵՆԶԻԱ 14559			ՀԱՍՑԵ.	քաղաք Երևան, Նաիրի Զարյան 21/98
	ՆԳՃ	Ա. ԱԶԻԶՅԱՆ		ՀՀ Գեղարքունիքի մարզ Գավառ համայնք Արծվաքար թաղամաս 1-ին փողոց 2-րդ նրբանցք թիվ 27, 05-001-0003-0006	ՃԱԿԱՏՆԵՐ Մ 1-100				ՀԵՌ.	(+37410)208039, 208043
	ՃԱՐՏԱՐԱՊԵՏ	Ա. ԱԶԻԶՅԱՆ				ՓՈՒԼ	ԹԵՐԹ	ԹԵՐԹԵՐ	FAX.	208043
	ԿՈՆՍՏՐՈՒԿՏՈՐ	Ա. ՊՈՂՈՍՅԱՆ				ԱՆ	8	13	Email:	info@accurate.am
				Պատվիրատու՝ Ա. Իոանեսյան					Web:	www.accurate.am

ՃԱԿԱՏ Բ-Ա Մ 1-100

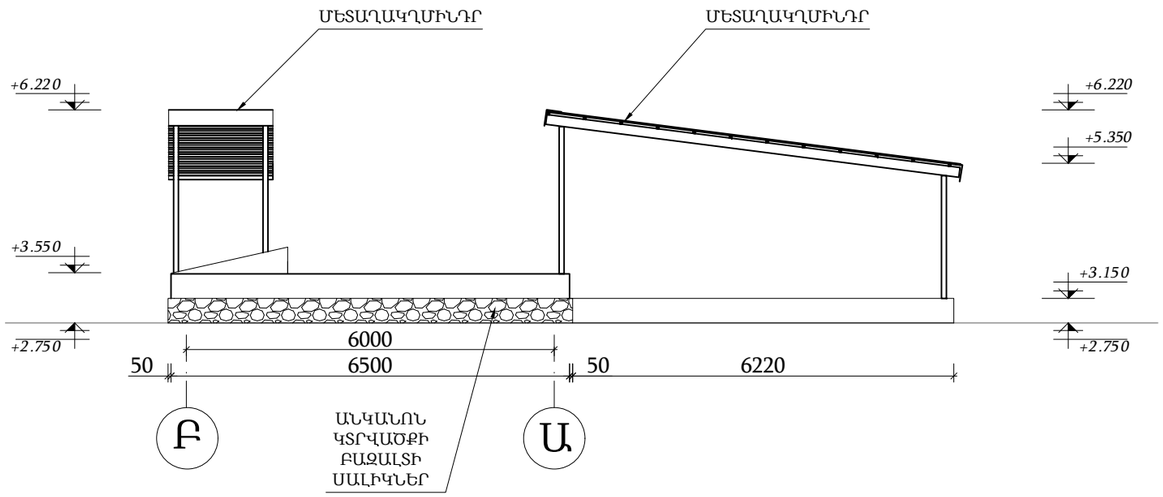

ԱՐՏԱՔԻՆ ՄԱԿԵՐԵՍՆԵՐԻ ՄԱՍՆԱԳԻՐ

N.	ՆՅՈՒԹԸ	ԸՆԴՀԱՆՈՒՐ ՄԵԿԵՐԵՍԸ մ²
1.	ԱՆԿԱՆՈՆ ԿՏՐՎԱԾՔԻ ԲԱԶԱԼՏԻ ՍԱԼԻԿՆԵՐ	19

ՀԱՆԳՈՒՅՑ 2 Մ1-25

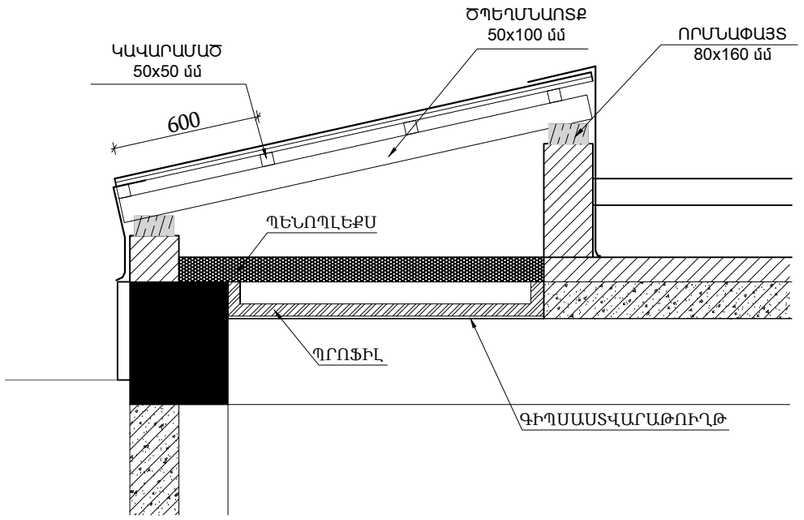

ՃԱԿԱՏ Ա-Բ Մ 1-100

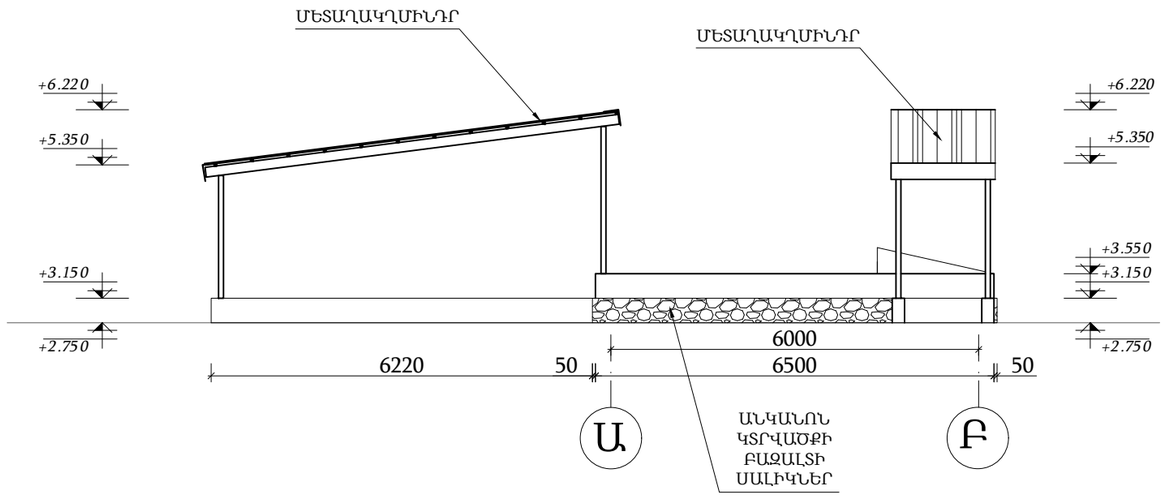

Accurate GROUP	ՏՆՕՐԵՆ	Ա. ԻՈԱՆՆԵՍՅԱՆ		Մառանի ընդլայնման նախագիծ	ՃԱՐՏԱՐԱՊԵՏԱԿԱՆ ՄԱՍ	՝ԱԿՈՒՌԱՏ ԳՐՈՒՊ՝ ՍՊԸ ՊԵՏ. ԼԻՑԵՆԶԻԱ 14559			ՀԱՍՑԵ.	քաղաք Երևան, Նաիրի Զարյան 21/98
	ՆԳՃ	Ա. ԱԶԻԶՅԱՆ		ՀՀ Գեղարքունիքի մարզ Գավառ համայնք Արծվաքար թաղամաս 1-ին փողոց 2-րդ նրբանցք թիվ 27, 05-001-0003-0006	ՃԱԿԱՏՆԵՐ Մ 1-100				ՀԵՌ.	(+37410)208039, 208043
	ՃԱՐՏԱՐԱՊԵՏ	Ա. ԱԶԻԶՅԱՆ				ՓՈՒԼ	ԹԵՐԹ	ԹԵՐԹԵՐ	FAX.	208043
	ԿՈՆՍՏՐՈՒԿՏՈՐ	Ա. ՊՈՂՈՍՅԱՆ				ԱՆ	9	13	Email:	info@accurate.am
				Պատվիրատու՝ Ա. Իոանեսյան					Web:	www.accurate.am

ԴՌՆԵՐԻ ԵՎ ՊԱՏՈՒՀԱՆԻ ՄԱԿՆԻՇԱՎՈՐՈՒՄ

Դ-1

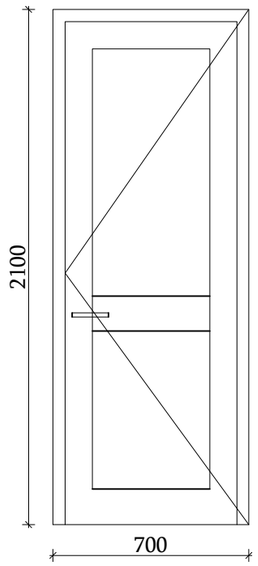

Դ-2

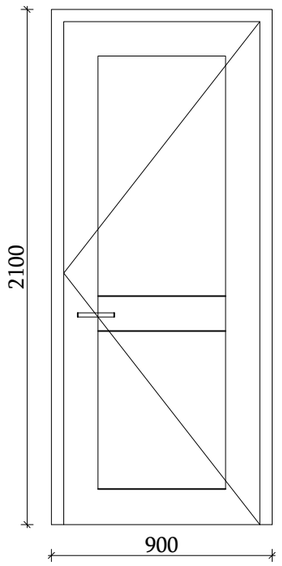

Դ-3

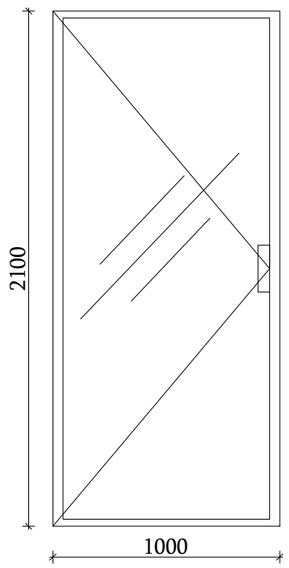

Վ-1

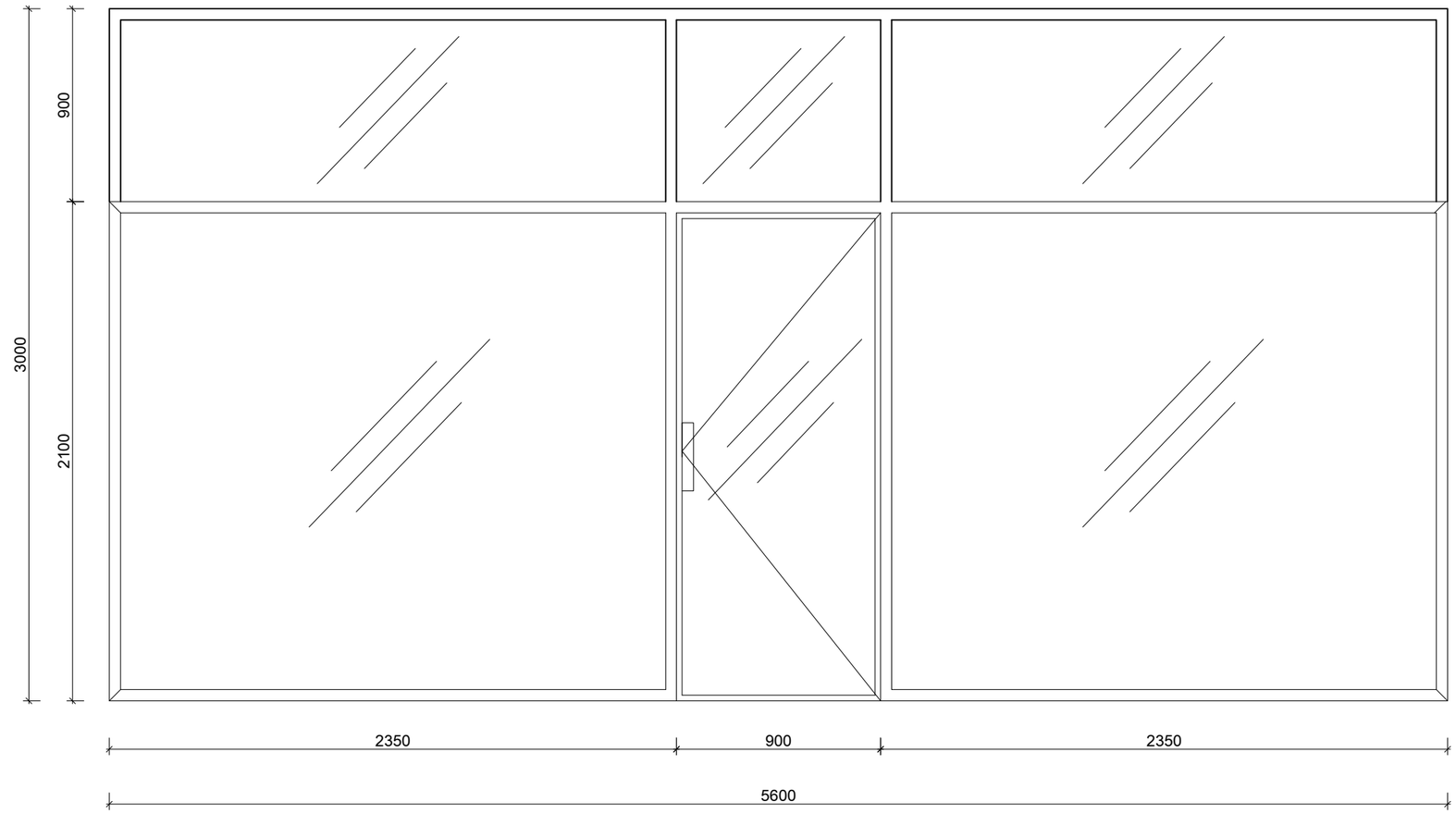

Հ/Հ	Անվանումը	Նյութը	Քանակ հատ	1 էլեմենտի մակ			Ընդամենը մակ			Ծանոթություն
				կանգնակ մ²	գոտեակալ մ²	Ընդհանուր մ²	կանգնակ մ²	գոտեակալ մ²	Ընդհանուր մ²	
Դ-1	Դուռ 700x2100 /h/	Մետաղապլաստե	1	1.9	0	1.9	1.9	0	1.9	Մետաղապլաստե, շրջկով, սպիտակ, 60մմ հաստ., ապակեփաթեթով 4+4մմ, հայկական պրոֆիլ
Դ-2	Դուռ 900x2100 /h/	Մետաղապլաստե	1	1.9	0	1.9	1.9	0	1.9	Մետաղապլաստե, շրջկով, սպիտակ, 60մմ հաստ., ապակեփաթեթով 4+4մմ, հայկական պրոֆիլ
Դ-3	Դուռ 1000x2100 /h/	Ապակյա	1	2.1	0	2.1	2.1	0	2.1	Մետաղապլաստե, շրջկով, սև, 60մմ հաստ., ապակեփաթեթով 4+4մմ, հայկական պրոֆիլ, բացվող
Վ-1	Վիտրաժ 6000x3000 /h/	Մետաղապլաստե	1	1.9	14.9	16.8	1.9	14.9	16.8	Մետաղապլաստե, շրջկով, սև, 60մմ հաստ., ապակեփաթեթով 4+4մմ, հայկական պրոֆիլ, բացվող
	Ընդամենը Դուռ						7.8	0	5.9	
	Ընդամենը վիտրաժ						1.9	14.9	16.8	

ՏՆՕՐԵՆ	Ա. ԻՈԱՆՆԵՍՅԱՆ		Մառանի ընդլայնման նախագիծ
ՆԳՃ	Ա. ԱԶԻԶՅԱՆ		ՀՀ Գեղարքունիքի մարզ Գավառ համայնք Արծվաքար թաղամաս 1-ին փողոց 2-րդ նրբանցք թիվ 27, 05-001-0003-0006
ՃԱՐՏԱՐԱՊԵՏ	Ա. ԱԶԻԶՅԱՆ		
ԿՈՆՍՏՐՈՒԿՏՈՐ	Ա. ՊՈՂՈՍՅԱՆ		Պատվիրատու՝ Ա. Իոաննեսյան

ՃԱՐՏԱՐԱՊԵՏԱԿԱՆ ՄԱՍ

ԴՌՆԵՐԻ ԵՎ ՊԱՏՈՒՀԱՆՆԵՐԻ ՄԱԿՆԻՇԱՎՈՐՈՒՄ
Մ 1-50

'ԱԿՈՒՌԱՏ ԳՐՈՒՊ' ՍՊԸ
ՊԵՏ. ԼԻՑԵՆԶԻԱ 14559

ՓՈՒԼ	ԹԵՐԹ	ԹԵՐԹԵՐ
ԱՆ	10	13

ՀԱՍՑԵ.	քաղաք Երևան, Նաիրի Զարյան 21/98
ՀԵՌ.	(+37410)208039, 208043
FAX.	208043
Email:	info@accurate.am
Web:	www.accurate.am

	Աշխատակազմի քանակ
1	Ինժիներ - շինարար 1 հոգի
2	Ինժիներ - էլ. տեխնիկ
3	Ինժիներ - հիդրո. տեխնիկ

Պահանջվող լիցենզիայի ներդիրներ	
1	Բնակելի, հասարակական և արտադրական
2	Էներգետիկ
3	Հիդրոտեխնիկական

ՇԻՆԱՐԱՐՈՒԹՅԱՆ ՀԱՄԱՐ ՊԱՀԱՆՋՎՈՂ ՀԻՄՆԱԿԱՆ
ՄԵՔԵՆԱՆԵՐ ՈՒ ՄԵԽԱՆԻԶՄՆԵՐ

Հ/Հ	Անվանումը	Մակնիշը	Չափմ. միավոր	Քանակը
1	2	3	4	5
1	Ավտոհինգաթափ	iveco տարողունակությունը 25,5տ /կամ համապատասխան/	հատ	2
2	Կողավոր ավտոմեքենա	5տ	հատ	1
3	Բետոնխառնիչ	Astra Տարողունակությունը 9մ³ /կամ համապատասխան/	հատ	1
4	Եռակցման ապարատ	US -2	հատ	1
5	Էլեկտրամուրճ	ԻԷ-4207	հատ	1
6	Կենտրոնախույզ պոմպ	U-245	հատ	2

ԱՆՎՏԱՆԳՈՒԹՅԱՆ ՏԵԽՆԻԿԱ

Շինարարության ընթացքում բոլոր աշխատողները՝ բանվորները, շինարարության անվտանգությունն ապահովող պատասխանատու անձիք և, հատկապես շին, մեխանիզմների հետ աշխատողները պետք է անթերի և մեծ պատասխանատվությամբ կատարեն անվտանգության բոլոր կանոնները:

Ամեն դեպքում պետք է ուշադիր լինել, վթարի դեպքում անմիջապես կանգնեցնել աշխատանքները, վերացնել վթարը և միայն շարունակել աշխատանքները:

Քանդման և շինմենտաժային աշխատանքների ժամանակ չի կարելի գտնվել այն մասում, ուր թրթռուրավոր վերամբարձի սլաքը բարձրացրած բեռով շարժվում է, դա խստիվ արգելվում է ըստ անվտանգության կանոների, որը պետք է անվերապահորեն կատարել:

Բեռի անկման վտանգավոր սահմանագիծը նշահարվում է փոքրիկ դրոշակներով կամ արգելասահմանի վտանգավոր գոտիներում տեղադրվում են ցուցատախտակներ համապատասխան գրություններով:

Քանդման աշխատանքներ կատարողները պարտադիր պետք է լինեն դիմակով, պաշտպանիչ գլխարկով, համապատասխան ձեռնոցներով և համազգեստով:

Քանդման աշխատանքներ կատարելիս պետք է զգույշ լինել, որ նեքևում ոչ ոք չլինի:

Խստիվ արգելվում է ձյան, անձրևների, կայծակի և ուժեղ քամիների, ժամանակ բարձրության վրա աշխատանքներ կատարել:

Accurate GROUP	ՏՆՕՐԵՆ	Ա. ԻՈԱՆՆԵՍՅԱՆ		Մառանի ընդլայնման նախագիծ	ՇԻՆԱՐԱՐՈՒԹՅԱՆ ԿԱԶՄԱԿԵՐՊՈՒՄ	'ԱԿՈՒՌԱՏ ԳՐՈՒՊ' ՍՊԸ ՊԵՏ. ԼԻՑԵՆԶԻԱ 14559			ՀԱՍՑԵ.	քաղաք Երևան, Նաիրի Զարյան 21/98
	ՆԳՃ	Ա. ԱԶԻԶՅԱՆ		ՀՀ Գեղարքունիքի մարզ Գավառ համայնք Արծվաքար թաղամաս 1-ին փողոց 2-րդ նրբանցք թիվ 27, 05-001-0003-0006	ՀԻՄՆԱԿԱՆ ՏՎՅԱԼՆԵՐ				ՀԵՌ.	(+37410)208039, 208043
	ՃԱՐՏԱՐԱՊԵՏ	Ա. ԱԶԻԶՅԱՆ				ՓՈՒԼ	ԹԵՐԹ	ԹԵՐԹԵՐ	FAX.	208043
	ԿՈՆՍՏՐՈՒԿՏՈՐ	Ա. ՊՈՂՈՍՅԱՆ				ԱՆ	11	13	Email:	info@accurate.am
				Պատվիրատու՝ Ա. Իոանեսյան					Web:	www.accurate.am

ժամանակավոր ցանկապատ

Փոսորակի փորման սահմանագիծ

Լուսարձակ

Տեղեկատու ցուցանակ
- Կառուցապատող
- Գլխ. կապալառու
- Շին. թույլտվություն
- Տեխ. հսկողություն
- Հեղ. հսկողություն

Բետոնամուղի տեղադրման սխեմա
Մ 1:400

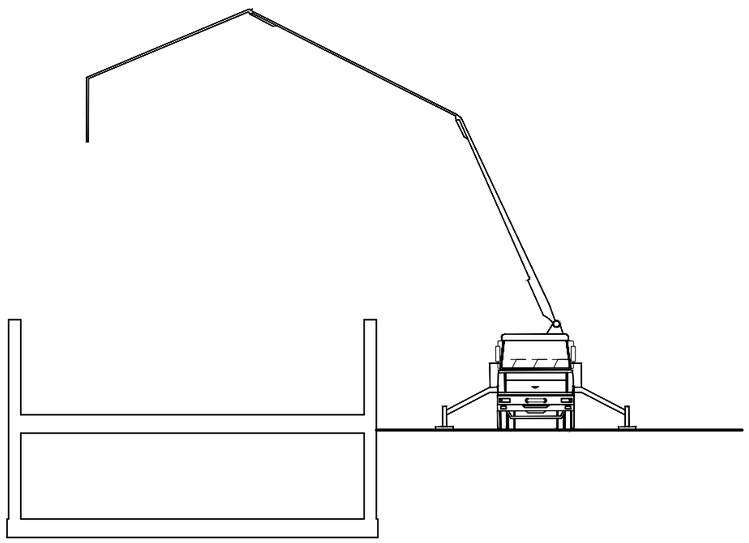

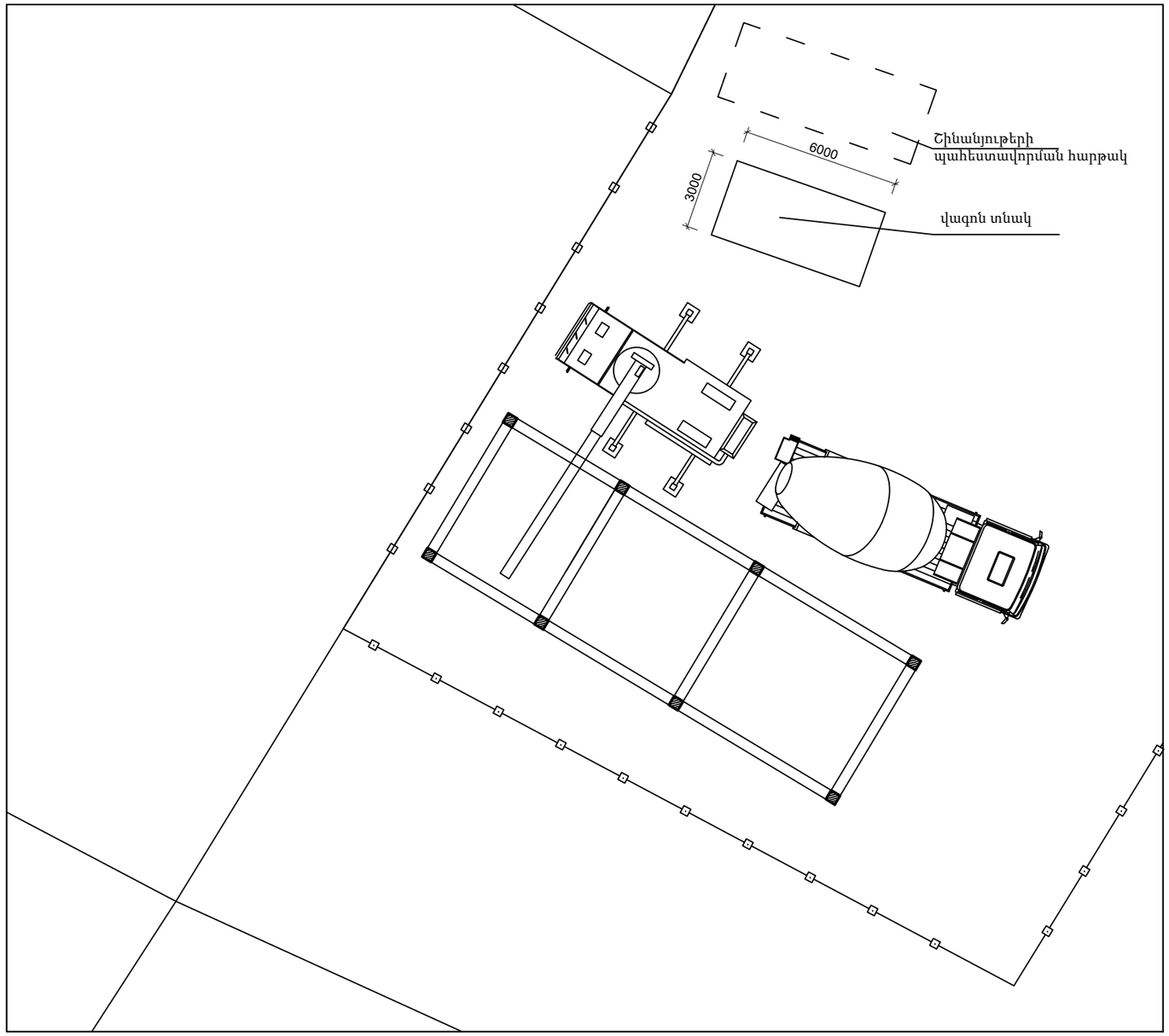

Accurate GROUP	ՏՆՕՐԵՆ	Ա. ԻՈԱՆՆԵՍՅԱՆ		Մառանի ընդլայնման նախագիծ	ՇԻՆԱՐԱՐՈՒԹՅԱՆ ԿԱԶՄԱԿԵՐՊՈՒՄ	՝ԱԿՈՒՌԱՏ ԳՐՈՒՊ՝ ՍՊԸ			ՀԱՍՑԵ.	քաղաք Երևան, Նաիրի Զարյան 21/98
	ՆԳՃ	Ա. ԱԶԻԶՅԱՆ		ՀՀ Գեղարքունիքի մարզ Գավառ համայնք Արծվաքար թաղամաս 1-ին փողոց 2-րդ նրբանցք թիվ 27, 05-001-0003-0006		ՊԵՏ. ԼԻՑԵՆԶԻԱ 14559			ՀԵՌ.	(+37410)208039, 208043
	ՃԱՐՏԱՐԱՊԵՏ	Ա. ԱԶԻԶՅԱՆ			ՇԻՆԱՐԱՐՈՒԹՅԱՆ ԿԱԶՄԱԿԵՐՊՈՒՄ	ՓՈՒԼ	ԹԵՐԹ	ԹԵՐԹԵՐ	FAX.	208043
	ԿՈՆՍՏՐՈՒԿՏՈՐ	Ա. ՊՈՂՈՍՅԱՆ				ԱՆ	12	13	Email:	info@accurate.am
				Պատվիրատու՝ Ա. Իոանեսյան					Web:	www.accurate.am

ԱՇԽԱՏԱՆՔՆԵՐԻ ԻՐԱԿԱՆԱՑՄԱՆ ԺԱՄԱՆԱԿԱՑՈՒՅՑ

Հ/Հ	ԱՇԽԱՏԱՆՔՆԵՐԻ ԱՆՎԱՆՈՒՄԸ	ԺԱՄԿԵՏԸ																					
		ՇԱԲԱԹՆԵՐ																					
		1	2	3	4	5	6	7	8	9	10	11	12	13	14	15	16	17	18	19	20	21	22
1	Հողային աշխատանքներ																						
2	Ե/բ հիմքերի իրականացում																						
3	I Հարկի ե/բ սյուների և պատերի իրականացում																						
4	I Հարկի ե/բ ծածկի սալի իրականացում																						
5	Պատերի երեսպատում																						
6	Հատակների իրականացում																						
7	Տանիքային ծածկի իրականացում																						
8	Էլ. տեխնիկական աշխատանքներ																						
9	Հիդրոտեխնիկական աշխատանքներ																						

ՏՆՕՐԵՆ	Ա. ԻՈԱՆՆԵՍՅԱՆ		Մառանի ընդլայնման նախագիծ
ՆԳՃ	Ա. ԱԶԻԶՅԱՆ		ՀՀ Գեղարքունիքի մարզ Գավառ համայնք Արծվաքար թաղամաս 1-ին փողոց 2-րդ նրբանցք թիվ 27, 05-001-0003-0006
ՃԱՐՏԱՐԱՊԵՏ	Ա. ԱԶԻԶՅԱՆ		
ԿՈՆՍՏՐՈՒԿՏՈՐ	Ա. ՊՈՂՈՍՅԱՆ		Պատվիրատու՝ Ա. Իոաննեսյան

ՇԻՆԱՐԱՐՈՒԹՅԱՆ ԿԱԶՄԱԿԵՐՊՈՒՄ

ԱՇԽԱՏԱՆՔՆԵՐԻ ԻՐԱԿԱՆԱՑՄԱՆ ԺԱՄԱՆԱԿԱՑՈՒՅՑ

'ԱԿՈՒՌԱՏ ԳՐՈՒՊ' ՍՊԸ
ՊԵՏ. ԼԻՑԵՆԶԻԱ 14559

ՓՈՒԼ	ԹԵՐԹ	ԹԵՐԹԵՐ
ԱՆ	13	13

ՀԱՍՑԵ.	քաղաք Երևան, Նաիրի Զարյան 21/98
ՀԵՌ.	(+37410)208039, 208043
FAX.	208043
Email:	info@accurate.am
Web:	www.accurate.am

Հ/Հ	ԹԵՐԹԵՐԻ ԱՆՎԱՆՈՒՄԸ
1	*Անվանացանկ-Բացատրագիր*
2	Հիմքերի հատակագիծ -0.100նիշ Մ 1:100, Կտրվածք 1-1, 2-2
3	Կտրվածք 3-3 Մ 1: 20
4	Միաձույլ հատակի սալ ±0.000նիշ Մ 1:100
5	Միաձույլ պատի կոնստռուկտավորում
6	Միաձույլ պատի կոնստռուկտավորում
7	Սյուների և պարզունակների սխեմա +2.850, +5.700 նիշ Մ 1:100
8	Միաձույլ շրջանակ Ա, Բ առանցքով Մ 1:50
9	Միաձույլ շրջանակ 1, 2, 3, 4 առանցքով Մ 1:50
10	Միաձույլ ծածկի սալ +2.850, +5.700 նիշ Մ 1:100
11	Աստիճանի կոնստրուկտավորում

Բացատրագիր

ՀՀ Գեղարքունիքի մարզի Գավառ քաղաքում պանրի մառանի և համտեսարանի վերակառուցման նախագծի կոնստրուկտորական մասը կատարվել է համաձայն ճարտարապետական առաջադրանքի, շինության կրող կոնստրուկցիաներ են հանդիսանում կարկասակապային համակարգով ե/բ տարրերը, որոնց բնութագրերը նշվում են ստորև:

Հիմքերում միմյանց փողխաչվող ժապավենային տարրեր են 50x60 սմ չափսերով, ամրանավորված A500C դասի երկայնական և Ac1 դասի լայնական ամրաններով:

Սյուները ե/բ 40x40 կտրվածքի միաձույլ տարրեր են ամրանավորված A500C դասի երկայնական և Ac1 դասի լայնական ամրաններով:

Հեծանները ե/բ 40x50 կտրվածքի միաձույլ տարրեր են ամրանավորված A500C դասի երկայնական և Ac1 դասի լայնական ամրաններով:

Ծածկի սալը 15սմ հաստությամբ պարագծով հենված 2 շերտ ամրանավորված սալ է ամրանավորված A500C դասի երկայնական և Ac1 դասի լայնական ամրաններով:

Շինության I հարկի պատերը միաձույլ ե/բ պատեր են ամրանավորված A500C դասերի ամրաններով:

Հաշվարկային մասը իրականացվել է ЛИРА-САПР 2013 հաշվարկային ծրագրով, ըստ ՀՀՇՆ II-6.02-2006թ. ի կատարվել է դինամիկ բեռի հաշվարկ X,Y և Z ուղղություններով, ելակետային տվյալներն են՝

1. Գրունտի կարգը ըստ ՀՀՇՆ II-6.02-2006-ի II
2. Սեյսմիկ գոտին ՀՀՇՆ II-6.02-2006-ի 2-րդ
3. Գրունտի պայմանի գործակից 1
4. Թույլատրելի վնասվածության գործակից 0.35
5. Թույլատրելի շեղանք 1/200
6. Պատասխանատվության գործակից 1

Ըստ ՀՀՇՆ II-6.02-2006-ի K3 գործակիցը նախնական մուտքագրվել է 1, ապա շենքի տատանման պարբերությունը ստանալուց հետո կատարվել է վերահաշվարկ: Շենքի տատանման առավելագույն պարբերությունը կազմել է 0.525 վրկ.

Accurate GROUP	ՏՆՕՐԵՆ	Ա. ԻՈԱՆՆԵՍՅԱՆ		Պանրի մառանի և համտեսարանի վերակառուցման նախագիծ	Կոնստրուկտորական մաս	՝ԱԿՈՒՌԱՏ ԳՐՈՒՊ՝ ՍՊԸ ՊԵՏ. ԼԻՑԵՆԶԻԱ 14559			ՀԱՍՑԵ.	քաղաք Երևան, Նաիրի Զաքյան 21/98
	ՆԳՃ	Ա. ԱԶԻԶՅԱՆ		Քաղաք Գավառ, Արծվաքար թաղամաս, առաջին փողոց, երկրորդ նրբանցք տուն 27	Անվանացանկ-Բացատրագիր				ՀԵՌ.	(+37410)208039, 208043
	ՃԱՐՏԱՐԱՊԵՏ	Ա. ԱԶԻԶՅԱՆ				ՓՈՒԼ	ԹԵՐԹ	ԹԵՐԹԵՐ	FAX.	208043
	ԿՈՆՍՏՐՈՒԿՏՈՐ	Ա. ՊՈՂՈՍՅԱՆ		ՊԱՏՎԻՐԱՏՈՒ՝		ԱՆ	1	4	Email:	info@accurate.am
									Web:	www.accurate.am

Հիմքերի հատակագիծ -0.100նիշ
Մ 1:100

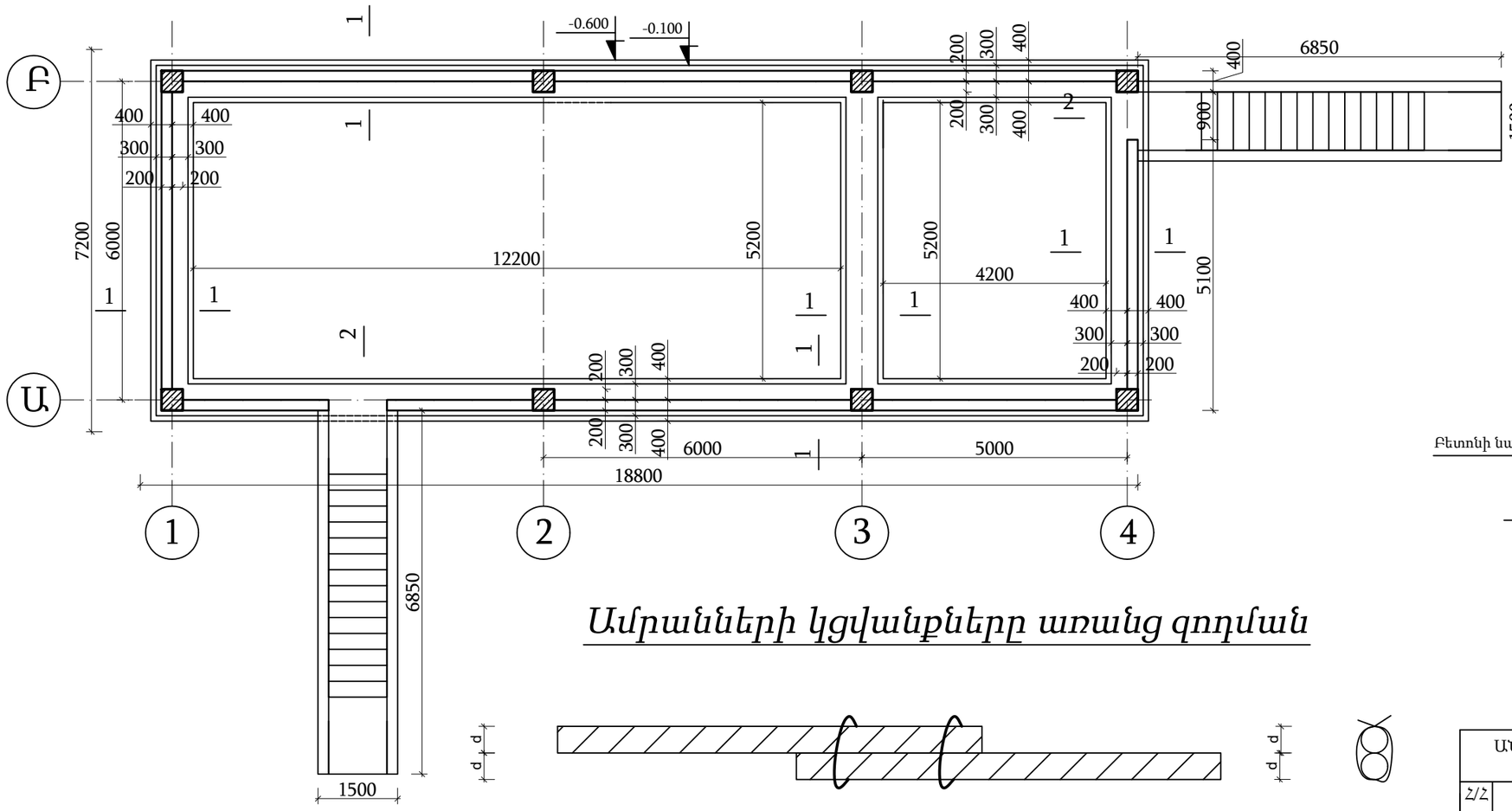

Կտրվածք 1-1 Մ 1:20

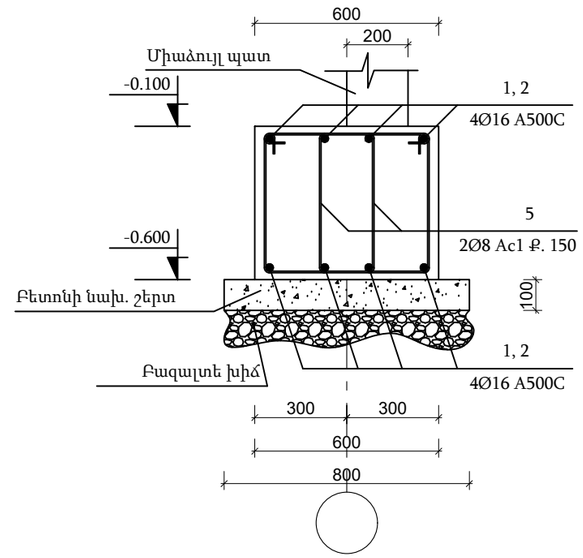

Ամրանների կցվանքները առանց զոդման

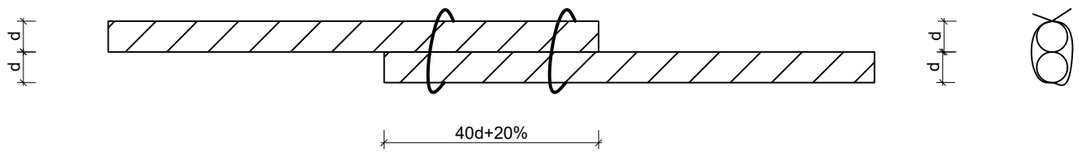

ՄԱՍՆԱԳԻՐ

ԱՆՎԱՆՈՒՄԸ		ԵՐԿԱՐՈՒԹ. մ	ՔԱՆԱԿԸ հատ	ՔԱՇԸ կգ
Հ/Հ	Ե/Բ միաձույլ հիմնային հեծան -1.250 նիշ			
1	Ø16 A500C	L=6600	24	250.0
2	Ø16 A500C	L=18600	16	469.6
3	Ø8 Ac1	L=1800	546	388.2
	Ընդամենը A500C			719.6
	Ընդամենը Ac1			388.2
Բազալտե խճի շերտ տոփանումով			մ³	4.9
Բետոնե նախապատրաստական շերտ B-12.5 դասի բետոնից			մ³	4.9
Ե/Բ միաձույլ ժապավենային հիմքերի իրականացում B-20 դասի բետոնից			մ³	21.3
Աստիճանի իրականացում B-15 դասի բետոնից			մ³	3.2

Հ/Հ	Տարրի էսքիզ
3	450 L=1800 450 550 350 x2

ՏՆՕՐԵՆ	Ա. ԻՈԱՆՆԵՍՅԱՆ		Պանրի մառանի և համտեսարանի վերակառուցման նախագիծ
ՆԳՃ	Ա. ԱԶԻԶՅԱՆ		Քաղաք Գավառ, Արծվաքար թաղամաս, առաջին փողոց, երկրորդ նրբանցք տուն 27
ՃԱՐՏԱՐԱՊԵՏ	Ա. ԱԶԻԶՅԱՆ		ՊԱՏՎԻՐԱՏՈՒ՝
ԿՈՆՍՏՐՈՒԿՏՈՐ	Ա. ՊՈՂՈՍՅԱՆ		

Կոնստրուկտորական մաս

Հիմքերի հատակագիծ -0.100նիշ
Մ 1:100
Կտրվածք 1-1, 2-2

'ԱԿՈՒՌԱՏ ԳՐՈՒՊ' ՍՊԸ
ՊԵՏ. ԼԻՑԵՆԶԻԱ 14559
ՀԱՍՑԵ. քաղաք Երևան, Նաիրի Զարյան 21/98
ՀԵՌ. (+37410)208039, 208043
FAX. 208043
Email: info@accurate.am
Web: www.accurate.am

ՓՈՒԼ	ԹԵՐԹ	ԹԵՐԹԵՐ
ԱՆ	2	4

Կտրվածք 2-2 Մ 1:20

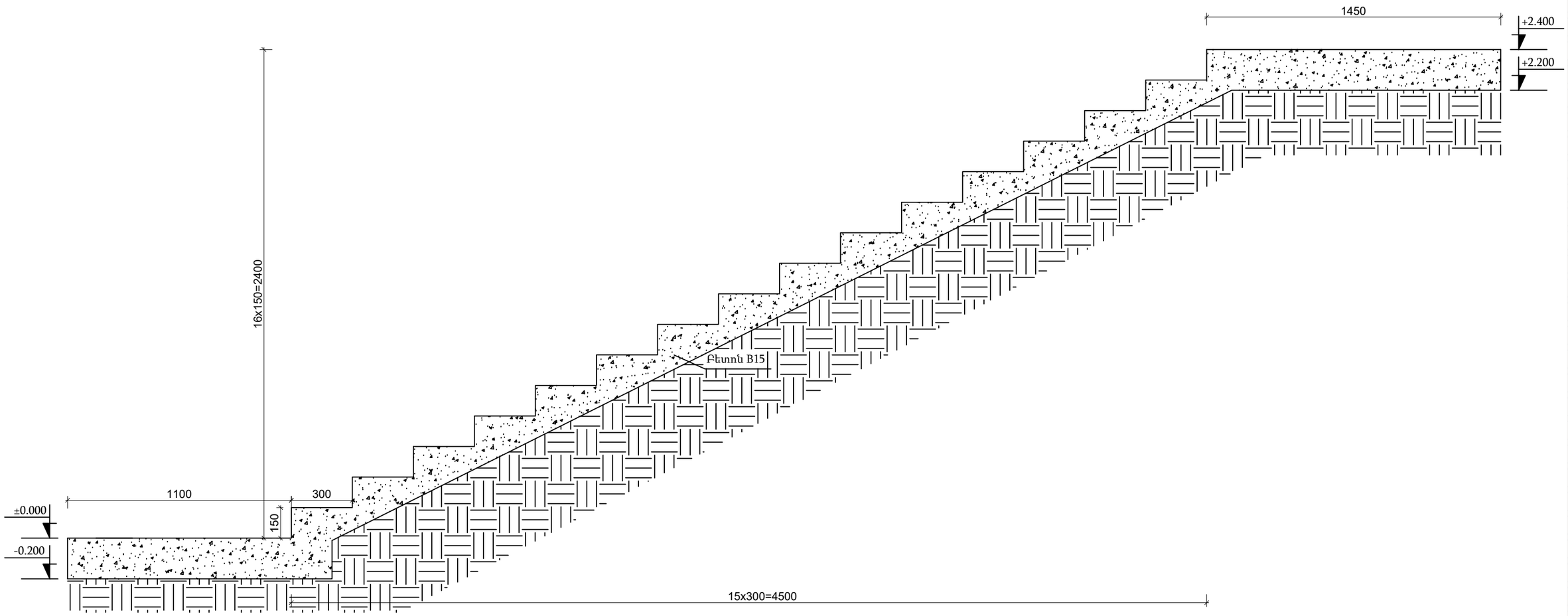

Accurate GROUP	ՏՆՕՐԵՆ	Ա. ԻՈԱՆՆԵՍՅԱՆ		Պանրի մառանի և համտեսարանի վերակառուցման նախագիծ	Կոնստրուկտորական մաս	'ԱԿՈՒՌԱՏ ԳՐՈՒՊ' ՍՊԸ ՊԵՏ. ԼԻՑԵՆԶԻԱ 14559			ՀԱՍՑԵ.	քաղաք Երևան, Նաիրի Զարյան 21/98
	ՆԳՃ	Ա. ԱԶԻԶՅԱՆ		Քաղաք Գավառ, Արծվաքար թաղամաս, առաջին փողոց, երկրորդ նրբանցք տուն 27	Կտրվածք 2-2 Մ 1: 20				ՀԵՌ.	(+37410)208039, 208043
	ՃԱՐՏԱՐԱՊԵՏ	Ա. ԱԶԻԶՅԱՆ		ՊԱՏՎԻՐԱՏՈՒ՝		ՓՈՒԼ	ԹԵՐԹ	ԹԵՐԹԵՐ	FAX.	208043
	ԿՈՆՍՏՐՈՒԿՏՈՐ	Ա. ՊՈՂՈՍՅԱՆ				ԱՆ	3	4	Email:	info@accurate.am
									Web:	www.accurate.am

Միաձույլ հատակի սալ ±0.000նիշ
Մ 1:100

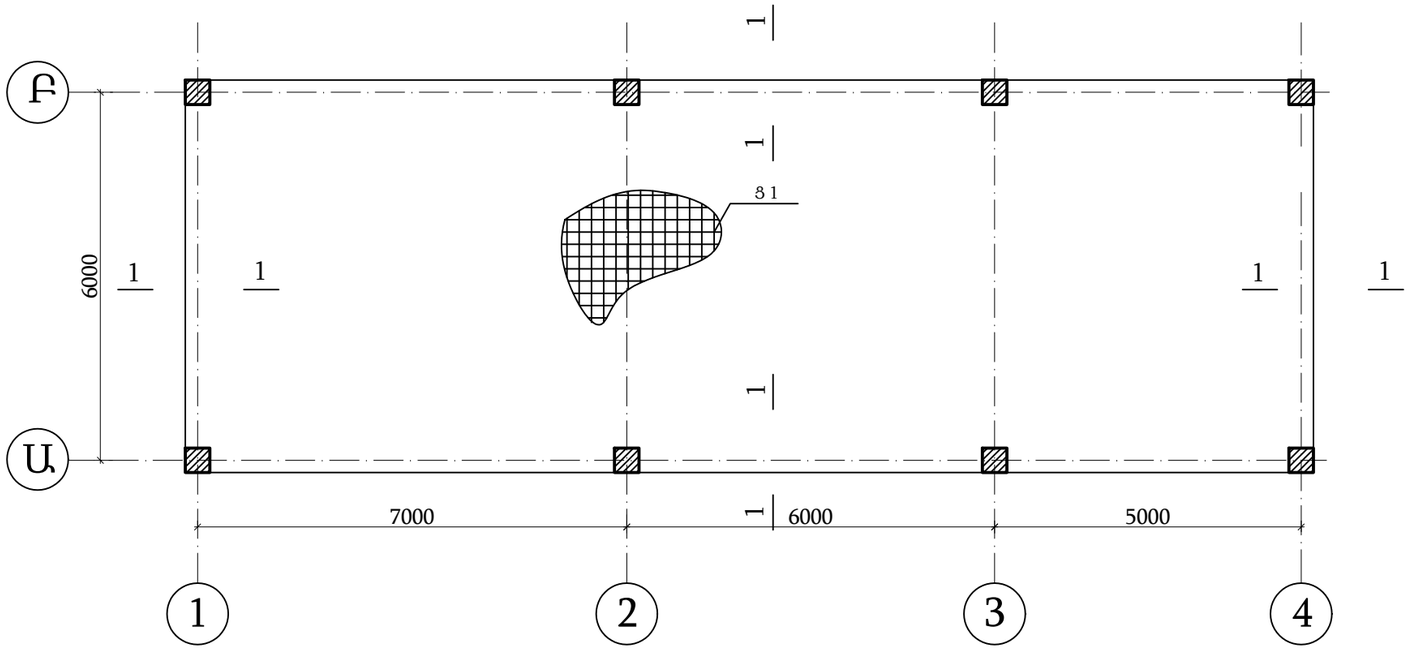

Կտրվածք 1-1 Մ 1:10

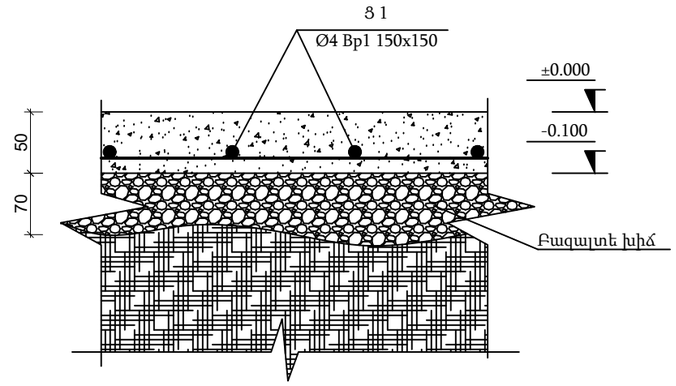

Կտրվածք 2-2 Մ 1:10

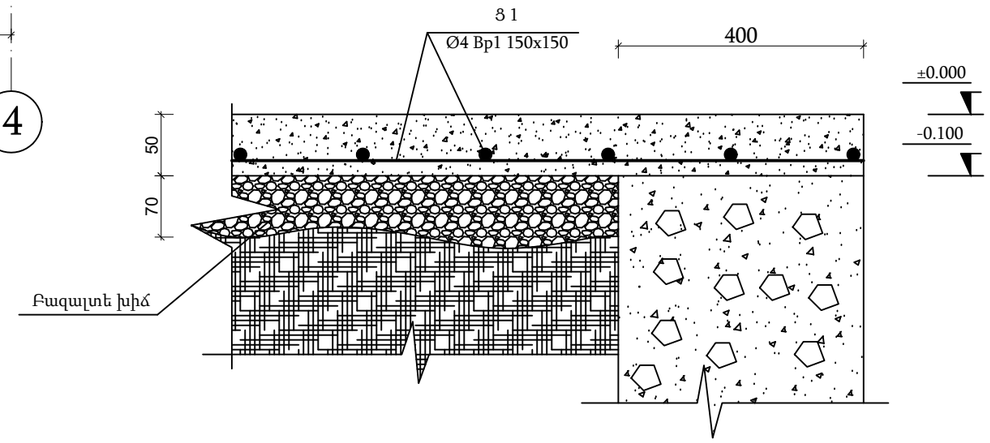

Յանց Յ1 Մ 1:10

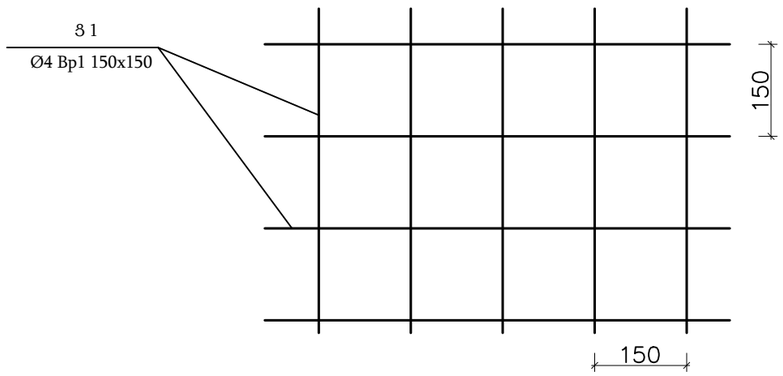

ՄԱՍՆԱԳԻՐ

Հ/Հ	ԱՆՎԱՆՈՒՄԸ	Չափման միավոր	Քանակը
1	ՅԱՆՑ Յ–1 (Ø4 Bp1)	մ²	117.8
2	Ե/Բ միաձույլ հատակների բետոնացում B-12.5 դասի բետոնից	մ³	11.8
3	Բազալտե խճի շերտ տոփանումով	մ³	11.8

ՏՆՕՐԵՆ	Ա. ԻՈԱՆՆԵՍՅԱՆ		Պանրի մառանի և համտեսարանի վերակառուցման նախագիծ
ՆԳՃ	Ա. ԱԶԻԶՅԱՆ		Քաղաք Գավառ, Արծվաքար թաղամաս, առաջին փողոց, երկրորդ նրբանցք տուն 27
ՃԱՐՏԱՐԱՊԵՏ	Ա. ԱԶԻԶՅԱՆ		ՊԱՏՎԻՐԱՏՈՒ՝
ԿՈՆՍՏՐՈՒԿՏՈՐ	Ա. ՊՈՂՈՍՅԱՆ		

Կոնստրուկտորական մաս

Միաձույլ հատակի սալ ±0.000նիշ
Մ 1:100

'ԱԿՈՒՌԱՏ ԳՐՈՒՊ' ՍՊԸ
ՊԵՏ. ԼԻՑԵՆԶԻԱ 14559

ՓՈՒԼ	ԹԵՐԹ	ԹԵՐԹԵՐ
ԱՆ	4	4

ՀԱՍՑԵ. քաղաք Երևան, Նաիրի Զարյան 21/98
ՀԵՌ. (+37410)208039, 208043
FAX. 208043
Email: info@accurate.am
Web: www.accurate.am

Միաձույլ պատի կոնստռուկտավորում

Միաձույլ պատի հատակագիծ ±0.000նիշ
Մ 1:100

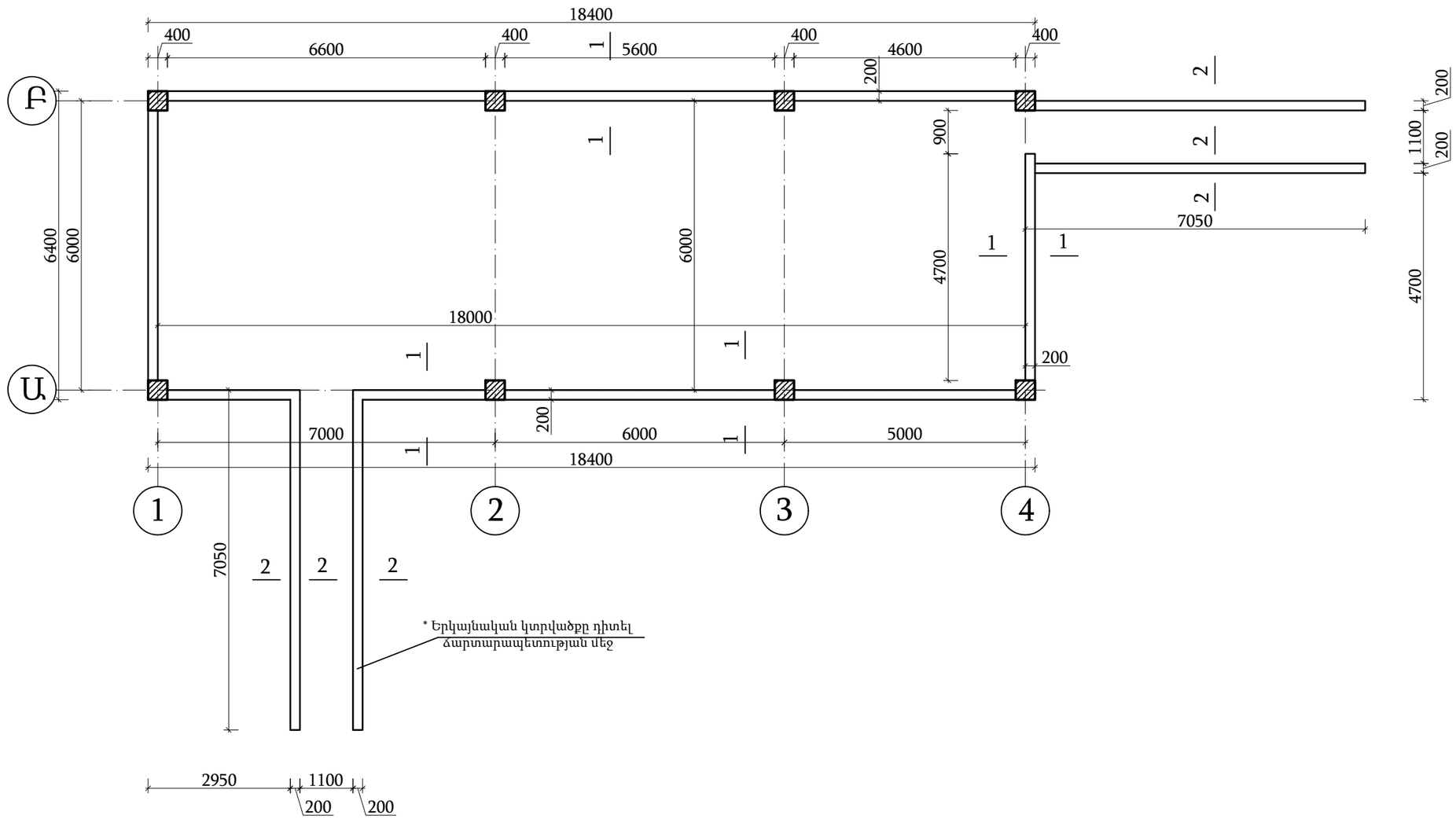

Accurate GROUP	ՏՆՕՐԵՆ	Ա. ԻՈԱՆՆԵՍՅԱՆ		Պանրի մառանի և համտեսարանի վերակառուցման նախագիծ	Կոնստրուկտորական մաս	՝ԱԿՈՒՌԱՏ ԳՐՈՒՊ՝ ՍՊԸ ՊԵՏ. ԼԻՑԵՆԶԻԱ 14559			ՀԱՍՑԵ. քաղաք Երևան, Նաիրի Զարյան 21/98
	ՆԳՃ	Ա. ԱԶԻԶՅԱՆ		Քաղաք Գավառ, Արծվաքար թաղամաս, առաջին փողոց, երկրորդ նրբանցք տուն 27	Միաձույլ պատի կոնստռուկտավորում				ՀԵՌ. (+37410)208039, 208043
	ՃԱՐՏԱՐԱՊԵՏ	Ա. ԱԶԻԶՅԱՆ		ՊԱՏՎԻՐԱՏՈՒ՝					FAX. 208043
	ԿՈՆՍՏՐՈՒԿՏՈՐ	Ա. ՊՈՂՈՍՅԱՆ				ՓՈՒԼ	ԹԵՐԹ	ԹԵՐԹԵՐ	Email: info@accurate.am
						ԱՆ	5	4	Web: www.accurate.am

Միաձույլ պատի կոնստռուկտավորում

Կտրվածք 1-1 Մ 1:20

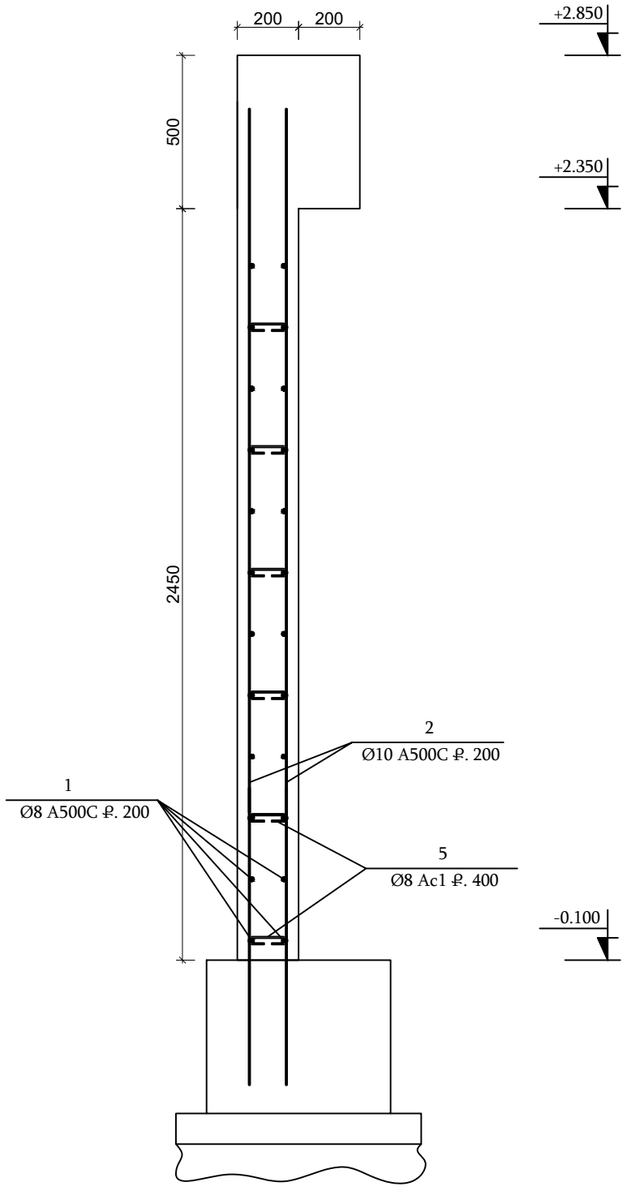

Կտրվածք 2-2 Մ 1:20

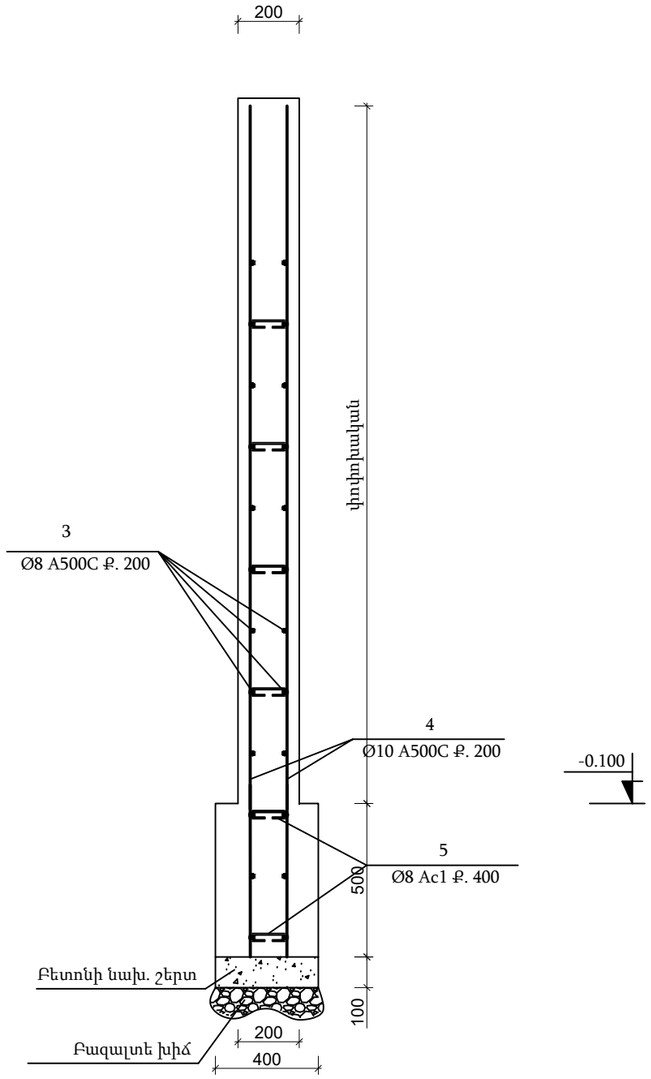

ՄԱՄՆԱԳԻՐ

Հ/Հ	ԱՆՎԱՆՈՒՄԸ	ԵՐԿԱՐՈՒԹ. մ	ՔԱՆԱԿԸ հատ	ՔԱՇԸ կգ
Ե/Բ միաձույլ պատեր				
1	Ø8 A500C	ΣL=24800	52	510
2	Ø10 A500C	L=3200	448	546
3	Ø8 A500C	L=7050	20	56
4	Ø10 A500C	L=2720	20	33.6
5	Ø8 Ac1	L=290	420	49
Ընդամենը A500C				1145
Ընդամենը Ac1				49
Ե/Բ միաձույլ պատի իրականացում B-20 դասի բետոնից			մ³	27.5
Բազալտե խճի շերտ տոփանումով			մ³	0.6
Բետոնե նախապատրաստական շերտ B-12.5 դասի բետոնից			մ³	0.6

ՏՆՕՐԵՆ	Ա. ԻՈԱՆՆԵՍՅԱՆ	Պանրի մառանի և համտեսարանի վերակառուցման նախագիծ	Կոնստրուկտորական մաս
ՆԳՃ	Ա. ԱԶԻԶՅԱՆ	Քաղաք Գավառ, Արծվաքար թաղամաս, առաջին փողոց, երկրորդ նրբանցք տուն 27	Միաձույլ պատի կոնստռուկտավորում
ՃԱՐՏԱՐԱՊԵՏ	Ա. ԱԶԻԶՅԱՆ	ՊԱՏՎԻՐԱՏՈՒ՝	
ԿՈՆՍՏՐՈՒԿՏՈՐ	Ա. ՊՈՂՈՍՅԱՆ		

'ԱԿՈՒՌԱՏ ԳՐՈՒՊ' ՍՊԸ
ՊԵՏ. ԼԻՑԵՆԶԻԱ 14559
ՀԱՍՑԵ. քաղաք Երևան, Նաիրի Զարյան 21/98
ՀԵՌ. (+37410)208039, 208043
FAX. 208043
Email: info@accurate.am
Web: www.accurate.am

ՓՈՒԼ	ԹԵՐԹ	ԹԵՐԹԵՐ
ԱՆ	6	4

Սյուների և պարզունակների սխեմա +2.850 նիշ
Մ 1:100

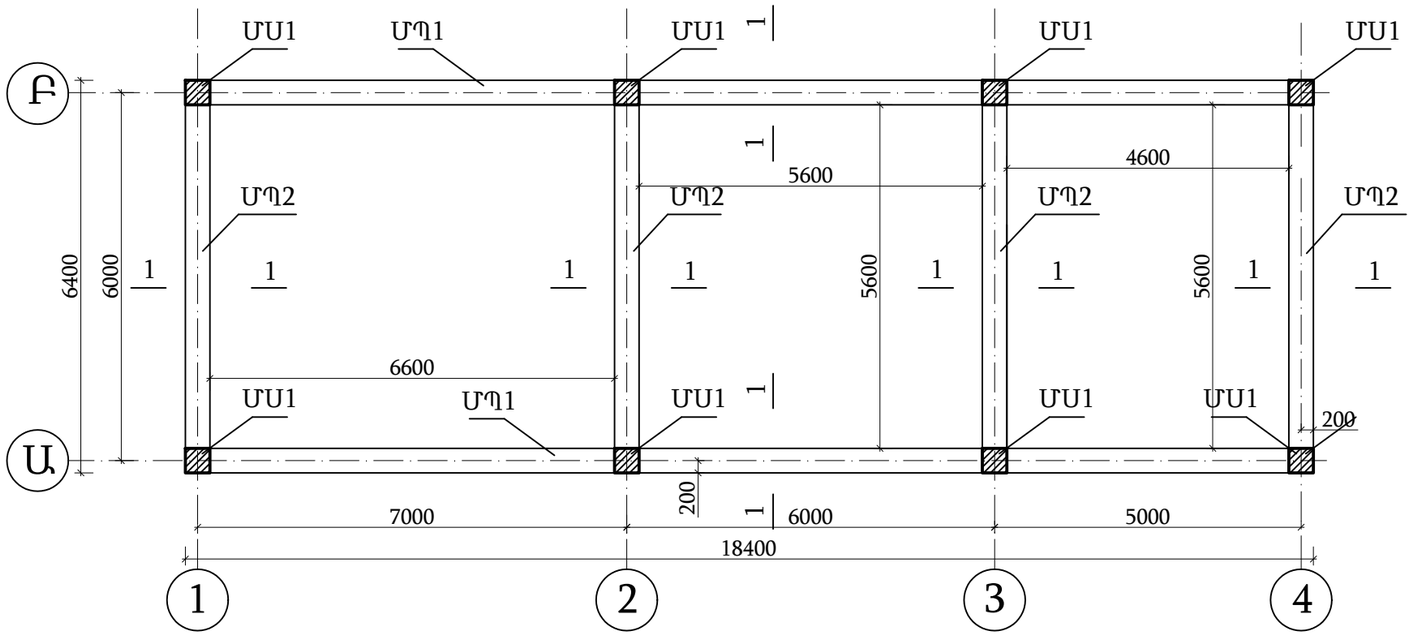

ՄՍ1 ի Կտրվածք (3-3) Մ 1:20

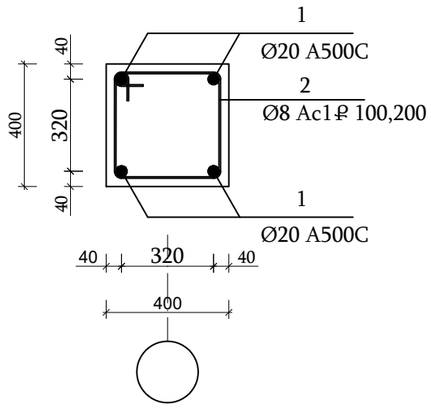

ՄՊ1 և ՄՊ2 ի Կտրվածք (1-1) Մ 1:20

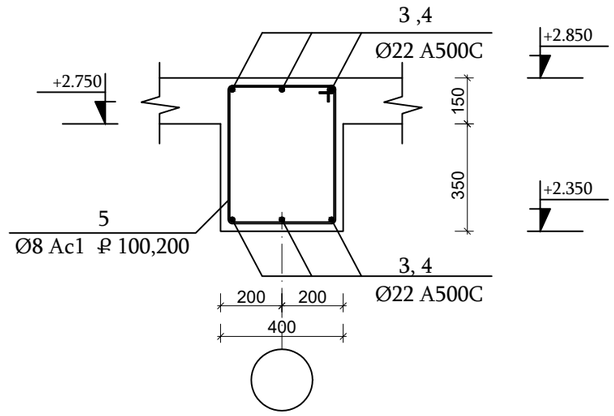

Accurate GROUP	ՏՆՕՐԵՆ	Ա. ԻՈԱՆՆԵՍՅԱՆ		Պանրի մառանի և համտեսարանի վերակառուցման նախագիծ	Կոնստրուկտորական մաս	ՀԱԿՈՒՌԱՏ ԳՐՈՒՊ՝ ՍՊԸ ՊԵՏ. ԼԻՑԵՆԶԻԱ 14559			ՀԱՍՑԵ.	քաղաք Երևան, Նաիրի Զարյան 21/98
	ՆԳՃ	Ա. ԱԶԻԶՅԱՆ		Քաղաք Գավառ, Արծվաքար թաղամաս, առաջին փողոց, երկրորդ նրբանցք տուն 27	Սյուների և պարզունակների սխեմա +2.850, +5.700 նիշ Մ 1:100				ՀԵՌ.	(+37410)208039, 208043
	ՃԱՐՏԱՐԱՊԵՏ	Ա. ԱԶԻԶՅԱՆ		ՊԱՏՎԻՐԱՏՈՒ՝		ՓՈՒԼ	ԹԵՐԹ	ԹԵՐԹԵՐ	FAX.	208043
	ԿՈՆՍՏՐՈՒԿՏՈՐ	Ա. ՊՈՂՈՍՅԱՆ				ԱՆ	7	4	Email:	info@accurate.am
									Web:	www.accurate.am

Միաձույլ շրջանակ Ա, Բ առանցքով
Մ 1:50

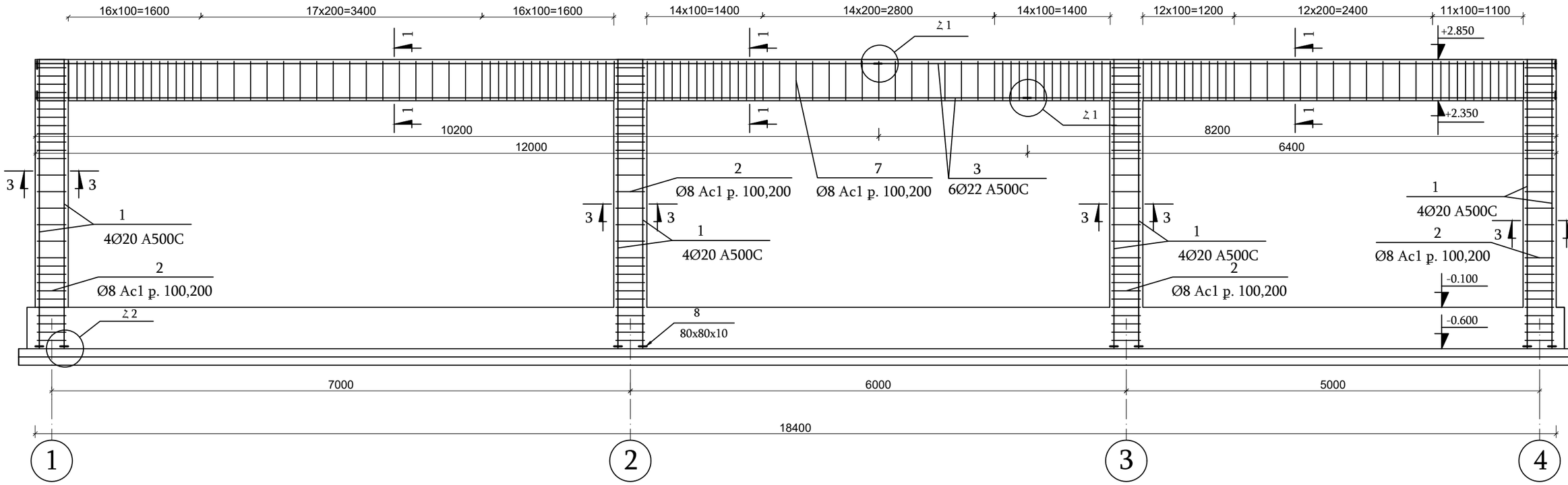

Երկայնական ամրանների ագուցում(Հ2)

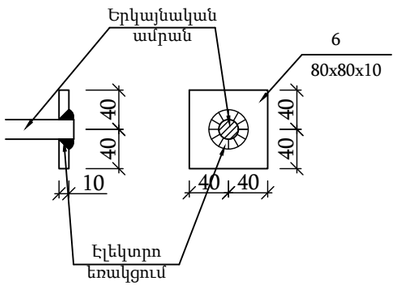

Ամրանների կցվանքները առանց զոդման (Հ1)

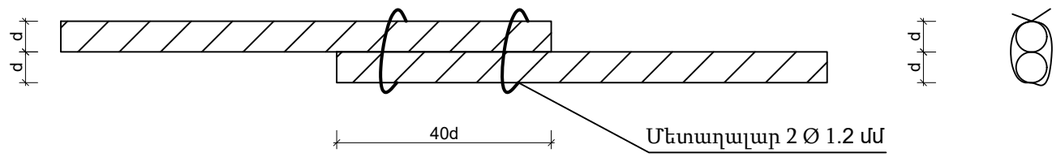

Ծանոթություն

Կտրվածք 1-1, 2-2, 3-3 դիտել էջ 7

Accurate GROUP	ՏՆՕՐԵՆ	Ա. ԻՈԱՆՆԵՍՅԱՆ		Պանրի մառանի և համտեսարանի վերակառուցման նախագիծ	Կոնստրուկտորական մասեր	ՀԱՅԱՍՏԱՆ ԳՐՈՒՊ՝ ՍՊԸ ՊԵՏ. ԼԻՑԵՆԶԻԱ 14559			ՀԱՍՑԵ.	քաղաք Երևան, Նաիրի Զարյան 21/98
	ՆԳՃ	Ա. ԱԶԻԶՅԱՆ		Քաղաք Գավառ, Արծվաքար թաղամաս, առաջին փողոց, երկրորդ նրբանցք տուն 27	Միաձույլ շրջանակ Ա, Բ առանցքով Մ 1:50				ՀԵՌ.	(+37410)208039, 208043
	ՃԱՐՏԱՐԱՊԵՏ	Ա. ԱԶԻԶՅԱՆ				ՓՈՒԼ	ԹԵՐԹ	ԹԵՐԹԵՐ	FAX.	208043
	ԿՈՆՍՏՐՈՒԿՏՈՐ	Ա. ՊՈՂՈՍՅԱՆ		ՊԱՏՎԻՐԱՏՈՒ՝		ԱՆ	8	4	Email:	info@accurate.am
									Web:	www.accurate.am

Միաձույլ շրջանակ 1, 2, 3, 4 առանցքով
Մ 1:50

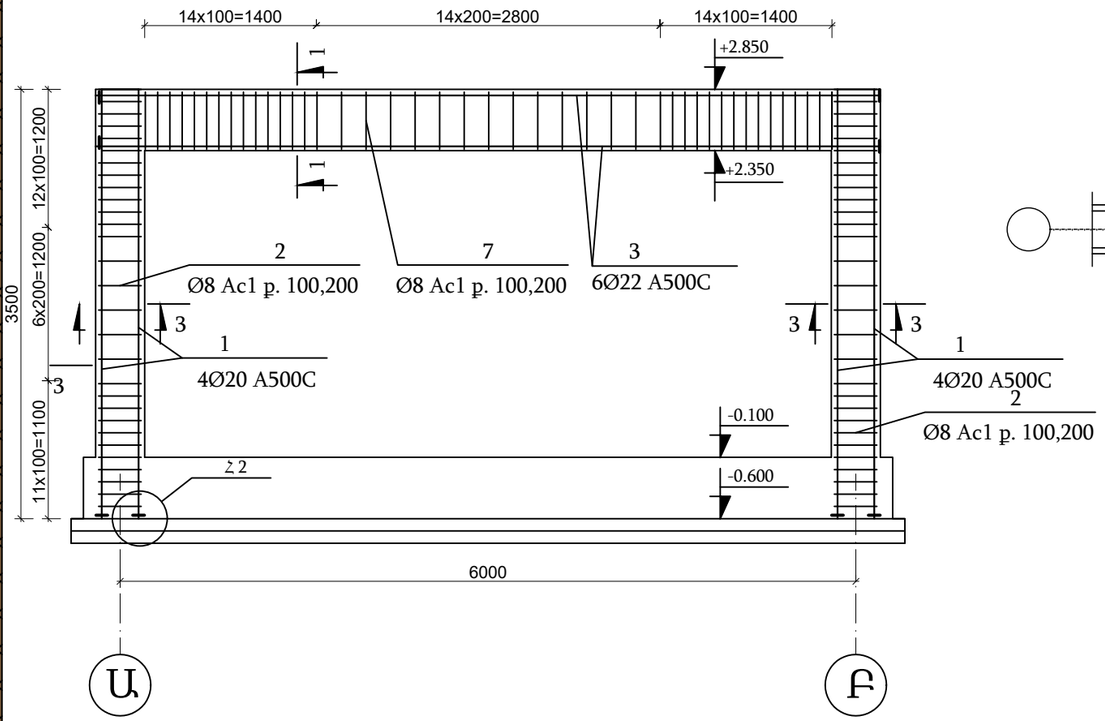

Հեծանների վերևի գոտու ամրանների կցման թույլատրելի հատվածների սխեմա

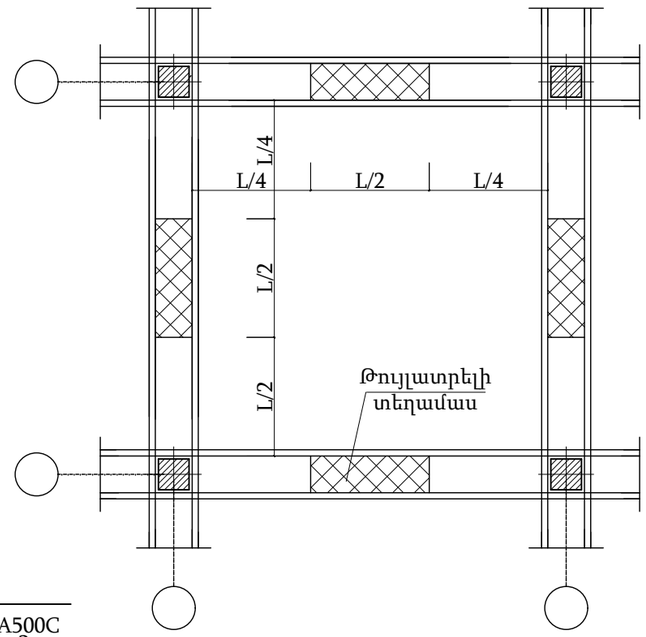

Հեծանների ներքևի գոտու ամրանների կցման թույլատրելի հատվածների սխեմա

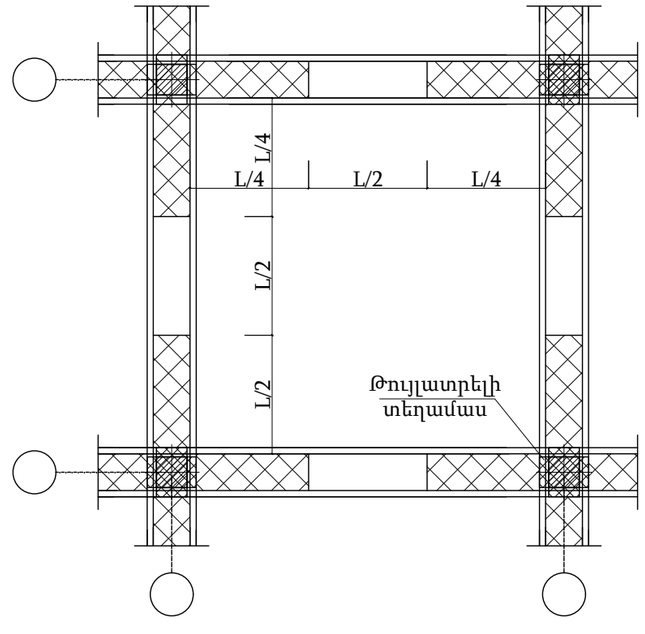

Երկայնական ամրանների ագուցում(Հ2)

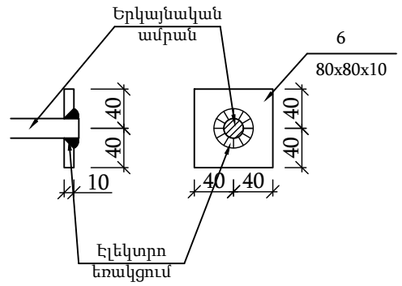

Ամրանների կցվանքները առանց զոդման (Հ1)

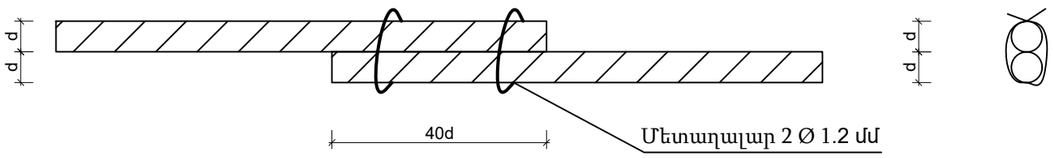

Ծանոթություն

Կտրվածք 1-1, 2-2, 3-3 դիտել էջ 7

2	450 L=1600 350 450 350
5	450 L=1800 450 550 350

ՄԱՍՆԱԳԻՐ

Հ/Հ	ԱՆՎԱՆՈՒՄԸ	ԵՐԿԱՐՈՒԹ. մ	ՔԱՆԱԿԸ հատ	ՔԱՇԸ կգ
Ե/Բ միաձույլ շրջանակներ				
1	Ø20 A500C	L=6300	32	498.0
2	Ø8 Ac1	L=1600	400	252.8
3	Ø22 A500C	L=19200	12	688
4	Ø22 A500C	L=6400	24	458
5	Ø8 Ac1	L=1800	336	238.9
6	Պողպ. տափօղակ	80x80x10	136	68
Ընդամենը A500C				1644
Ընդամենը Ac1				491.7
Ե/Բ միաձույլ պյուների իրականացում B-25 դասի բետոնից			մ³	3.2
Ե/Բ միաձույլ պարզունակների իրականացում B-25դասի բետոնից			մ³	11.2

ՏՆՕՐԵՆ	Ա. ԻՈԱՆՆԵՍՅԱՆ		Պանրի մառանի և համտեսարանի վերակառուցման նախագիծ
ՆԳՃ	Ա. ԱԶԻԶՅԱՆ		Քաղաք Գավառ, Արծվաքար թաղամաս, առաջին փողոց, երկրորդ նրբանցք տուն 27
ՃԱՐՏԱՐԱՊԵՏ	Ա. ԱԶԻԶՅԱՆ		ՊԱՏՎԻՐԱՏՈՒ՝
ԿՈՆՍՏՐՈՒԿՏՈՐ	Ա. ՊՈՂՈՍՅԱՆ		

Կոնստրուկտորական մաս

Միաձույլ շրջանակ 1, 2, 3, 4 առանցքով
Մ 1:50

'ԱԿՈՒՌԱՏ ԳՐՈՒՊ' ՍՊԸ
ՊԵՏ. ԼԻՑԵՆԶԻԱ 14559

ՀԱՍՑԵ.	քաղաք Երևան, Նաիրի Զարյան 21/98
ՀԵՌ.	(+37410)208039, 208043
FAX.	208043
Email:	info@accurate.am
Web:	www.accurate.am

ՓՈՒԼ	ԹԵՐԹ	ԹԵՐԹԵՐ
ԱՆ	9	4

Միաձույլ ծածկի սալ +2.850 նիշ
Մ 1:100

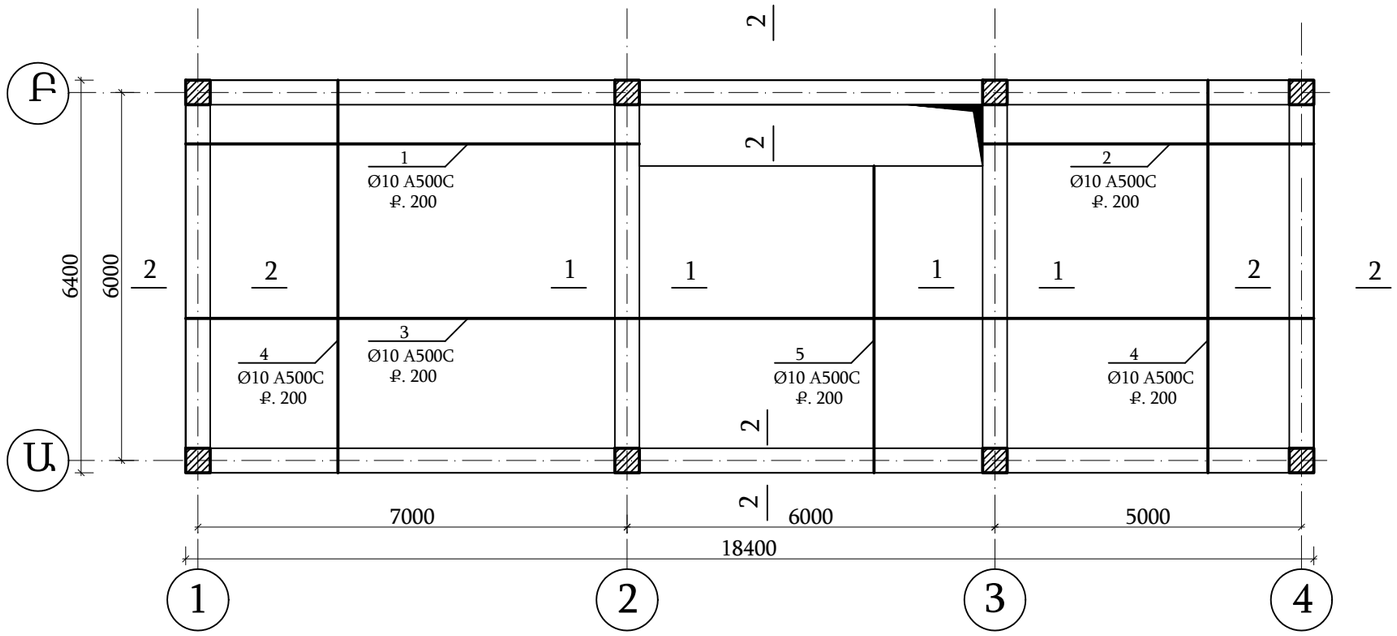

Կտրվածք 1-1 Մ 1:20

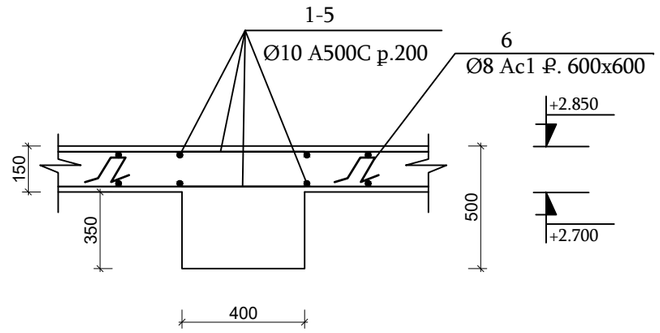

Կտրվածք 2-2 Մ 1:20

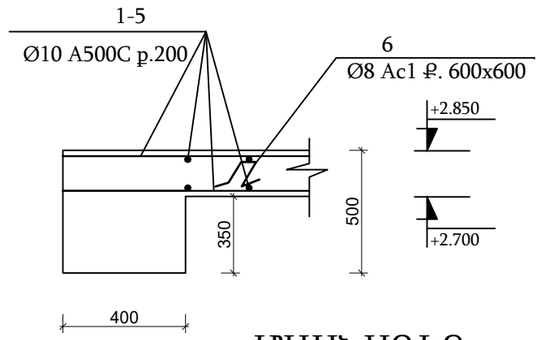

ՄԱՍՆԱԳԻՐ

Հ/Հ	ԱՆՎԱՆՈՒՄԸ	ԵՐԿԱՐՈՒԹ. մ	ՔԱՆԱԿԸ հատ	ՔԱՇԸ կգ
Ե/Բ միաձույլ ծածկի սալեր				
1	Ø10 A500C	L=7400	12	54.8
2	Ø10 A500C	L=5400	12	40.0
3	Ø10 A500C	L=18400	46	522.3
4	Ø10 A500C	L=6400	112	442
5	Ø10 A500C	L=5000	56	173
6	Ø8 Ac1	L=920	319	116.0
Ընդամենը A500C				1232.1
Ընդամենը Ac1				116.0
Ե/Բ միաձույլ ծածկի սալի իրականացում B-20 դասի բետոնից			մ³	14.1

Հ/Հ	Տարրի էսքիզ
6	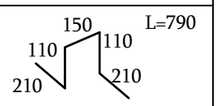

ՏՆՕՐԵՆ	Ա. ԻՈԱՆՆԵՍՅԱՆ		Պանրի մառանի և համտեսարանի վերակառուցման նախագիծ
ՆԳՃ	Ա. ԱԶԻԶՅԱՆ		Քաղաք Գավառ, Արծվաքար թաղամաս, առաջին փողոց, երկրորդ նրբանցք տուն 27
ՃԱՐՏԱՐԱՊԵՏ	Ա. ԱԶԻԶՅԱՆ		ՊԱՏՎԻՐԱՏՈՒ՝
ԿՈՆՍՏՐՈՒԿՏՈՐ	Ա. ՊՈՂՈՍՅԱՆ		

Կոնստրուկտորական մաս

Միաձույլ ծածկի սալ +2.850, +5.700 նիշ
Մ 1:100

՝ԱԿՈՒՌԱՏ ԳՐՈՒՊ՝ ՍՊԸ
ՊԵՏ. ԼԻՑԵՆԶԻԱ 14559

ՓՈՒԼ	ԹԵՐԹ	ԹԵՐԹԵՐ
ԱՆ	10	4

ՀԱՍՑԵ. քաղաք Երևան, Նաիրի Զարյան 21/98
ՀԵՌ. (+37410)208039, 208043
FAX. 208043
Email: info@accurate.am
Web: www.accurate.am

ԸՆԴՀԱՆՈՒՐ ՏԵՂԵԿՈՒԹՅՈՒՆՆԵՐ

Նախագիծը մշակված է համաձայն ՊՈՒԷ-6,7 և СП 31-110-2003
Նախագծի ծավալի մեջ մտնում է Տավուշի մարզի Չինչին համայնքի մշակույթի տան էլեկտրոմատակարարումը:
Ցանցի լարումը 220Վ բերվելու է ВВГ 4 x 6 մակնիշի մալուխով Պատվիրատուի կողմից մինչև շինության մուտքային մաս:
Լուսավորության սարքավորումները և վարդակները տեղադրել հատակի հարթությունից բարձր՝
+0.9մ անջատիչները;
+0.9մ վարդակները:
Բոլոր էլ աքսեսուարները TITAN ընկերության արտադրության են:

ԱՆՎՏԱՆԳՈՒԹՅԱՆ ՊԱՇՏՊԱՆԱԿԱՆ ՄԻՋՈՑՆԵՐ

Էլեկտրաանվտանգության ապահովման հիմնական միջոց օգտագործվելու է պաշտպանիչ հողանցման համակարգը:
Որպես հողանցման գլխավոր հաղորդաձող (հողանցման գլխավոր հեղույս) օգտագործվում է ներանցման վահանների հողանցման հեղույսը կամ զրոյական հաղորդաձողը:
Համալիրի մուտքի մոտ պետք է կատարվի պոտենցիալների տարբերության հավասարեցում՝ նշվող մետաղական մասերի խմբավորումով.
- ընդհանուր հողանցման համակարգ
-մետաղական խողովակներ և կոմունիկացիաներ /ջերմամատակարարում, ջեռուցում, օդափոխման համակարգեր/:
-շինարարական կոնստրուկցիաների մետաղական մասեր:
-վերը նշված հաղորդիչ մասերը պետք է միացվեն իրար հիմնական կոնտուրի հաղորդիչով:
Բոլոր ուժային սարքավորումների մետաղական մասերը պետք է միացվեն PE հաղորդալարին:

Հ/Հ	ԹԵՐԹԵՐԻ ԱՆՎԱՆՈՒՄԸ
1	Ընդհանուր տվյալներ
2	*Էլեկտրական սարքավորումների տեղադրման սխեմա ±0.000 նիշ Մ 1:100*
3	Էլ վահանակի սխեմա
4	Նյութերի տեսակացանկ

ՊԱՅՄԱՆԱԿԱՆ ՆՇԱՆՆԵՐ

- Անջատիչ 1-ստեղնանի
- R Անջատիչ ռեվերս
- Անջատիչ 2-ստեղնանի
- Վարդակ հողանցումով
- Պատի լուսատու LED 20w 60 սմ
- Ջահ 3 լամպանի 3x9w
- Կախովի լուսատու LED 36w
- Կետային լույս LED 6w
- LED ժապավեն
- ԲՊ Բաշխիչ պահարան

Accurate GROUP	ՏՆՕՐԵՆ	Ա. ԻՈԱՆՆԵՍՅԱՆ		Պանրի մառանի և համտեսարանի վերակառուցման նախագիծ	Էլ, տեխնիկական մաս	՝ԱԿՈՒՌԱՏ ԳՐՈՒՊ՝ ՍՊԸ ՊԵՏ. ԼԻՑԵՆԶԻԱ 14559			ՀԱՍՑԵ.	քաղաք Երևան, Նաիրի Զարյան 21/98
	ՆԳՃ	Ա. ԱԶԻԶՅԱՆ		Քաղաք Գավառ, Արծվաքար թաղամաս, առաջին փողոց, երկրորդ նրբանցք տուն 27	Անվանացանկ-Բացատրագիր				ՀԵՌ.	(+37410)208039, 208043
	ՃԱՐՏԱՐԱՊԵՏ	Ա. ԱԶԻԶՅԱՆ				ՓՈՒԼ	ԹԵՐԹ	ԹԵՐԹԵՐ	FAX.	208043
	ԿՈՆՍՏՐՈՒԿՏՈՐ	Ա. ՊՈՂՈՍՅԱՆ		ՊԱՏՎԻՐԱՏՈՒ՝		ԱՆ	1	4	Email:	info@accurate.am
									Web:	www.accurate.am

Էլեկտրական սարքավորումների տեղադրման սխեմա ±0.000 նիշ Մ 1:100

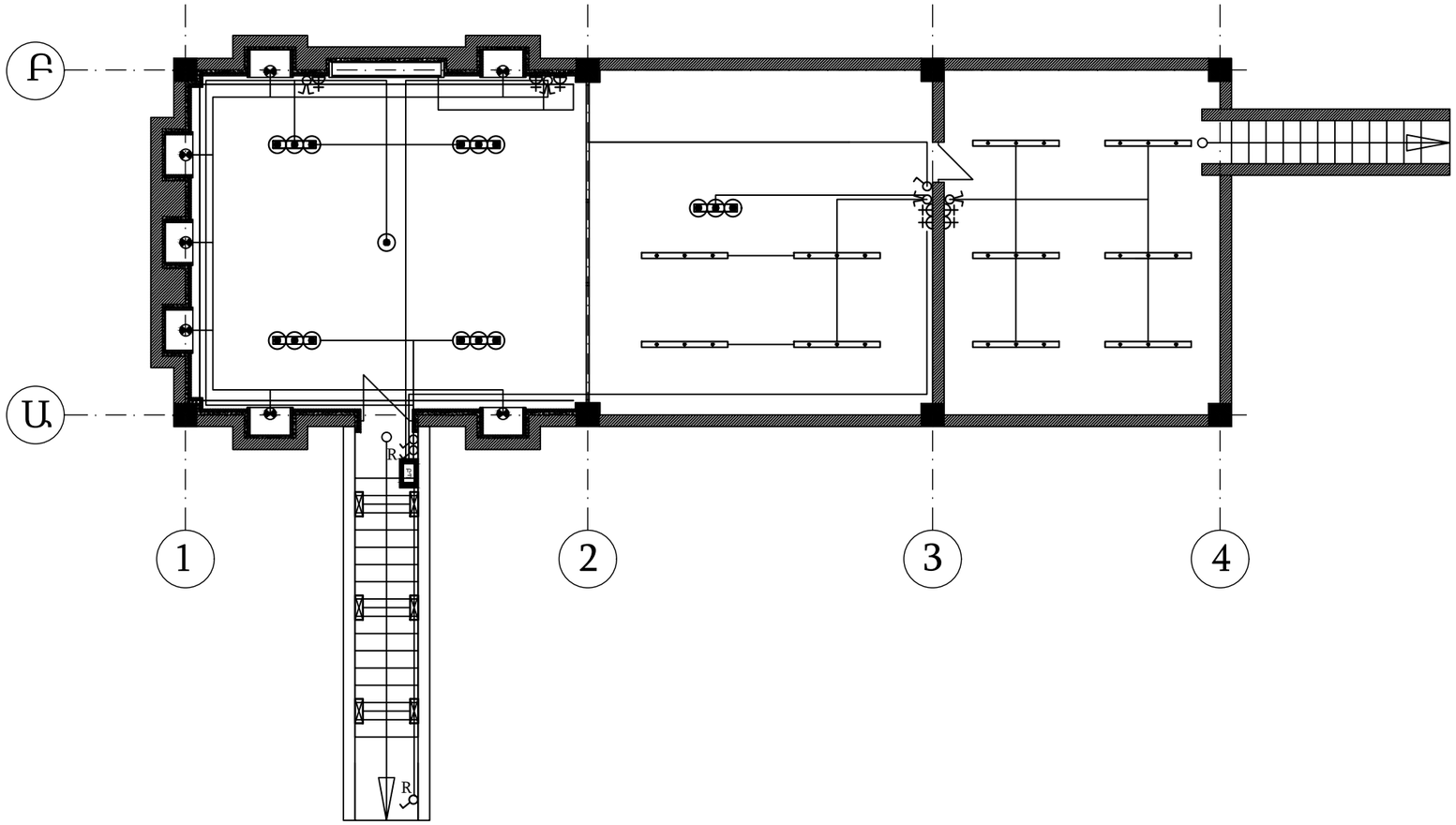

Accurate GROUP	ՏՆՕՐԵՆ	Ա. ԻՈԱՆՆԵՍՅԱՆ		Պանրի մառանի և համտեսարանի վերակառուցման նախագիծ	Էլ, տեխնիկական մաս	՝ԱԿՈՒՌԱՏ ԳՐՈՒՊ՝ ՍՊԸ ՊԵՏ. ԼԻՑԵՆԶԻԱ 14559			ՀԱՍՑԵ. քաղաք Երևան, Նաիրի Զարյան 21/98
	ՆԳՁ	Ա. ԱԶԻԶՅԱՆ		Քաղաք Գավառ, Արծվաքար թաղամաս, առաջին փողոց, երկրորդ նրբանցք տուն 27	Էլեկտրական սարքավորումների տեղադրման սխեմա ±0.000 նիշ Մ 1:100				ՀԵՌ. (+37410)208039, 208043
	ՀԱՐՏԱՐԱՊԵՏ	Ա. ԱԶԻԶՅԱՆ				ՓՈՒԼ	ԹԵՐԹ	ԹԵՐԹԵՐ	FAX. 208043
	ԿՈՆՍՏՐՈՒԿՏՈՐ	Ա. ՊՈՂՈՍՅԱՆ		ՊԱՏՎԻՐԱՏՈՒ՝		ԱՆ	2	4	Email: info@accurate.am
									Web: www.accurate.am

Սնող ցանցի տվյալներ	
Խմբային վահանակ	Մուտքային անջատիչի մակնիշը $\frac{I_{ա}}{I_{բ}}$ Ա Ա
	Ելքային անջատիչի մակնիշը $\frac{I_{ա}}{I_{բ}}$ Ա Ա

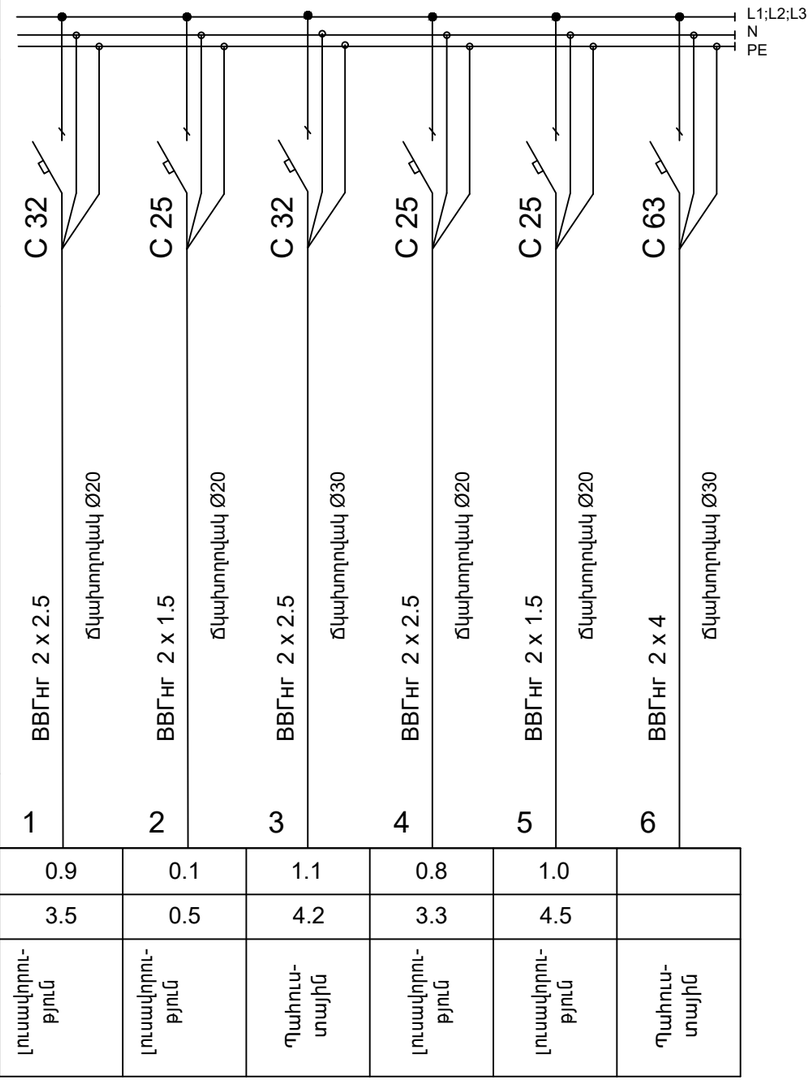

Էլեկտրոընդունիչ							
	Դաղտրդչի մակնիշը, կտրվածքը, մմ², երկարությունը, մ	ВВГнг 2 x 2.5 ճկախողովակ Ø20	ВВГнг 2 x 1.5 ճկախողովակ Ø20	ВВГнг 2 x 2.5 ճկախողովակ Ø30	ВВГнг 2 x 2.5 ճկախողովակ Ø20	ВВГнг 2 x 1.5 ճկախողովակ Ø20	ВВГнг 2 x 4 ճկախողովակ Ø30
	Պայմ. նշաններ	1	2	3	4	5	6
	$P_դ$ Կվտ	0.9	0.1	1.1	0.8	1.0	
	$I_դ$ Ա	3.5	0.5	4.2	3.3	4.5	
	Բեռի անվանումը	Լուսավորություն	Լուսավորություն	Պահուստային	Լուսավորություն	Լուսավորություն	Պահուստային

ՏՆՕՐԵՆ	Ա. ԻՈԱՆՆԵՍՅԱՆ		Պանրի մառանի և համտեսարանի վերակառուցման նախագիծ
ՆԳՁ	Ա. ԱԶԻԶՅԱՆ		Քաղաք Գավառ, Արծվաքար թաղամաս, առաջին փողոց, երկրորդ նրբանցք տուն 27
ՃԱՐՏԱՐԱՊԵՏ	Ա. ԱԶԻԶՅԱՆ		ՊԱՏՎԻՐԱՏՈՒ՝
ԿՈՆՍՏՐՈՒԿՏՈՐ	Ա. ՊՈՂՈՍՅԱՆ		

Էլ, տեխնիկական մաս

Էլ վահանակի սխեմա

'ԱԿՈՒՌԱՏ ԳՐՈՒՊ' ՍՊԸ
ՊԵՏ. ԼԻՑԵՆԶԻԱ 14559

ՓՈՒԼ	ԹԵՐԹ	ԹԵՐԹԵՐ
ԱՆ	3	4

ՀԱՍՑԵ. քաղաք Երևան, Նաիրի Զարյան 21/98
ՀԵՌ. (+37410)208039, 208043
FAX. 208043
Email: info@accurate.am
Web: www.accurate.am

№	Պայմ. նշանը	ԱՆՎԱՆՈՒՄԸ	ՏԵՍԱԿԸ	Չ.Մ.	ՔԱՆԱԿԸ	ՆՇՈՒՄՆԵՐ
1		Մալուխ պղնձե 2x1.5	ВВГ нг	մ	215	
2		Մալուխ պղնձե 2x2.5	ВВГ нг	մ	172	
3		Մալուխ պղնձե 2x4	ВВГ нг	մ	85	
4		Ճկախողովակ Ø20		մ	172	
5		Ճկախողովակ Ø30		մ	85	
6		Անջատիչ 1-ստեղնանի		հատ	2	Titan
7	R	Անջատիչ ռեվերս		հատ	2	Titan
8		Անջատիչ 2-ստեղնանի		հատ	3	Titan
9		Վարդակ հողանցումով		հատ	5	Titan
10		Պատի լուսատու LED 20w 60 սմ		հատ	6	
11		Ջահ 3 լամպանի 3x9w		հատ	5	
12		Կախովի լուսատու LED 36w		հատ	4	
13		Կետային լույս LED 6w		հատ	7	
14		Առաստաղի լուսատու LED 40w 1200մմ		հատ	10	
15		LED ժապավեն		գծմ	24.9	
16	ԲՊ	Բաշխիչ պահարան 8 տեղ		հատ	1	
17		Սանր		հատ	8	
18		Միաֆազ ավտոմատ անջատիչ 63A		հատ	1	ABB
19		Միաֆազ ավտոմատ անջատիչ 32A		հատ	2	ABB
20		Միաֆազ ավտոմատ անջատիչ 25A		հատ	3	ABB

Accurate GROUP	ՏՆՕՐԵՆ	Ա. ԻՈԱՆՆԵՍՅԱՆ		Պանրի մառանի և համտեսարանի վերակառուցման նախագիծ	Էլ, տեխնիկական մաս	'ԱԿՈՒՌԱՏ ԳՐՈՒՊ' ՍՊԸ ՊԵՏ. ԼԻՑԵՆԶԻԱ 14559			ՀԱՍՑԵ. քաղաք Երևան, Նաիրի Զարյան 21/98
	ՆԳՃ	Ա. ԱԶԻԶՅԱՆ		Քաղաք Գավառ, Արծվաքար թաղամաս, առաջին փողոց, երկրորդ նրբանցք տուն 27	*Նյութերի տեսակացանկ*				ՀԵՌ. (+37410)208039, 208043
	ՃԱՐՏԱՐԱՊԵՏ	Ա. ԱԶԻԶՅԱՆ		ՊԱՏՎԻՐԱՏՈՒ՝		ՓՈՒԼ	ԹԵՐԹ	ԹԵՐԹԵՐ	FAX. 208043
	ԿՈՆՍՏՐՈՒԿՏՈՐ	Ա. ՊՈՂՈՍՅԱՆ				ԱՆ	4	4	Email: info@accurate.am
									Web: www.accurate.am

ԲԱՑԱՏՐՈՒԹՅՈՒՆ ՆԱԽԱԳԾԻ ՎԵՐԱԲԵՐՅԱԼ

Գավառ քաղաքի Արծվաքար թաղամաս 1–ինփողոց, 2–րդ նրբանցք, թիվ 27 հասցեում գտնվող Մառանի պանրի համտեսման սրահի ջեռուցման և օդափոխության նախագիծն իրականացված է համաձայն պատվիրատուի առաջադրանքի, ճարտարապետաշինարարական գծագրերի և ՀՀ–ում գործող Շինսորմերի ու կանոնների:

Շենքում իրականացվում է ներածող– արտածող, ընդհանուր փոխանակային, արհեստական շրջանառությամբ օդափոխություն՝ համատեղված ջեռուցման հետ: Սրահի համար օդի ներածումն իրականացվում է ՆՀ–1 համակարգով, որի սարքը տեղակայվում է սրահի առաստաղի տակ:

Սրահից օդի արտածումն իրականացվում է ԱՀ–1 համակարգով՝ ուղղաձիգ օդատարի օգնությամբ, որը օդաքանակի կեսը քաշում է ներքևի, կեսն էլ վերևի տիրույթներից:

Քանի որ սրահն աշխատելու է պարբերաբար, տարբեր ժամերի, ուստի այն ձմռանը արագ տաքացնելու համար, հյուրերին ընդունելուց կես ժամ առաջ, անհրաժեշտ է միացնել միայն ՆՀ–1 համակարգը՝ նախորոք փակելով դրսի օդի մուտքը դեպի սարք (ամբողջովին փակել մեկուսացված փականը): Այս դեպքում համակարգը աշխատում է միայն ջեռուցման ռեժիմով և արագ տաքացնում է սրահը: Հյուրերի ներկայության դեպքում արդեն պետք է միացված լինեն ներածող և արտածող համակարգերը, իսկ մեկուսացված փականն էլ պետք է լինի ամբողջությամբ բաց, որ ապահովվի մաքուր օդի մուտքը ներածման համակարգ և իրականացվի օդափոխություն:

Օդտարները, որոնք անցնում են սրահի միջով՝ իրականացվում են ցինկապատ թիթեղից, փոշեներկվում են անհրաժեշտ գույնով, քանի որ մոնտաժվելու են բաց եղանակով:

Սրահի ջեռուցման համար անհրաժեշտ ջերմության քանակը կազմում է Q=3.45կվտ, իսկ մաքուր օդի տաքացման համար անհրաժեշտ ջերմաքանակը՝ Q=6,4կվտ: Ընտրվում է էլեկտրական օդատաքացուցիչ՝N=10կվտ հզորությամբ:

ՊԱՅՄԱՆԱԿԱՆ ՆՇԱՆՆԵՐ

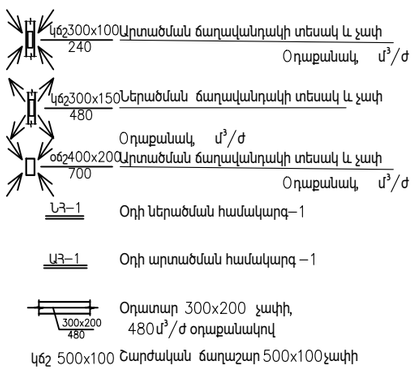

ԱՇԽԱՏԱՆՔՆԵՐԻ ԾԱՎԱԼՆԵՐ ԵՎ ՆՅՈՒԹԵՐԻ ՄԱՍՆԱԳԻՐ				
№	Անվանում	Չափ	Չափ միավ	Քանակ
ՕԴԱՓՈԽՈՒԹՅՈՒՆ ՀԱՄԱՏԵՂՎԱԾ ՋԵՌՈՒՑՄԱՆ ՀԵՏ				
1	Ներածման սարք, բաղկացած՝ ա) օդի զտիչ 500x300 գ) օդատաքացուցիչ էլեկտրական, N=10.0կվտ դ) օդամղիչ կանալային L=1200մ³/ժ; H=150Պա ե) մետաղական պատյան ցինկապատ թիթեղից, δ=0.7մմ փոշեներկումով–3.5մ²	–	հմլ	1
2	Օդամղիչ կանալային, արտածման համար	L=500մ³/ժ, H=120Պա	հատ	1
3	Օդատար ցինկապատ պողպատե թիթեղից,	δ=0.6մմ	մ²	38
4	Ռետինե մեկուսիչ, ինքնասոսնձվող	δ=10մմ	մ²	4
5	Ճաղաշար շարժական	300x150	հատ	5
6	Ճաղաշար շարժական	300x100	հատ	2
7	Օդառիչ ճաղաշար	350x150	հատ	1
8	Օդառիչ ճաղաշար	400x200	հատ	1
9	Մեկուսացված փական	350x150	հատ	1
10	Հետադարձ փական արտածման օդամղիչի համար	ø200	հատ	1
11	Ճկուն ներդիր օդամղիչների համար	–	մ	2
12	Օդատարների միացման մասեր(ասոա, рейка)	–		
13	Օդատարների միացման մասեր(անկյունակ)	–		
14	Օդատարների ամրացման կախիչներ(тросберс, шпилька)	–		
15	Համակարգի թողարկում, կարգաբերում	–	մ²	38
16	Անցքերի բացում պատերի մեջ		կետ	2
17	Այլ նյութեր			

ԹԵՐԹԵՐԻ ՀԱՄԱՐԱԿԱԼՈՒՄ		
№	ԱՆՎԱՆՈՒՄ	ԹԵՐԹ
1	Ընդհանուր տեղեկություններ նախագծի վերաբերյալ, Աշխատանքների ծավալներ և նյութերի մասնորոշում	ՋՕ–1
2	Հարկի հատակագիծ օդափոխության համակարգերով	ՋՕ–2

Accurate GROUP	ՏՆՕՐԵՆ	Ա. ԻՈԱՆՆԵՍՅԱՆ		Մառանի ընդլայնման նախագիծ	ՕԴԱՓՈԽՈՒԹՅՈՒՆ ՋԵՌՈՒՑՄԱՆ ՀԵՏ ՀԱՄԱՏԵՂ	՝ԱԿՈՒԻԴԱՏ ԳՐՈՒՊ՝ ՍՊԸ			ՀԱՍՑԵ.	քաղաք Երևան, Նաիրի Զարյան 21/98
	ՆԳՃ	Ա. ԱԶԻԶՅԱՆ		ՀՀ Գեղարքունիքի մարզ Գավառ համայնք Արծվաքար թաղամաս 1-ին փողոց 2-րդ նրբանցք թիվ 27, 05-001-0003-0006	ԸՆԴՀԱՆՈՒՐ ՏԵՂԵԿՈՒԹՅՈՒՆՆԵՐ ՆԱԽԱԳԾԻ ՎԵՐԱԲԵՐՅԱԼ, ԱՇԽԱՏԱՆՔՆԵՐԻ ԾԱՎԱԼՆԵՐ և ՆՅՈՒԹԵՐԻ ՄԱՍՆՈՐՈՇՈՒՄ	ՊԵՏ. ԼԻՑԵՆԶԻԱ 14559			ՀԵՌ.	(+37410)208039, 208043
	ՃԱՐՏԱՐԱԳԵՏ	Հ.ՀԱՐՈՒԹՅՈՒՆՅԱՆՅԱՆ				ՓՈՒԼ	ԹԵՐԹ	ԹԵՐԹԵՐ	FAX.	208043
						ԱՆ	ՋՕ-1	2	Email:	info@accurate.am
				Պատվիրատու՝ Ա. Իոաննեսյան					Web:	www.accurate.am

ՀԱՐԿԻ ՀԱՏԱԿԱԳԻԾ Մ 1–100

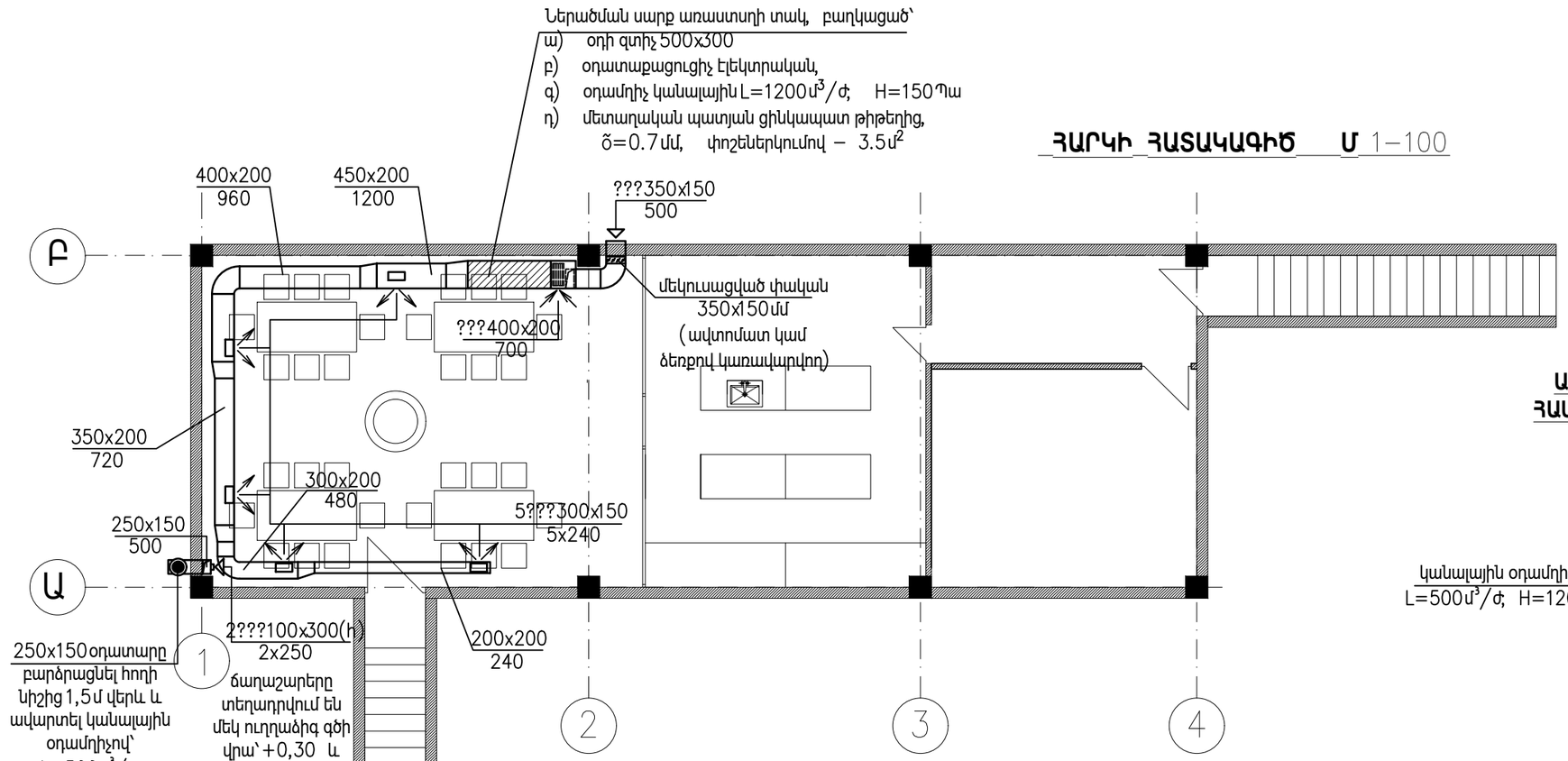

ԱՐՏԱԾՄԱՆ ԱՀ–1 ՀԱՄԱԿԱՐԳԻ ՍԽԵՄԱ Մ 1–100

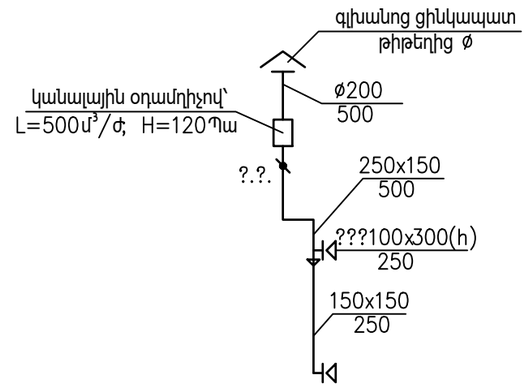

ՆԵՐԱԾՄԱՆ ՆՀ–1 ՀԱՄԱԿԱՐԳԻ ՍԽԵՄԱ Մ 1–100

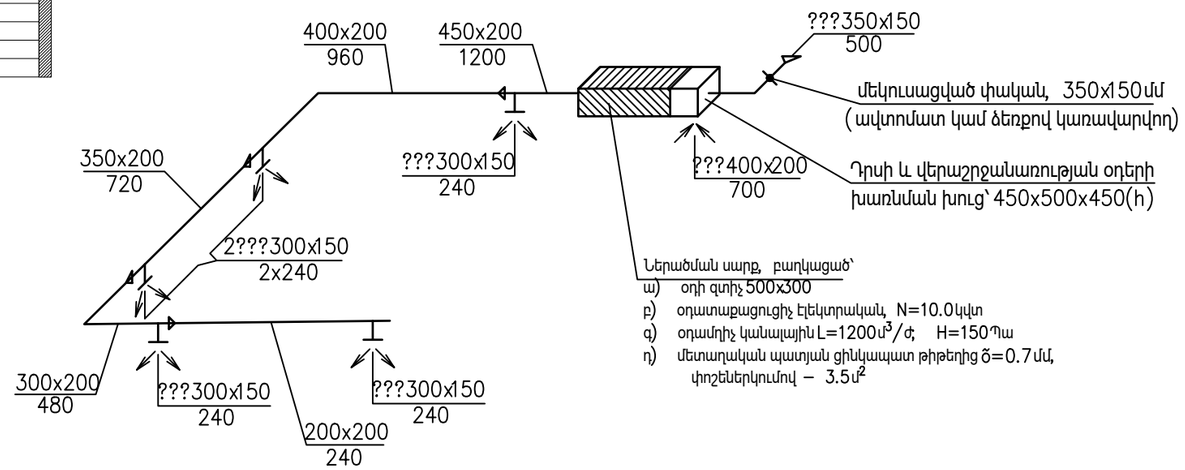

Accurate GROUP	ՏՆՕՐԵՆ	Ա. ԻՈԱՆՆԵՍՅԱՆ		Մառանի ընդլայնման նախագիծ	ՕԴԱՓՈԽՈՒԹՅՈՒՆ ՋԵՌՈՒՑՄԱՆ ՀԵՏ ՀԱՄԱՏԵՂ	՝ԱԿՈՒՌԱՏ ԳՐՈՒՊ՝ ՍՊԸ		ՀԱՍՑԵ.	քաղաք Երևան, Նաիրի Զարյան 21/98
	ՆԳՃ	Ա. ԱԶԻԶՅԱՆ		ՀՀ Գեղարքունիքի մարզ Գավառ համայնք Արծվաքար թաղամաս 1-ին փողոց 2-րդ նրբանցք թիվ 27, 05-001-0003-0006	ՀԱՐԿԻ ՀԱՏԱԿԱԳԻԾ ՕԴԱՓՈԽՈՒԹՅԱՆ ՀԱՄԱԿԱՐԳԵՐՈՎ	ՊԵՏ. ԼԻՑԵՆԶԻԱ 14559		ՀԵՌ.	(+37410)208039, 208043
	ՃԱՐՏԱՐԱԳԵՏ	Հ. ՀԱՐՈՒԹՅՈՒՆՅԱՆ				ՓՈՒԼ	ԹԵՐԹ	FAX.	208043
				Պատվիրատու՝ Ա. Իոանեսյան		ԱՆ	ՋՕ-2	Email:	info@accurate.am
							2	Web:	www.accurate.am