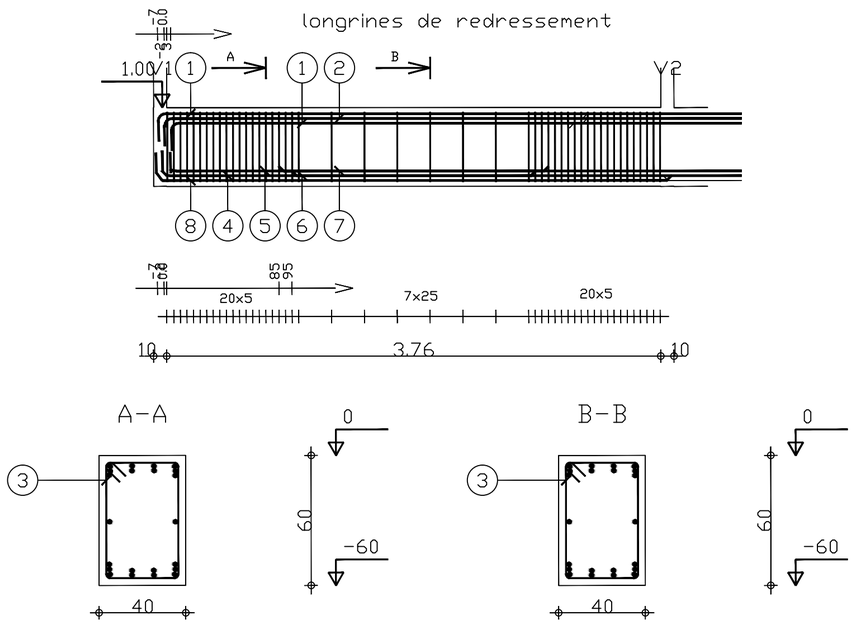

Pos.	Armature	Code	Forme
1	4HA12 l=4.71	00	4.52
2	2HA12 l=4.66	00	4.47
3	48HA8 l=1.92	31	34 54 10
4	2HA16 l=3.14	00	2.88
5	2HA16 l=3.19	00	2.93
6	2HA16 l=5.71	00	5.71
7	2HA16 l=5.91	00	5.91
8	2HA8 l=3.91	00	3.91

Page 1/3

Tél. Fax		Acier HA 500 = 84.8 kg	
Tenue au feu 0h	Fissuration très préjudiciable	Reprise de bétonnage : Oui	Béton : BETON30 = 0.938 m3 / Acier HA 500 = 36.3 kg
Bibliotheque Structure	Longrines Section 40x60		Surface du coffrage = 6.44 m2 / Enrobage inférieur 3 cm
			Enrobage latéral 3 cm / Enrobage supérieur 3 cm
			Densité = 129 kg/ m3 / Echelle pour la vue 1/33
			Diamètre moyen = 10.4mm / Echelle pour la section 1/20

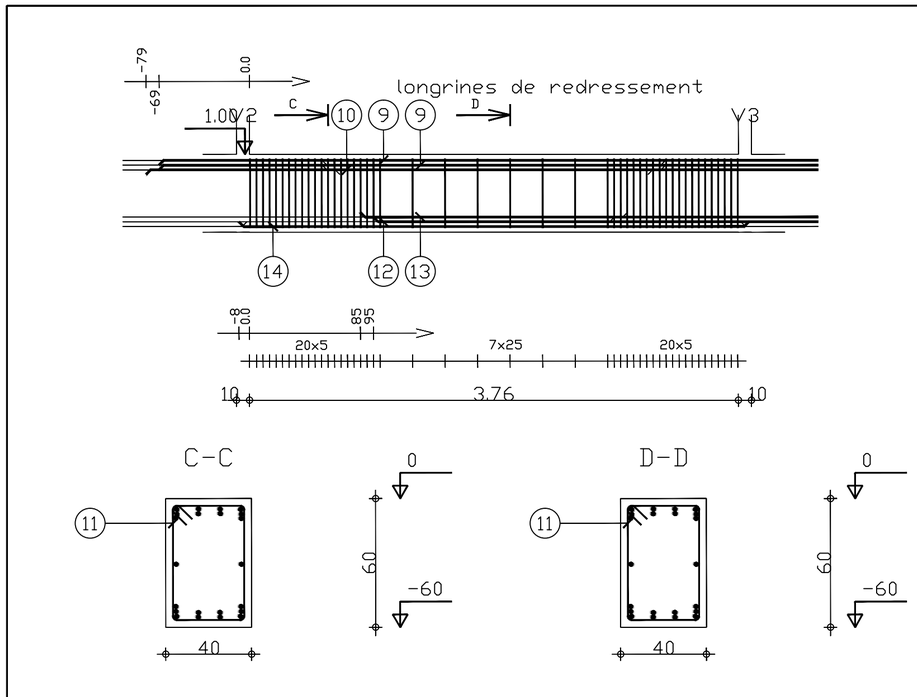

Pos.	Armature	Code	Forme
9	4HA12 l=5.15	00	5.15
10	2HA12 l=5.35	00	5.35
11	48HA8 l=1.92	31	34 54 10
12	2HA16 l=5.33	00	5.33
13	2HA16 l=5.53	00	5.53
14	2HA8 l=3.92	00	3.92

Page 2/3

Tél. Fax		Acier HA 500 = 65.2 kg	
Tenue au feu 0h	Fissuration très préjudiciable	Reprise de bétonnage : Oui	Béton : BETON30 = 0.926 m3 / Acier HA 500 = 36.3 kg
Bibliotheque Structure	Longrines Section 40x60	Nombre 1	Surface du coffrage = 6.14 m2 / Enrobage inférieur 3 cm
			Enrobage latéral 3 cm / Enrobage supérieur 3 cm
			Densité = 109.1 kg/ m3 / Echelle pour la vue 1/33
			Diamètre moyen = 9.96mm / Echelle pour la section 1/20

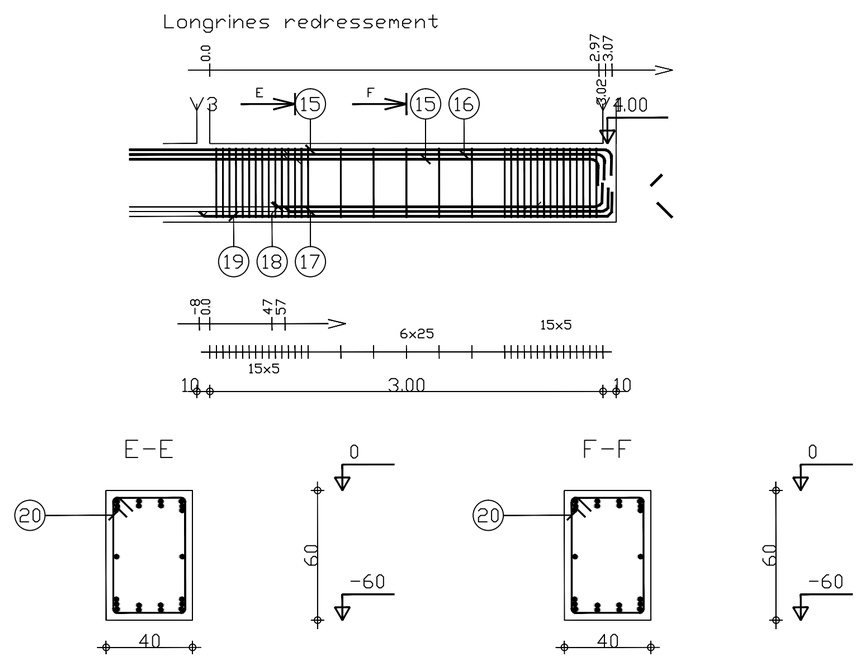

Pos.	Armature	Code	Forme
15	4HA12 l=3.95	00	3.76
16	2HA12 l=3.90	00	3.71
17	2HA16 l=2.76	00	2.50
18	2HA16 l=2.81	00	2.55
19	2HA8 l=3.15	00	3.15
20	35HA8 l=1.92	31	34 54 10

Page 3/3

Tél. Fax		Acier HA 500 = 41 kg	
Tenue au feu 0h	Fissuration très préjudiciable	Reprise de bétonnage : Oui	Béton : BETON30 = 0.756 m3 / Acier HA 500 = 26.4 kg
Bibliotheque Structure	Longrines Section 40x60	Nombre 1	Surface du coffrage = 5.22 m2 / Enrobage inférieur 3 cm
			Enrobage latéral 3 cm / Enrobage supérieur 3 cm
			Densité = 89.29 kg/ m3 / Echelle pour la vue 1/33
			Diamètre moyen = 9.7mm / Echelle pour la section 1/20