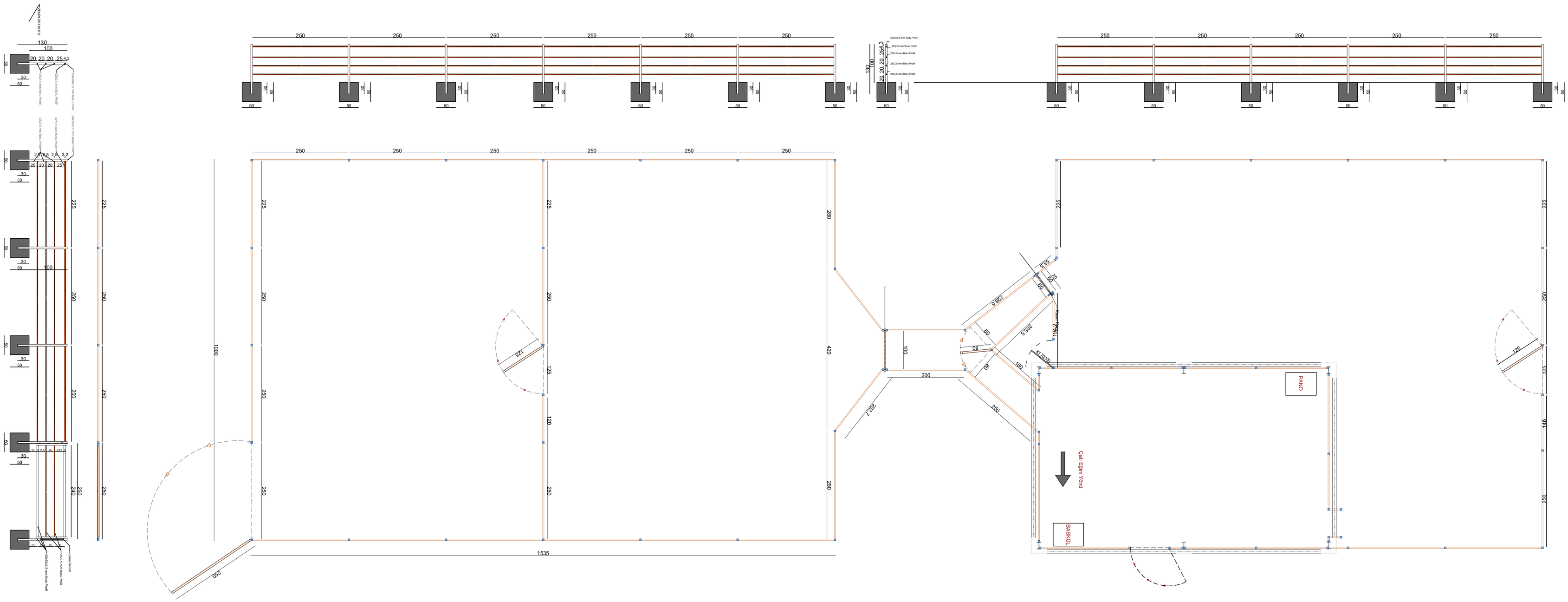
PANO
BASKÜL
Çatı Eğim Yönü

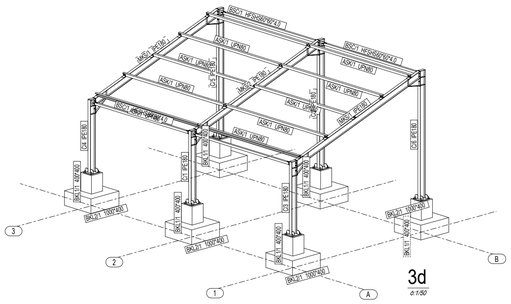

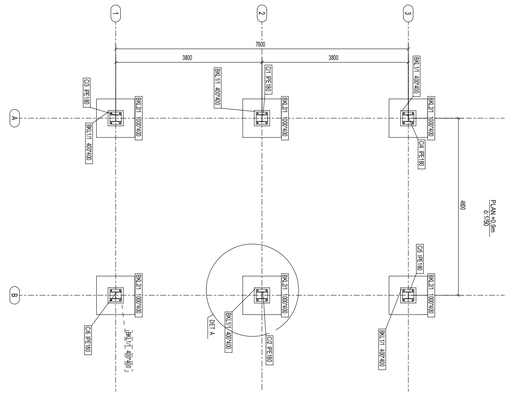

GRID 1
ø 1:50

GRID A
ø 1:50

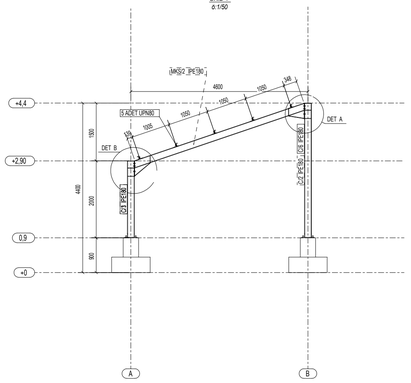

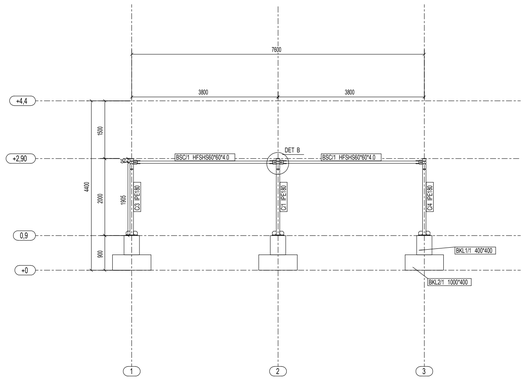

CATI PLANI
ø 1:50

GRID B
ø 1:50

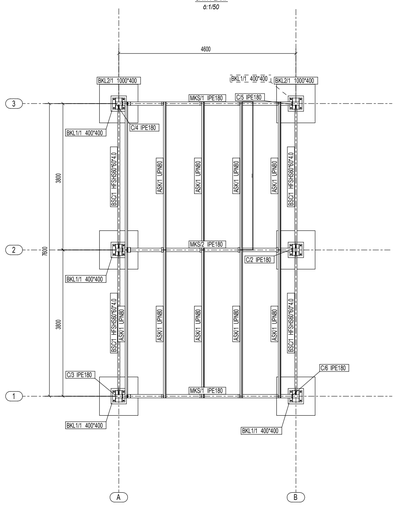

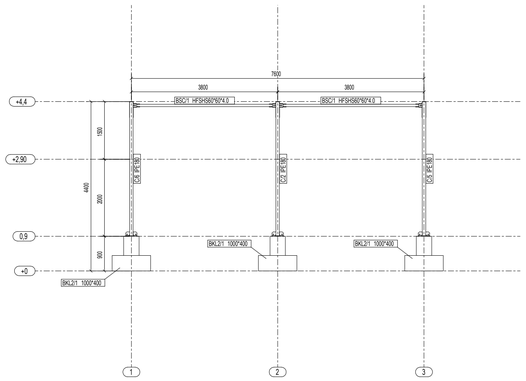

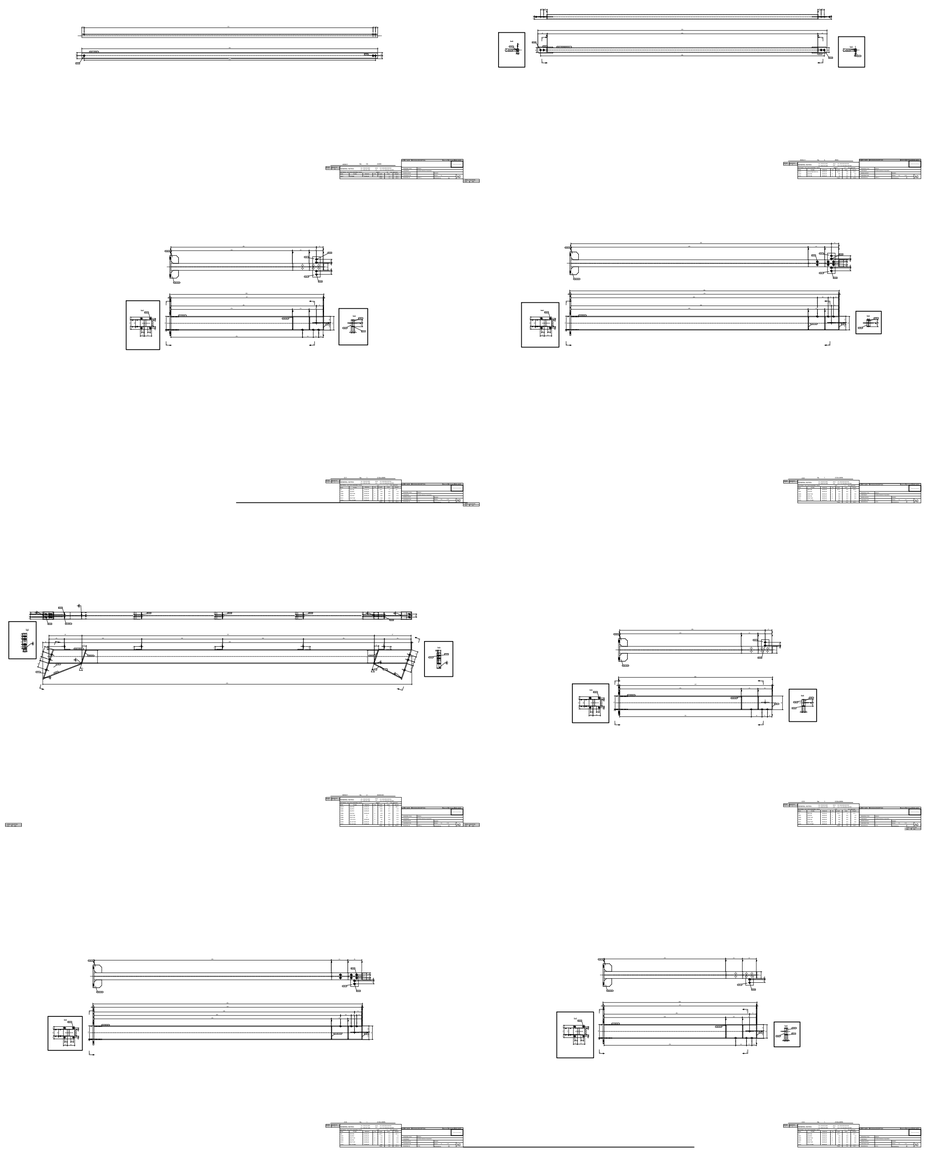

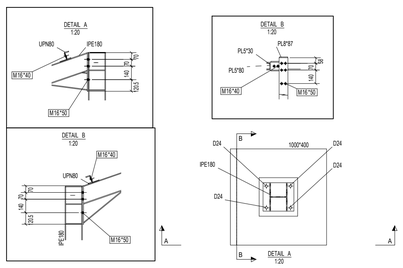

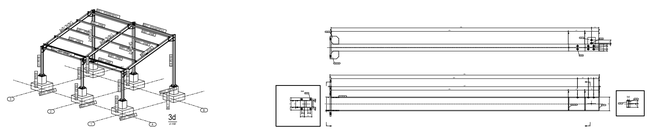

KIRKIM ALANI PLAN - KESİT

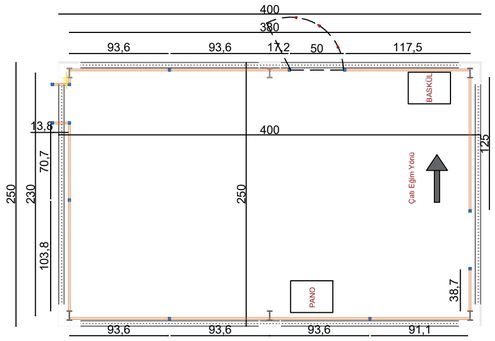

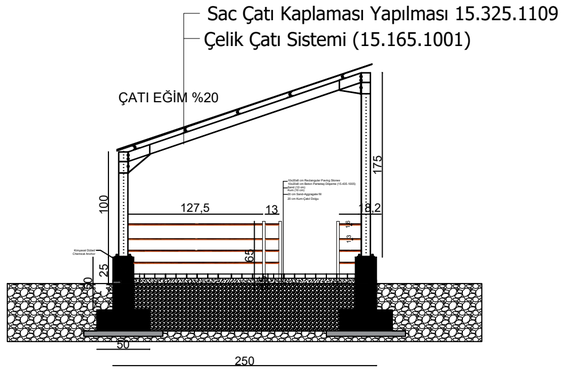

PADOK YAPISI - DETAY

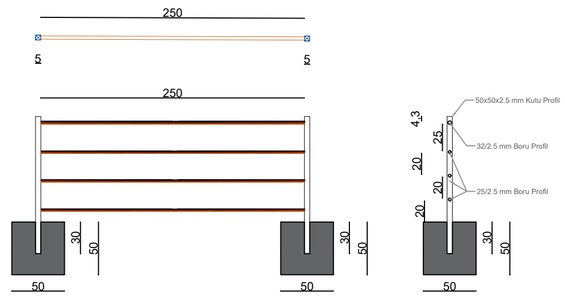

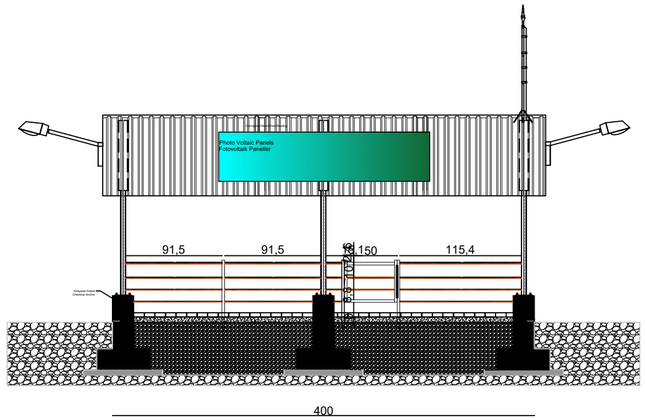

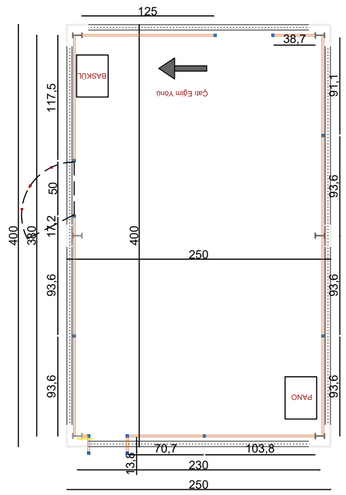

AŞI / KIRKIM KANALI - DETAY

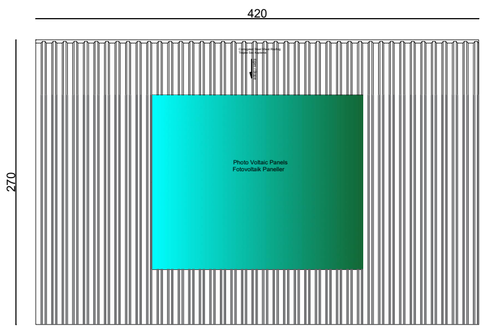

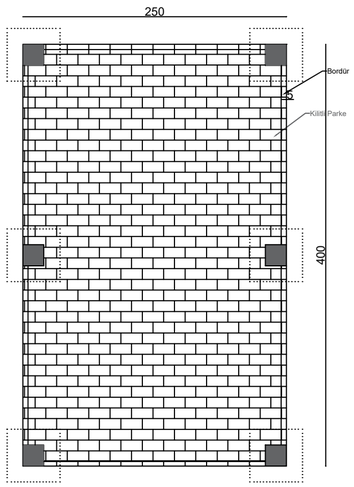

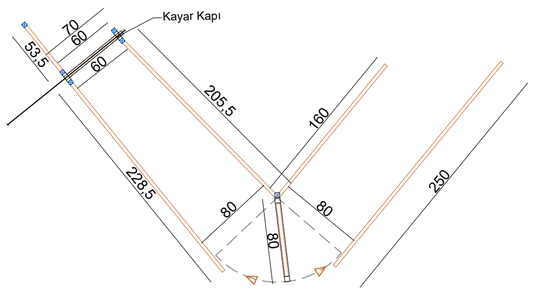

KAPI DETAY

Kanatlı Açılır Padok Kapısı Detay (125 cm)

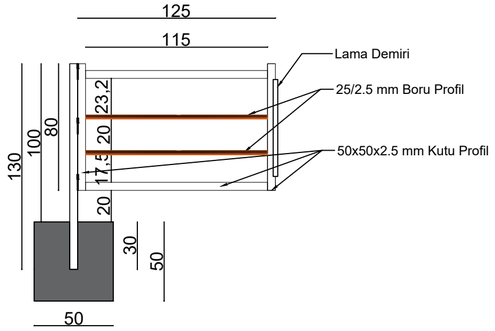

Kanatlı Açılır Padok Kapısı Detay (250 cm)

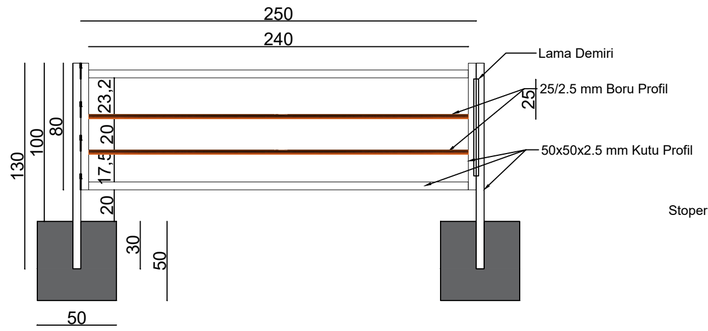

Kayar Kapı Detay (110 cm)

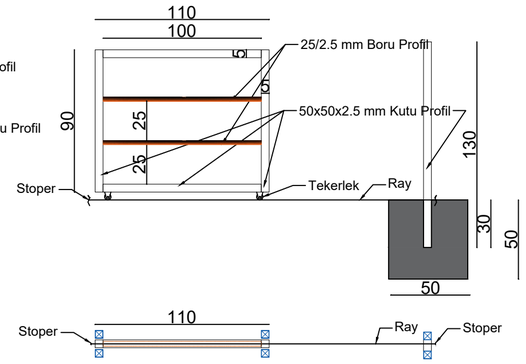

Kayar Kapı Detay (70 cm)

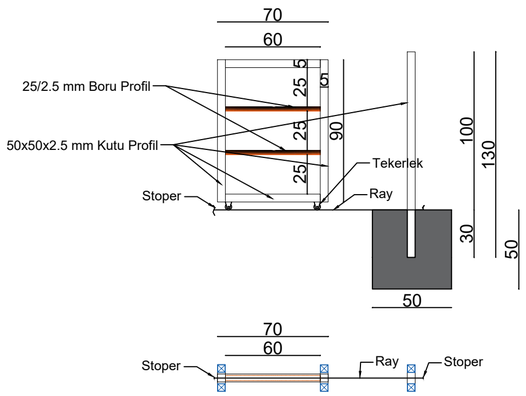

Kanatlı Açılır Kanal Kapısı Detay (80 cm)

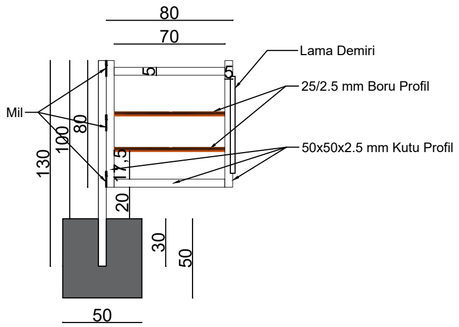

Kanatlı Açılır Kırkım Alanı Kapısı Detay (100 cm)

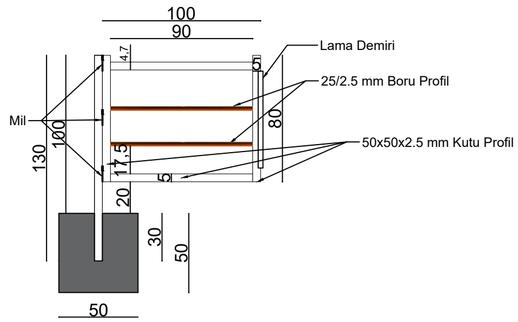

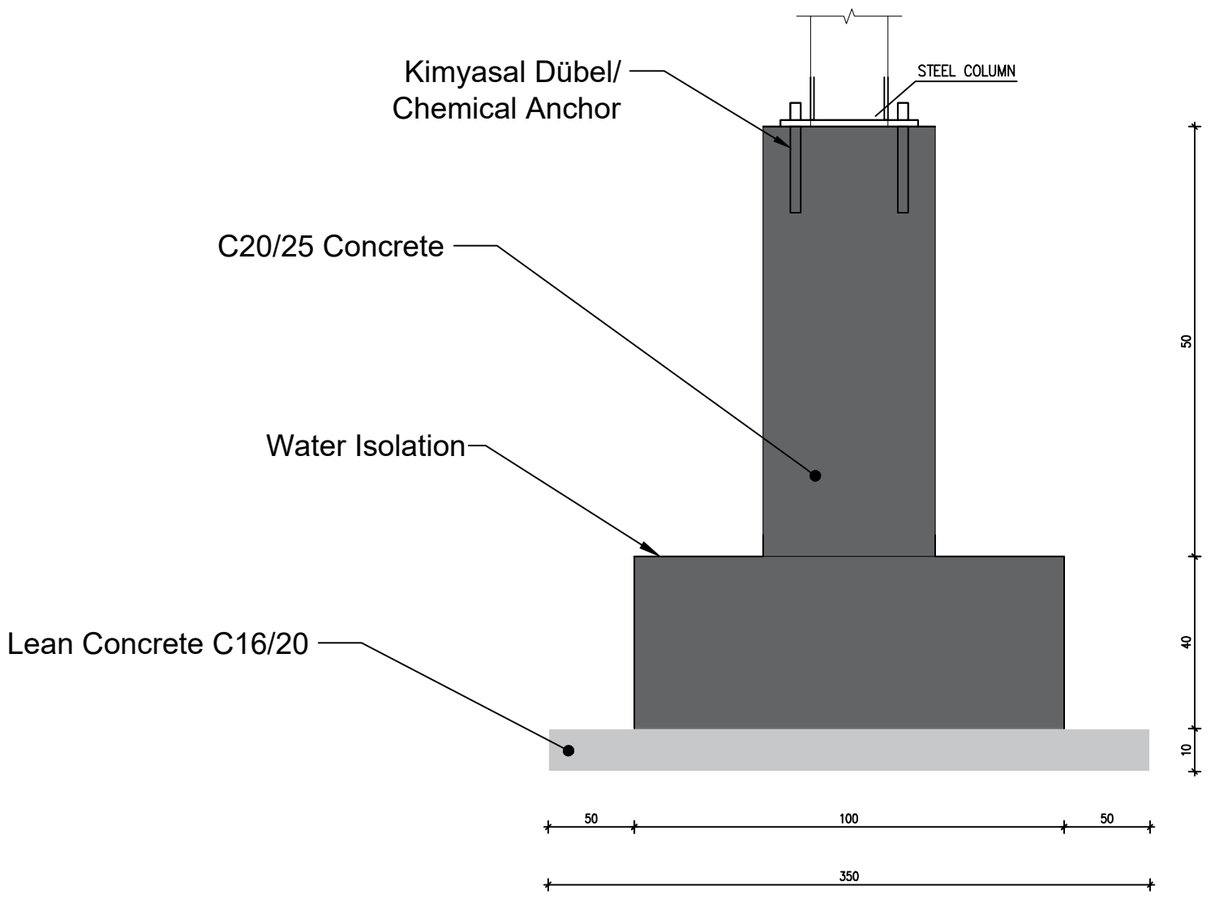

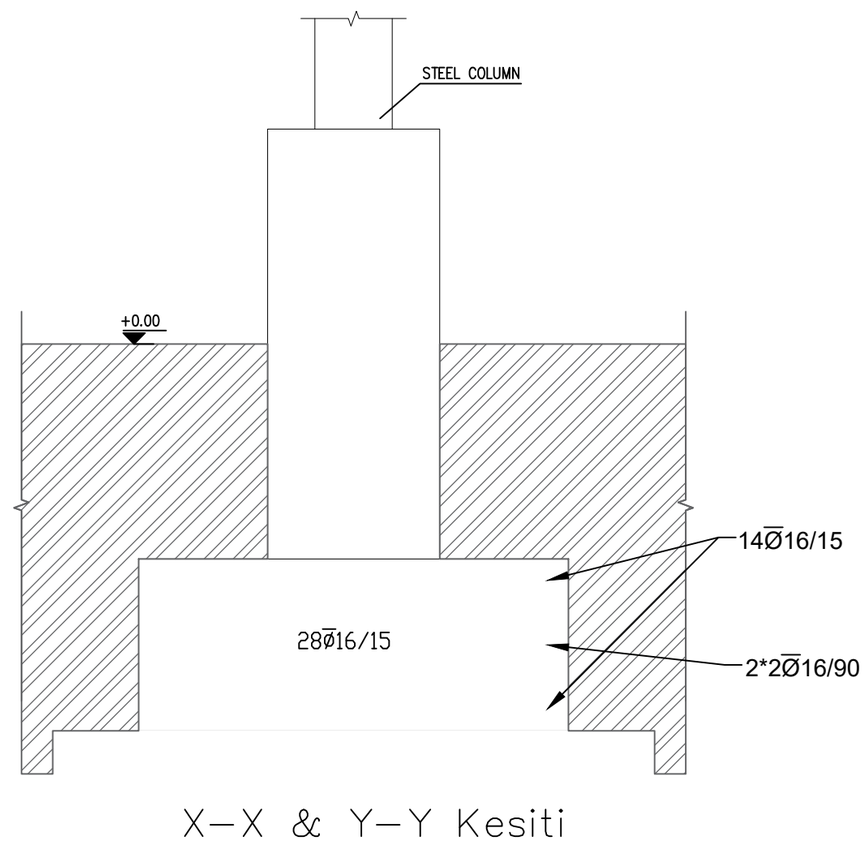

X–X & Y–Y Kesiti

T1 (100/100/40)

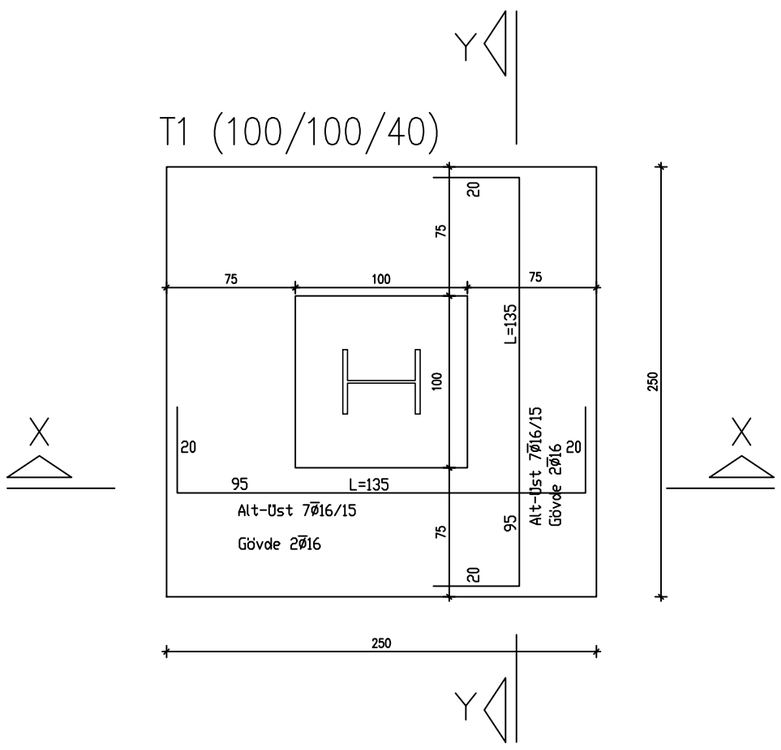

S1 (40/40/50)

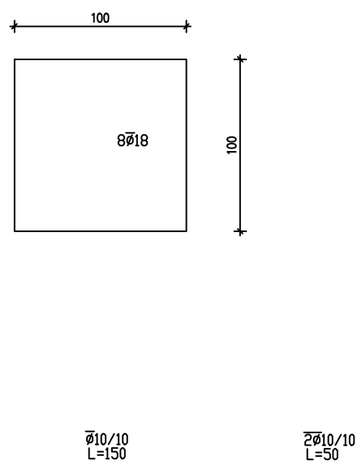

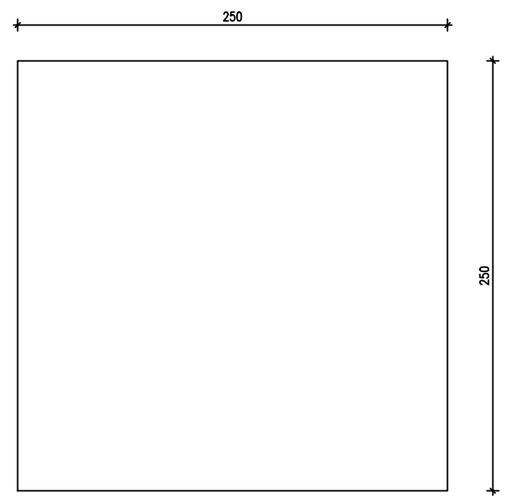

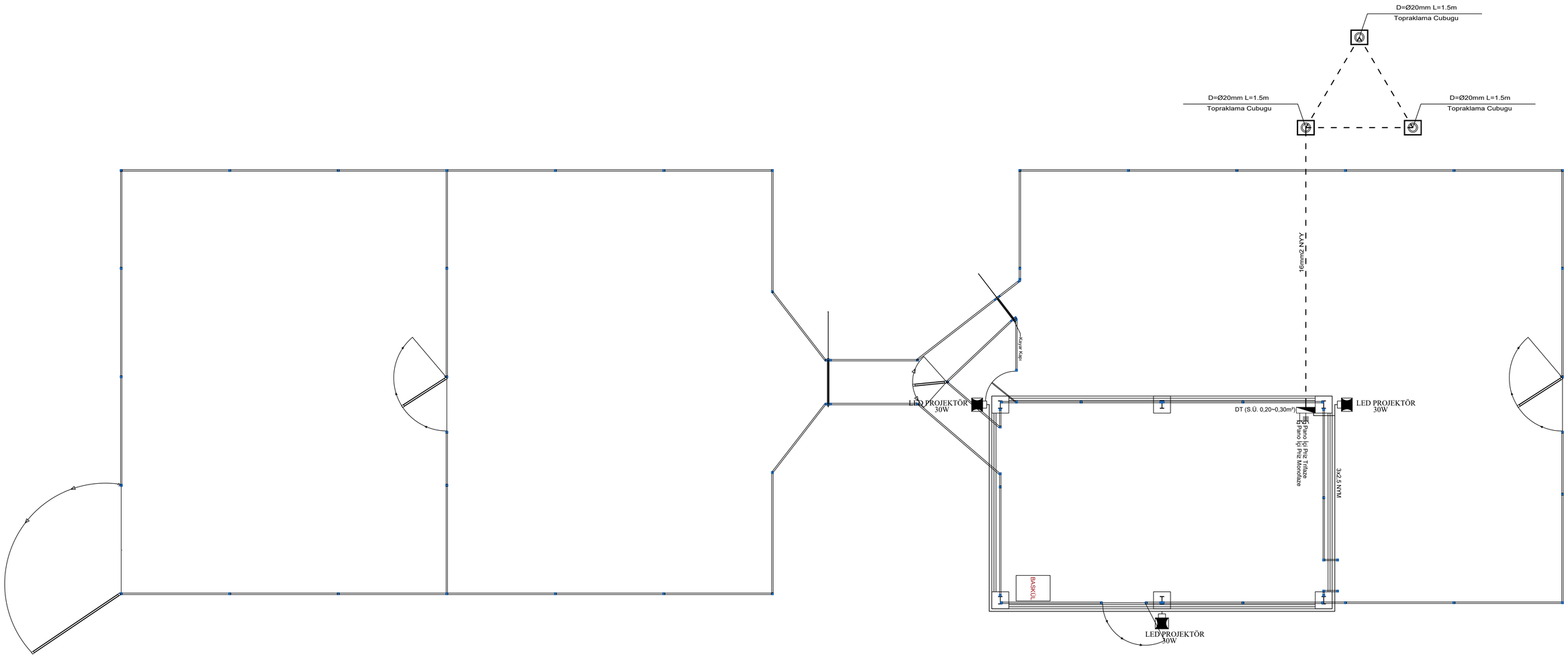

PLAN
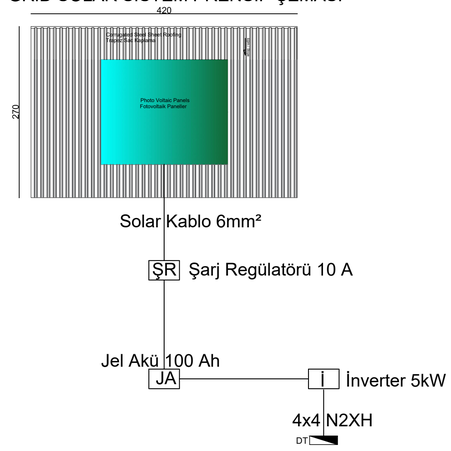
OFF-GRID SOLAR SİSTEM PRENSİP ŞEMASI