План колонн

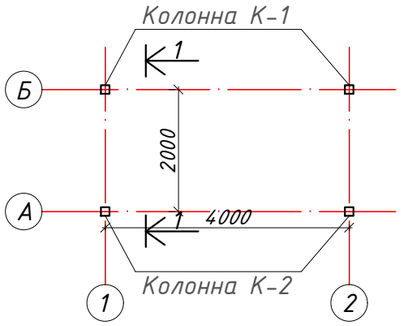

План прогонов

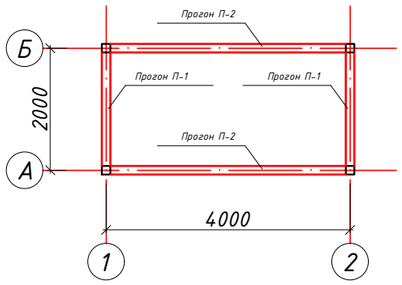

План связей по оси "А" в осях 1-2

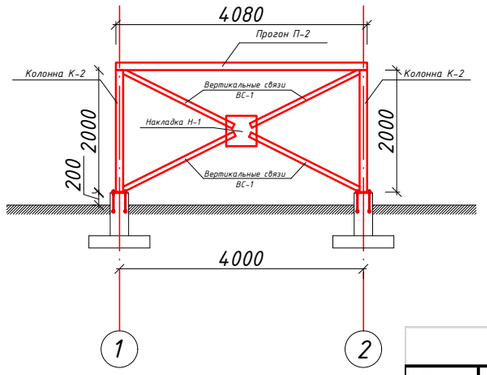

План связей по оси "Б" в осях 1-2

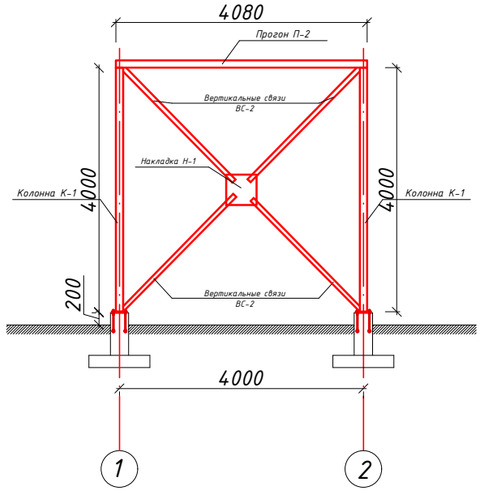

Разрез 1-1

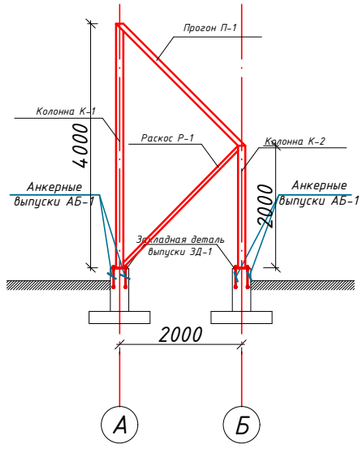

СПЕЦИФИКАЦИЯ МАТЕРИАЛОВ

Марка или изд.	№ поз.	Обозначение	Наименование	Длина или площадь мм.	Кол-во шт.	Объем кг.	Прим
		Колонны					
		Колонна К1			2		74,64
	1	Профиль квадратный	80х80х4 L=4000	4000	1	37,32	37,32
		Итого					37,32
		Колонна К2			2		37,32
	1	Профиль квадратный	80х80х4 L=2000	2000	1	18,66	18,66
		Итого					18,66
		Анкерный болт Аб-1					
	1		Аб-1 Ф20мм L=200мм	200	16	0,55	8,74
	2		Гайка Ф20мм		32		
	3		Шайба Ф20мм		16		
	4	Закладная деталь ЗД-1	▬ 200х200х18	0,04000	4	22,61	22,61
		Прогоны					
		Прогон П2			2		76,13
	1	Профиль квадратный	80х80х4 L=4080	4080	1	38,07	38,07
		Итого					38,07
		Прогон П1			2		52,81
	1	Профиль квадратный	80х80х4 L=2830	2830	1	26,40	26,40
		Итого					26,40
		Вертикальные связи					
		Вертикальные связи ВС-1			2		76,96
	1	Уголок	63х63х5 L=2000	2000	4	9,62	38,48
		Итого					38,48
		Вертикальные связи ВС-2			2		100,05
	1	Уголок	63х63х5 L=2600	2600	4	12,51	50,02
		Итого					50,02
		Раскосы					
		Раскос Р-1			2		25,88
	1	Уголок	63х63х5 L=2690	2690	1	12,94	12,94
		Итого					12,94
		Накладки					
		Накладка Н-1			4		28,26
	1	Листовая сталь	300х300х10	0,09000	1	7,07	7,07
		Итого					7,07