РЕСПУБЛИКА УЗБЕКИСТАН

РАБОЧИЙ ПРОЕКТ

Капитальный ремонт здания офиса ПРООН в г.Нукус

Альбом - I

Архитектурно - строительные, сантехнические
и электротехнические чертежи

г. НУКУС 2022 год

Ведомость основных комплектов рабочих чертежей

Обозначение	Наименование	Примечание
АС	Архитектурно-строительные чертежи	
ВК	Сантехнические чертежи	
ЭО	Электротехнические чертежи	

Ведомость рабочих чертежей основного комплекта

Лист	Наименование	Примечание
	Архитектурно-строительные чертежи	
1	Общие данные	АС-1
2	План стен 2-го этажа. Разрез 1-1. (Обмерочный чертеж)	АС-2
3	План стен 2-го этажа. (Реконструкция)	АС-3
4	Разрезы 1-1 и 2-2. (Реконструкция). Фрагмент обшивки стен. Сечение А-А	АС-4
5	Фрагмент-1. Вид "А". Сечение 1-1	АС-5
6	Фасад в осях 1-7	АС-6
7	Двери Д-1 ... Д-4. Окна Ок-1; Ок-2. Витражи В-1 ... В-4. Экраны Э-1; Э-2	АС-7
8	Ведомость отделки помещений. Детали пола.	АС-8

Технические решения, принятые в рабочих чертежах, соответствуют требованиям экологических, санитарно-гигиенических, противопожарных и других действующих норм и правил и обеспечивают безопасную для жизни и здоровья людей эксплуатацию объекта, при соблюдении предусмотренных рабочими чертежами мероприятий.

Главный инженер проекта Бекманова З

Общая часть

Рабочий проект по капитальному ремонту здания офиса ПРООН в г. Нукус запроектирован ООО "TAZA SUV" на оснований задания на проектирование и дефектного акта. В основе разработки рабочего проекта капитального ремонта использованы обмерочные чертежи существующего здания.

Согласно планировки на 2-ом этаже расположены офисные помещения ПРООН: холл-дежурная, выставочная, бухгалтерия, конференц-зал, кабинет начальника, серверная, служебные кабинеты, кухня, санузлы с умывальней, коридор.

При разработке проекта капитального ремонта максимально использованы существующие площади помещений, сохранены капитальные стены и перегородки. В необходимом месте произведена пробивка дверного проема в перегородках, произведена закладка местами в перегородках для уменьшения дверных проемов. Произведены замена существующих дверных блоков на новые МДФ, и замена алюминиевых оконных блоков на новые пластиковые "IMZO" с устройством подоконных досок из пластика, разборка стеклоблоков в лестничной клетке с последующей установкой алюминиевых витражей.

Полы - покрытия из паркета, линолеума, керамических плит разбираются и устраиваются новые полы из ламината и керамических плиток. В санузлах полы из керамических плит по гидроизоляции из 2-х слоев изола.

Внутренняя отделка - согласно ведомости отделки помещений лист АС-6. Произведена замена местами покрытия кровли из асбестоцементных волнистых листов по существующим каркасам, штукатурка местами стен дворового фасада. Окраска наружного фасада и цоколя с дворовой стороны фасадными красками.

В наружных подоконниках устраивается свесы из оцинкованной кровельной стали.

ОБЪЕМНО-ПЛАНИРОВОЧНЫЕ ПОКАЗАТЕЛИ

№ п/п	Наименование	Ед. изм.	Коли-чество
1	Площадь застройки	$м^2$	424,41
2	Общая площадь здания	$м^2$	773,2
3	Полезная площадь (2-ой этаж)	$м^2$	330,03
4	Строительный объем	$м^3$	3340,1

				АС-1		
Директор	Досназаров А			Капитальный ремонт здания офиса ПРООН в г. Нукус		
ГИП	Бекманова З					
Н.контр.	Бекманова З				Стадия	Лист	Листов
Разраб.	Аманов М.				РП	1	8
				Общие данные		

Формат А3

План стен 2-го этажа
(Обмерочный чертеж)

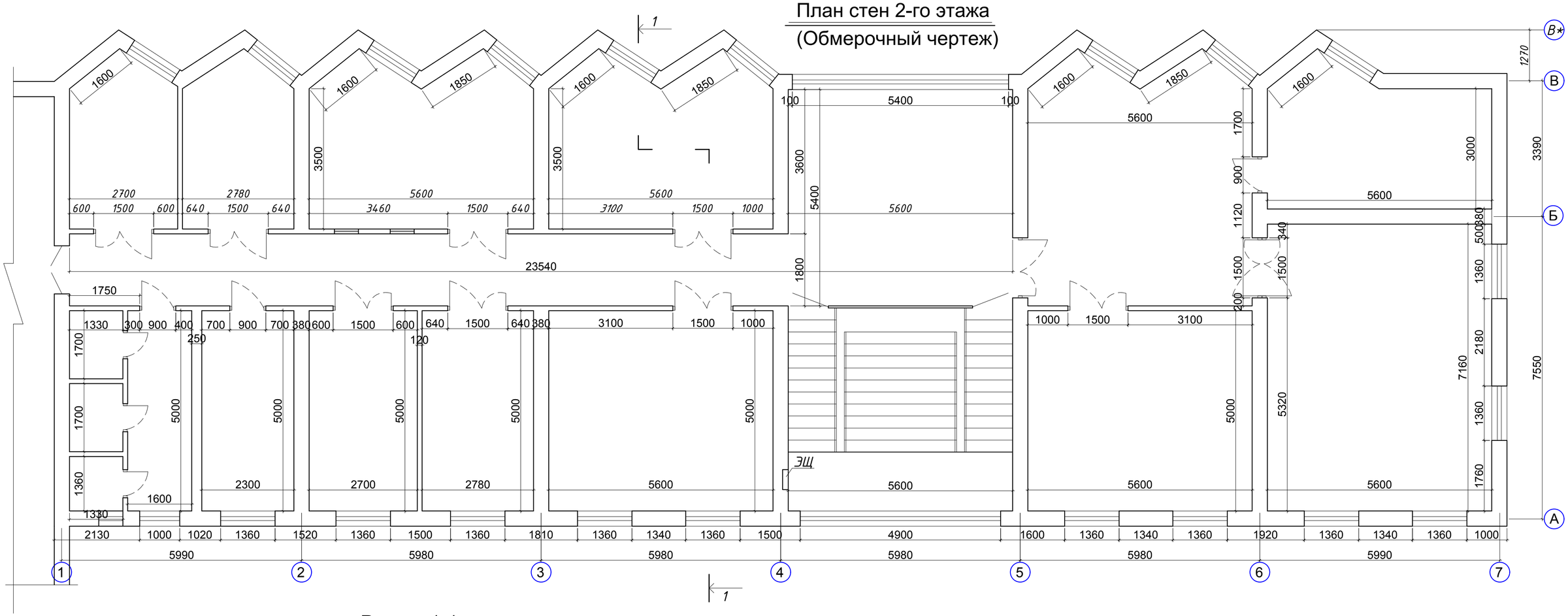

Разрез 1-1

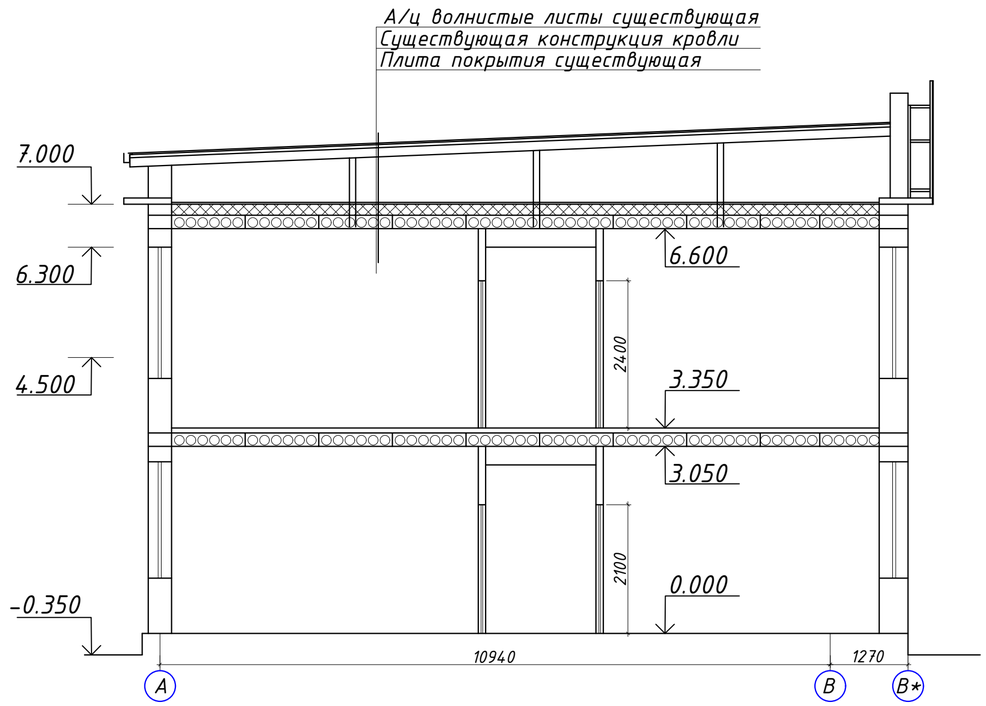

				АС-2			
Директор	Досназаров А.			Капитальный ремонт здания офиса ПРООН в г. Нукус			
ГИП	Бекманова З.						
Н.контр.	Бекманова З.				Стадия	Лист	Листов
Разраб.	Толегенов Б.				РП	2	8
				План стен 2-го этажа. Разрез 1-1 (Обмерочный чертеж)			

Формат А3

План стен 2-го этажа
(Реконструкция)

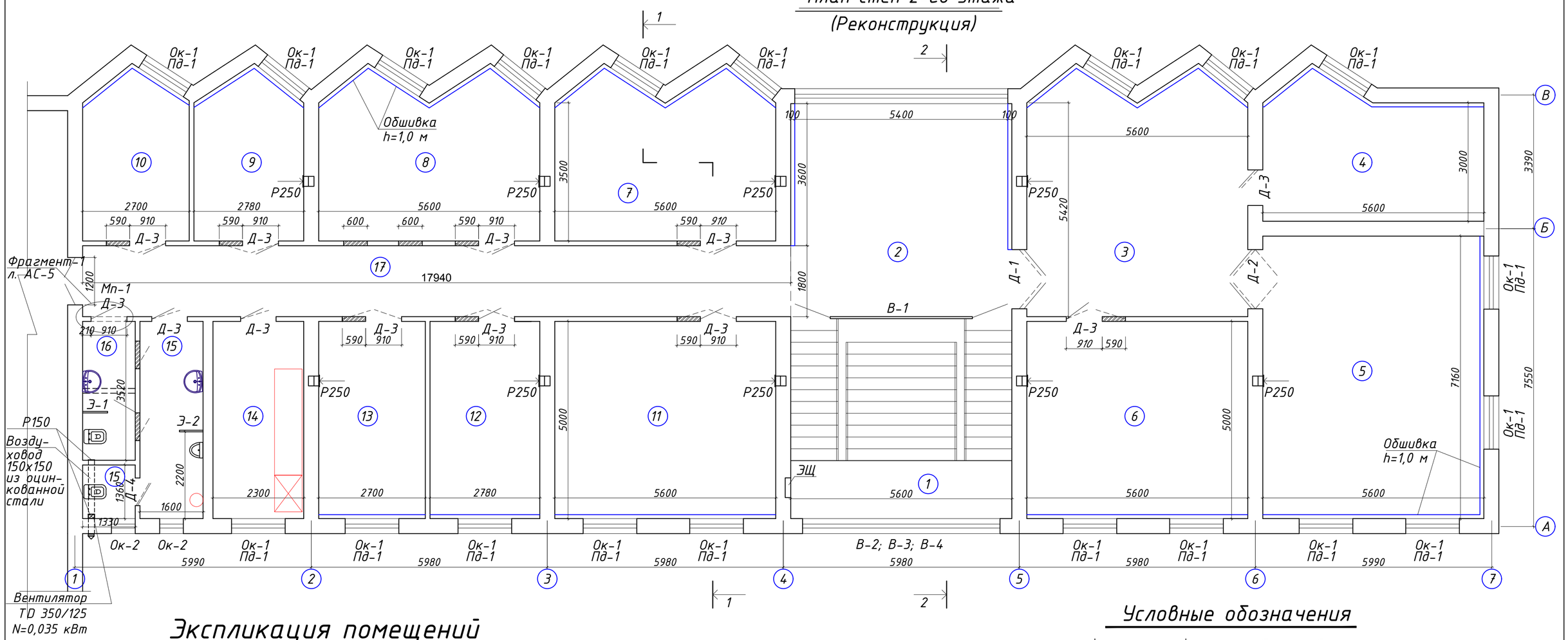

Экспликация помещений

№ пом.	Наименование помещений	Площ. м2
1	Лестничная клетка	28,39
2	Холл, дежурная	30,24
3	Выставочная	33,14
4	Бухгалтерия	18,19
5	Конференц зал	40,1
6	Кабинет начальника	28,0
7	Серверная	22,38
8	Служебный кабинет	22,38
9	Служебный кабинет	11,12
10	Служебный кабинет	10,84
11	Служебный кабинет	28,0
12	Служебный кабинет	13,9
13	Служебный кабинет	13,5
14	Кухня	11,5
15	Санузел с умывальней мужской	9,77
16	Санузел с умывальней женский	4,68
17	Коридор	32,29

Условные обозначения

- Существующие стены и перегородки
- Закладываемый проем
- Пробиваемый проем
- Демонтируемый и монтируемый дверь
- Демонтируемое и монтируемое окно

Директор	Досназаров А.		
ГИП	Бекманова З.		
Н.контр.	Бекманова З.		
Разраб.	Аманов М.		

АС-3

Капитальный ремонт здания офиса ПРООН в г. Нукус

Стадия	Лист	Листов
РП	3	8

План стен 2-го этажа
(Капитальный ремонт)

Формат А3

Разрез 1-1

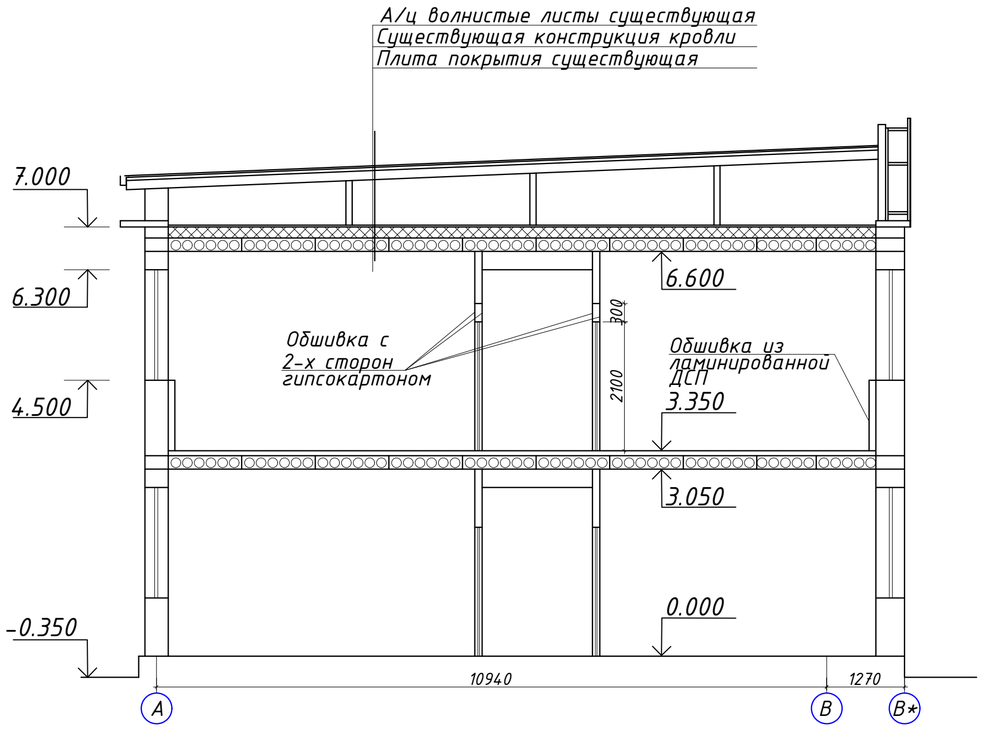

Разрез 2-2

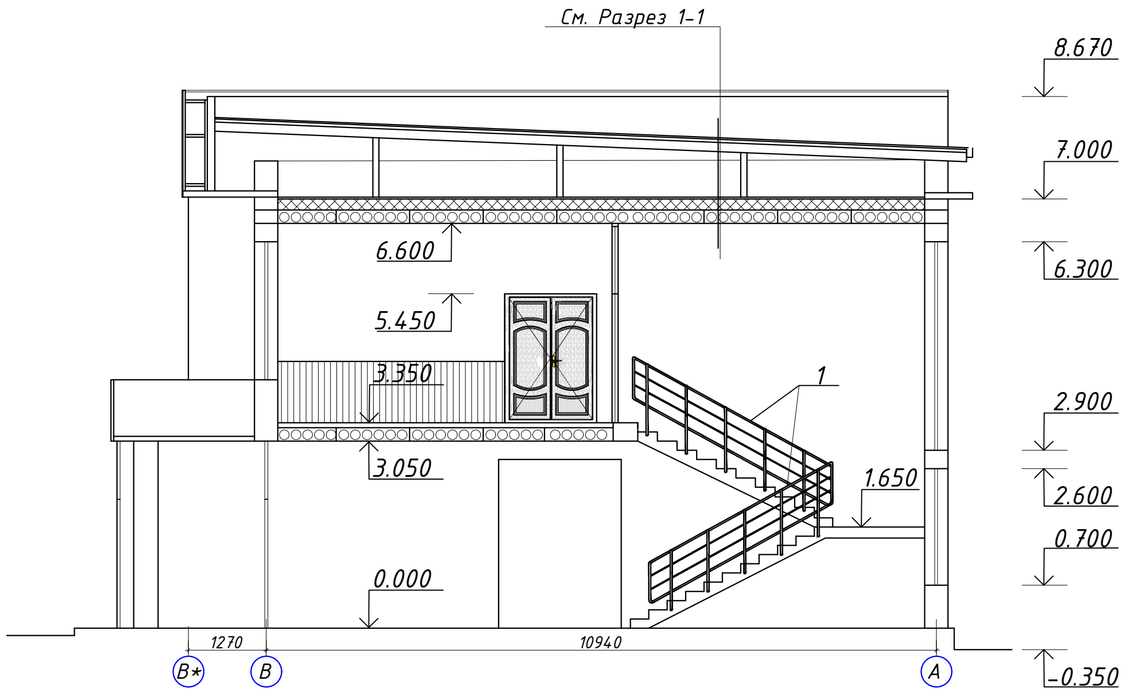

Фрагмент обшивки стен

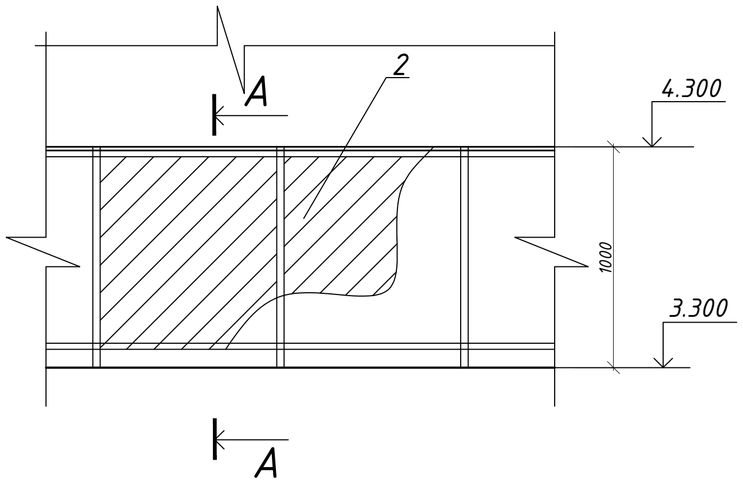

Сечение А-А

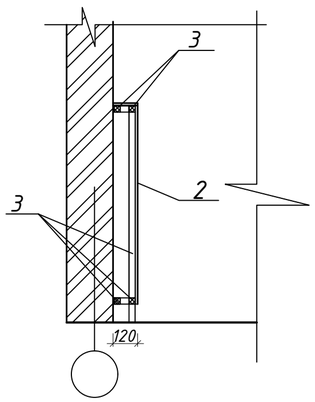

ПРИМЕЧАНИЯ

1. Ограждения лестницы изготавливается из анодированных труб - 13,8 м.
2. Обшивка стен из ламинированной ДСП - 81,0 м2
3. Рейки 50х50 - 0,905 м3
4. Декоративные решетки на приборы отопления - 24,3 м2

				АС-4		
Директор	Досназаров А.			Капитальный ремонт здания офиса ПРООН в г. Нукус		
ГИП	Бекманова З.					
Н.контр.	Бекманова З.				Стадия	Лист	Листов
Разраб.	Аманов М.				РП	4	8
				Разрезы 1-1 и 2-2. (Капитальный ремонт) Фрагмент обшивки стен. Сечение А-А.		

Формат А3

Вид – "А"

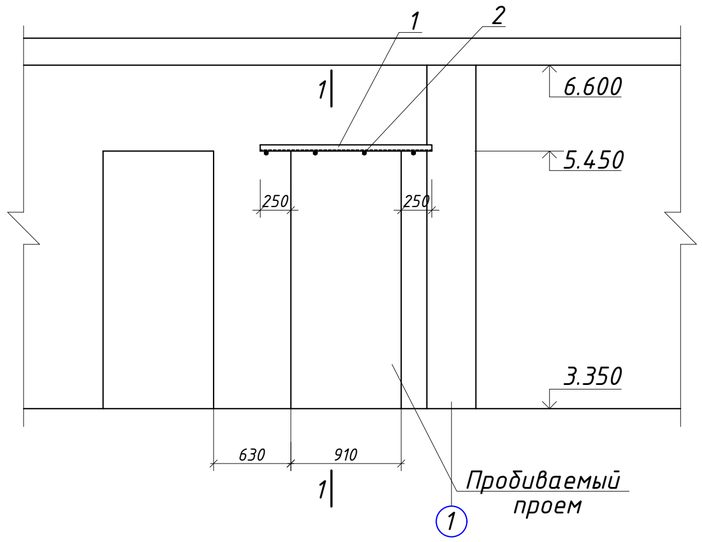

Фрагмент – 1

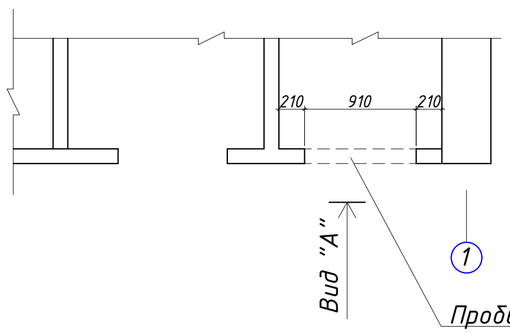

1 – 1

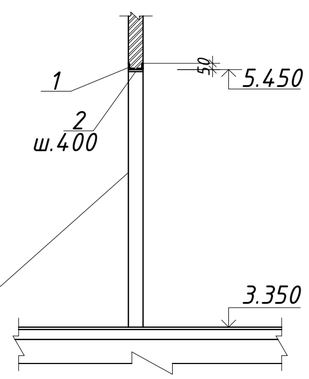

СПЕЦИФИКАЦИЯ МАТЕРИАЛОВ

Марка поз.	Обозначение	Наименование	Кол. шт	Масса ед. кг	Приме-чание
		Металлическая перемычка Мп-1	1	8,97	
1	ГОСТ 8509-86	Уголок 50х50х4 L=1400	2	4,27	8,54 кг
2	ГОСТ 5781-82	Ф 12 А – III L=120	4	0,107	0,43 кг

Примечание

1. Пробивку проема начинать только после установки металлической перемычки МП-1
2. Произвести закладку. На высоте 2,1 м от пола в местах разбит штраба с 2-х сторон
3. Установить уголки и приварить арматурные стержни с шагом 400 мм

Директор	Досназаров А.		
ГИП	Бекманова З		
Н.контр.	Бекманова З		
Разраб.	Аманов М.		

АС-5

Капитальный ремонт здания офиса ПРООН в г. Нукус

Стадия	Лист	Листов
РП	5	8

Фрагмент – 1. Вид "А". Сечение 1-1.

Фасад в осях 1 – 7

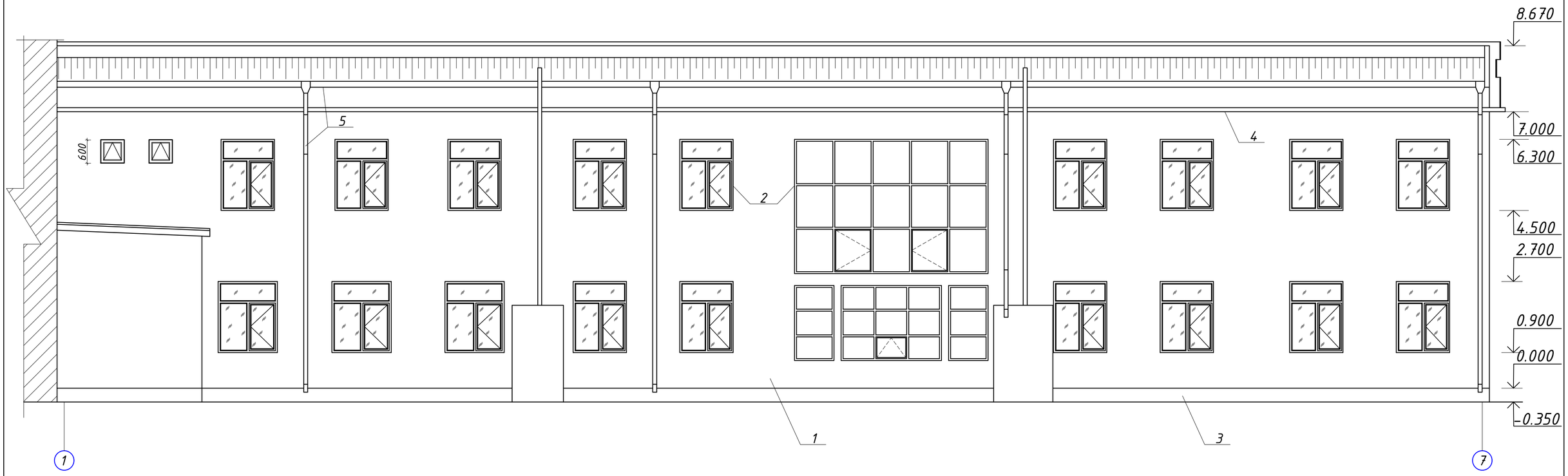

ПРИМЕЧАНИЯ

1. Окраска стен фасадной краской – 216,9 м2
2. Окраска откосов фасадной краской – 46,1 м2
3. Окраска цоколя фасадной краской – 9,1 м2
4. Окраска низа карнизных плит фасадной краской – 14,5 м2
5. Водосточные трубы и лотки существующие

				АС-6		
Директор	Досназаров А.			Капитальный ремонт здания офиса ПРООН в г. Нукус		
ГИП	Бекманова З.					
Н.контр.	Бекманова З.				Стадия	Лист	Листов
Разраб.	Аманов М.				РП	6	8
				Фасад в осях 1-7		

Формат А3

Д-1

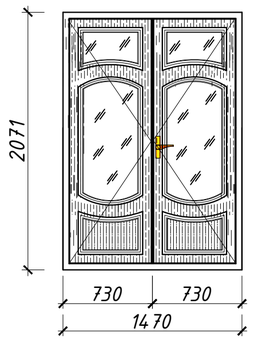

Д-2

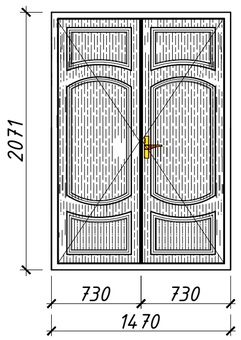

Д-3

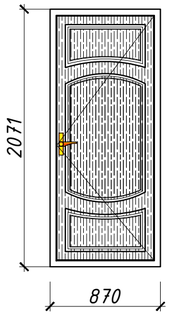

Д-4

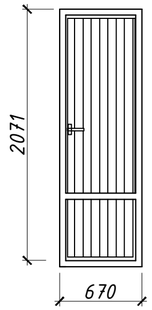

Ок-1

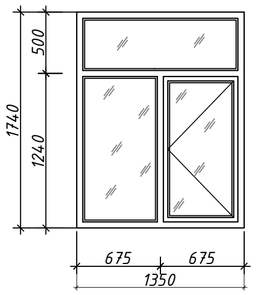

Ок-2

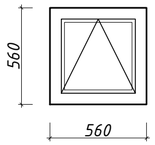

В-1

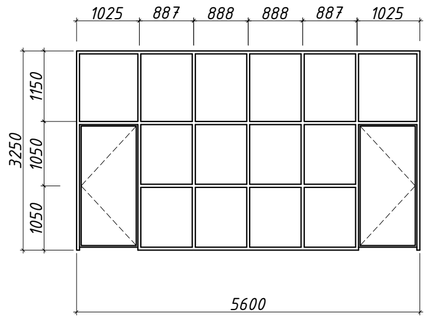

В-2

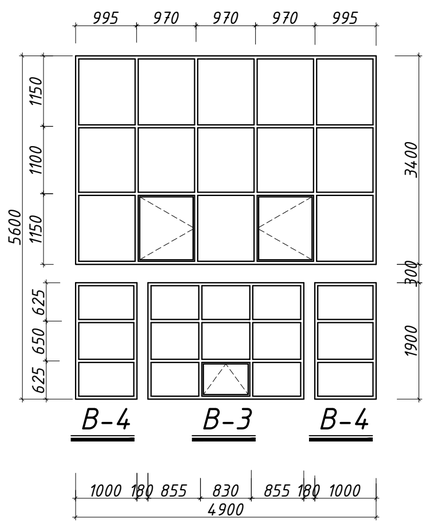

Экран Э-1

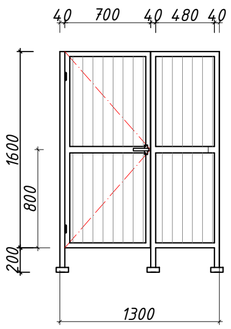

Экран Э-2

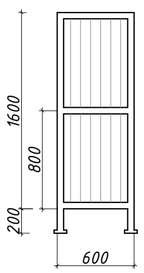

Ведомость экранов

Марка экрана	Размер экрана d x h (мм)	Площадь экрана $м^2$ (1шт)	Кол-во шт.	Площадь экранов $м^2$ всего
Э - 1	1300x1600(h)	2,08	1	2,08
Э - 2	600x1600(h)	0,96	1	0,96

СПЕЦИФИКАЦИЯ ЭЛЕМЕНТОВ ЗАПОЛНЕНИЯ ПРОЕМОВ

Марка поз.	Обозначение	Наименование	Кол. шт	Площ. ед,м2	Приме-чание
		Дверные блоки			
Д - 1	Индивидуальные	ДО 21-15	1	3,05	МДФ остеклен.
Д - 2		ДГ 21-15	1	3,05	МДФ глухой
Д - 3		ДГ 21-9	12	1,8	МДФ глухой
Д - 4		ДГ 21-7	1	1,39	Алюмин. АКФА
		Оконные блоки			
Ок - 1		ОПС 18-13,5	20	2,35	Пластик. "IMZO"
Ок - 2		ОПС 06-06	2	0,32	
		Подоконные доски			
Пд - 1		ПД 14-30	20		Пластик.
		Витражи			
В - 1		Витраж В-1 3250x5600	1		18,2 м2
В - 2		Витраж В-2 3400x4900	1		16,66 м2
В - 3		Витраж В-3 1900x2540	1		4,83 м2
В - 4		Витраж В-4 1900x1000	2	1,9 м2	3,8 м2

Примечания

1. Перед заказом оконных, дверных блоков, витражей и экранов произвести контрольный замер
2. Для витража В-1 предусмотреть приборы самозакрывания ПАВ (2 шт).
3. Данный лист смотреть совместно с планом стен.
4. Рисунки дверных блоков дано условно
5. Внутренние дверные блоки выполнить без порогов (кроме санузлов)
6. На окнах устроить подоконные доски пластмассовые шириной 300 мм, снаружи выполнить сливы из оцинкованной кровельной стали по длине соответствующих окон

			АС-7
Директор	Досназаров А.		Капитальный ремонт здания офиса ПРООН в г. Нукус
ГИП	Бекманова З.		
Н.контр.	Бекманова З.		Стадия: РП; Лист: 7; Листов: 8
Разраб.	Аманов М.		
			Двери Д-1 ... Д-4. Окна Ок-1; Ок-2. Витражи В-1 ... В-4. Экраны Э-1; Э-2

Формат А3

ВЕДОМОСТЬ ОТДЕЛКИ ПОМЕЩЕНИЙ

№ п/п	Наименование помещений	СТЕНЫ												ПОТОЛОК					ПОЛЫ						ОКНА		ДВЕРИ		ВИТРАЖИ		
		Разборка перегородок	Пробивка проемов в перегородках	Заделка проемов в перегородках	Снятие старой окраски со стен и перегородок	Улучшенная штукатурка стен местами	Улучшенная штукатурка откосов	Отделка стен под окраску	Отделка откосов под окраску	Водоэмульсионная окраска стен и откосов	Снятие облицовки со стен	Облицовка глазурированными керамич плитками стен	Обшивка стен из ламинированной ДСП	Снятие окраски с потолков	Снятие потолков из гипсокартона	Устройство потолков из гипсокартона	Отделка под окраску	Водоэмульсионная окраска	Разборка линолеумного покрытия	Разборка покрытия из паркета	Разборка ламинатного покрытия	Разборка керамич. полов	Устройство покрытия из ламината	Уст-во керамического покрытия	Демонтаж оконных блоков	Установка пластиковых оконных блоков	Демонтаж дверных блоков	Установка дверных блоков МДФ	Демонтаж стеклоблоков	Демонтаж витражей	Установка витражей
		м2	м2	м2	м2	м2	м2	м2	м2	м2	м2	м2	м2	м2	м2	м2	м2	м2	м2	м2	м2	м2	м2	м2	шт/м2	шт/м2	шт/м2	шт/м2	м2	м2	м2
1	Лестничная клетка	–	–	–	52,7	–	3,32	52,7	3,32	56,02	–	–	–	28,39	–	–	28,39	28,39	–	–	–	–	–	–	–	–	–	–	25,29	–	25,29
2	Холл-дежурная	–	–	–	31,23	–	3,06	24,58	3,06	27,64	–	–	8,4	–	30,24	30,24	30,24	30,24	–	–	30,54	–	–	30,54	–	–	–	–	–	18,2	18,2
3	Выставочная	–	–	–	51,07	1,42	4,63	53,39	4,63	58,02	–	–	7,94	–	33,14	33,14	33,14	33,14	–	33,92	–	–	–	33,92	2/4,2	2/4,7	1/3,5	1/3,05	–	–	–
4	Бухгалтерия	–	–	–	52,97	–	0,97	46,77	0,97	47,74	–	–	7,15	–	–	18,19	18,19	18,19	18,37	–	–	–	18,37	–	1/2,1	1/2,35	1/1,8	1/1,8	–	–	–
5	Конференц зал	–	–	–	51,0	–	6,15	51,45	6,15	57,6	–	–	14,67	–	40,1	46,12	46,12	46,12	–	40,1	–	–	40,4	–	4/8,4	4/9,4	2/7,0	1/3,05	–	–	–
6	Кабинет начальника	–	–	1,42	59,64	1,42	1,93	55,74	1,93	57,67	–	–	6,44	–	–	28,0	28,0	28,0	–	28,0	–	–	28,0	–	2/4,2	2/4,7	1/3,5	1/1,8	–	–	–
7	Серверная	–	–	1,42	54,2	1,42	1,93	49,0	1,93	50,93	–	–	7,94	–	–	22,38	22,38	22,38	22,38	–	–	–	22,38	–	2/4,7	2/4,7	1/3,5	1/1,8	–	–	–
8	Служебный кабинет	–	–	2,14	53,48	2,14	1,93	49,0	1,93	50,93	–	–	7,94	–	–	22,38	22,38	22,38	22,38	–	–	–	22,38	–	2/4,7	2/4,7	1/3,5	1/1,8	–	–	–
9	Служебный кабинет	–	–	1,42	36,42	1,42	0,97	34,7	0,97	35,67	–	–	3,94	–	–	11,12	11,12	11,12	11,12	–	–	–	11,12	–	1/2,35	1/2,35	1/3,5	1/1,8	–	–	–
10	Служебный кабинет	–	–	1,42	36,16	1,42	0,97	34,44	0,97	35,41	–	–	3,83	–	–	10,84	10,84	10,84	10,84	–	–	–	10,84	–	1/2,35	1/2,35	1/3,5	1/1,8	–	–	–
11	Служебный кабинет	–	–	1,42	59,64	1,42	1,93	55,74	1,93	57,67	–	–	6,44	–	–	28,0	28,0	28,0	28,0	–	–	–	28,0	–	2/4,2	2/4,7	1/3,5	1/1,8	–	–	–
12	Служебный кабинет	–	–	1,42	43,94	1,42	0,97	42,86	0,97	43,83	–	–	3,2	–	–	13,9	13,9	13,9	–	–	13,9	–	13,9	–	1/2,1	1/2,35	1/3,5	1/1,8	–	–	–
13	Служебный кабинет	–	–	1,42	43,68	1,42	0,97	42,6	0,97	43,57	–	–	3,11	–	–	13,5	13,5	13,5	13,5	–	–	–	13,5	–	1/2,1	1/2,35	1/3,5	1/1,8	–	–	–
14	Кухня	–	–	–	34,24	–	0,97	34,24	0,97	35,21	6,7	10,0	–	11,5	–	–	11,5	11,5	11,5	–	–	–	–	11,5	1/2,1	1/2,35	1/1,8	1/1,8	–	–	–
15	Санузел с умывальней мужс.	–	–	–	42,96	0,84	0,96	29,49	0,96	30,45	7,0	24,42	–	9,77	–	–	9,77	9,77	–	–	–	9,77	–	9,77	2/0,64	2/0,64	2/3,19	2/3,19	–	–	–
16	Санузел с умывальней женс.	4,3	1,9	2,92	12,72	1,25	–	15,95	–	15,95	10,65	13,2	–	4,52	–	–	4,68	4,68	–	–	–	4,52	–	4,68			2/2,78	1/1,8	–	–	–
17	Коридор	–	–	–	92,48	10,66	–	102,58	–	102,58	–	–	–	–	–	32,29	32,29	32,29	32,29	–	–	–	–	32,29	–	–	–	–	–	–	–
	Итого:	4,3	1,9	15,0	808,53	26,25	31,66	775,23	31,66	806,89	24,35	47,62	81,0	54,18	103,48	310,1	364,44	364,44	170,38	102,02	44,44	14,29	208,89	122,7	22/44,14	22/47,64	17/46,27	15/29,09	25,29	18,2	43,49

Ламинатный

Ламинат
Подложка – 2 мм
Стяжка из цементно – песчаного раствора М 150 по уклону – 20 мм
Существующая конструкция пола
Плита перекрытия существующая

Керамический

Керамические плитки – 10 мм
Стяжка из цементно – песчаного раствора М 150 по уклону – 20 мм
Гидроизоляционный слой – 2 слоя изола на горячей битумной мастике
Существующая конструкция пола
Плита перекрытия существующая

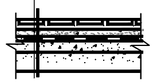

ПРИМЕЧАНИЯ

1. В лестничной клетке покрытие ступеней, подступенек и площадок керамическими плитками (нескользящие) – 24,0 м2
2. Существующие ограждение лестницы демонтируются и монтируются новые из анодированных труб
3. Отопительные приборы обшиваются декоративными пластиковыми решетками
4. Облицовка стен глазурованными керамическими плитками на высоту 1,5м в санузлах по периметру, на кухне на высоту 1,8м по длине кухонного фронта
5. В санузлах гидроизоляцию завести на 300 мм по периметру помещений
6. Пространство над дверными блоками в перегородках и в стенах обшиваются гипсокартоном – 7,32 м2
7. Для потолков из гипсокартона устроить карнизные тяги – 276,5 м
8. Устройство тяг на стены – 1207,0 м

				АС-8
Директор	Досназаров А.			Капитальный ремонт здания офиса ПРООН в г. Нукус
ГИП	Бекманова З.			
Н.контр.	Бекманова З.			Стадия: РП; Лист: 8; Листов: 8
Разраб.	Аманов М.			
				Ведомость отделки помещений. Детали пола

Формат А3

Основные показатели по системам водоснабжения и канализации

Наименование системы	Потребный напор на вводе, м	Расчетный расход				Установл. мощность эл.двигат. кВт	Примечание
		м3/сут	м3/ч	л/с	при по-жаре, л/с		
Водопровод В1		10,8	0.45	0,125			
в т.ч. водопровод Т3		5,9	0,25	0,07			
Канализация К1		0,11	0.045	4,5			

Ведомость рабочих чертежей основного комплекта ВК

Лист	Наименование	Примечание
	Водопроводные сети	
1	Общие данные	
2	План внутренней водопровода В1, внутренней горячего водопровода Т3	
3	План внутренний канализация	
4	Аксонометрическая схема В1 Т3 К1	

Ведомость ссылочных и примененных документов

Обозначение	Наименование	Примечание
	1. Ссылочные документы	
4.900-10	Альбом оборудования, фасонных	
В1; В2;	частей и арматуры для сетей и сооружений	
	водопровода и канализации.	
5.901-1-3.0	Водомерные узлы.	
	II. Прилагаемые документы	
ВК-СО	Спецификация оборудования	на 3 листах

Технические решения, принятые в рабочих чертежах, соответствуют требованиям экологических, санитарно-гигиенических, противопожарных и других действующих норм и правил и обеспечивают безопасную для жизни и здоровья людей эксплуатацию объекта, при соблюдении предусмотренных рабочими чертежами мероприятий.

Гл. Инж. Проекта Бекманова З

ОБЩИЕ УКАЗАНИЯ

Настоящий проект разработан на основании задания на проектирование. В проекте учтены требования КМК 2.04.01-98*.

Водопровод В1.

Хозяйственно-питьевой водопровод В1 запроектирован для обеспечения холодной водой питьевых и хоз.бытовых нужд. Водоснабжение предусмотрено от наружного хозяйственно-питьевого водопровода.

Водопровод Т3

Водопровод горячей воды Т3 запроектирован для обеспечения бытовых нужд горячей водой. Питание системы Т3 предусматривается от "Солнечный водонагреватель с электрическим теном". Трубы систем В1, Т3 из напорного полипропилена. Бытовая канализация К1 запроектирована для отвода стоков от сан.технических приборов в наружную канализационную сеть. Трубы системы К1 пластмассовые . Монтаж систем водопровода и канализации вести в соответствии со КМК 3.05.01-97*, КМК 3.05.04-97.

Условные обозначения

- В1 — Проектируемый канализация..
- Т3 — Проектируемый горячего водопровода..
- К1 — Проектируемый канализация..

				ВК		
Директор	Досназаров А			Капитальный ремонт здания офиса ПРООН в г. Нукус		
ГИП	Бекманова З					
Н.контр.	Тахиров И.			Внутреннего водопровода В1,Т3,К1.	Стадия	Лист	Листов
Разраб.	Кутлымуратов				РП	1	
				Общие данные		

Формат А3

План стен 2-го этажа
(Капитальный ремонт)

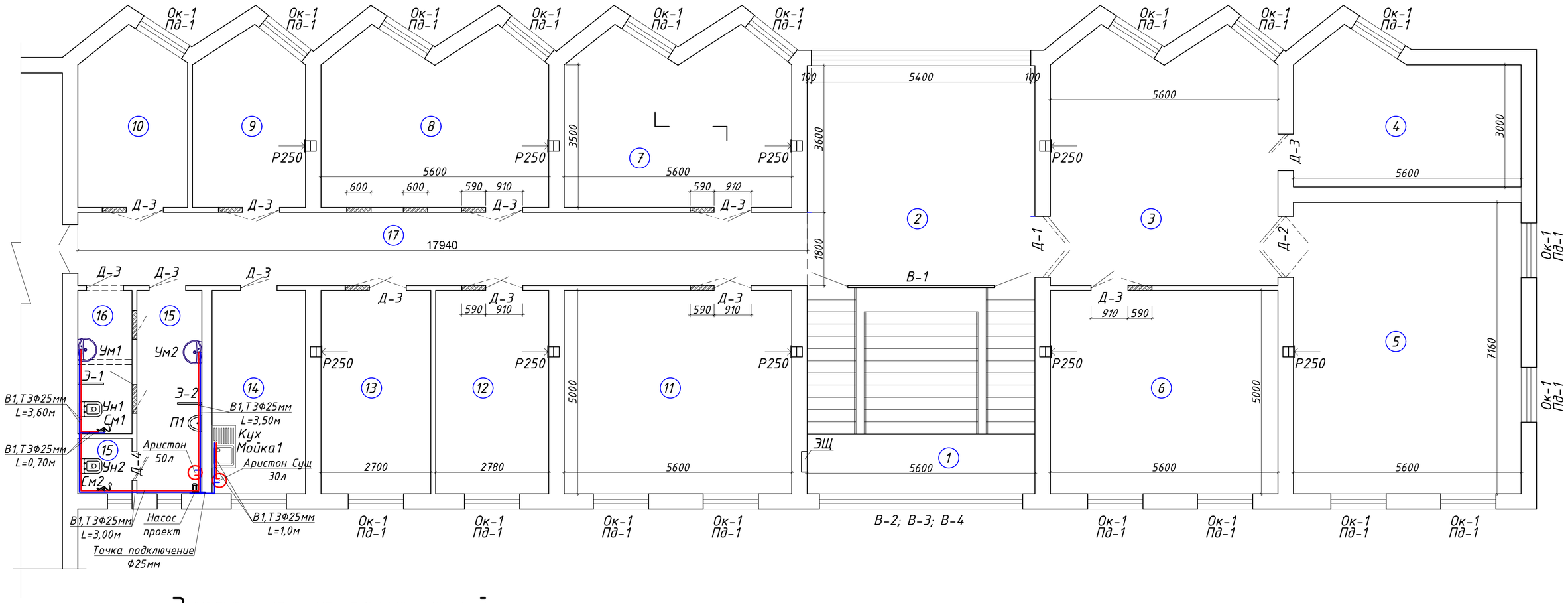

Экспликация помещений

№ пом.	Наименование помещений	Площ. м2
1	Лестничная клетка	28,39
2	Холл, дежурная	30,24
3	Выставочная	33,14
4	Бухгалтерия	18,19
5	Конференц зал	40,1
6	Кабинет начальника	28,0
7	Серверная	22,38
8	Служебный кабинет	22,38
9	Служебный кабинет	11,12
10	Служебный кабинет	10,84
11	Служебный кабинет	28,0
12	Служебный кабинет	13,9
13	Служебный кабинет	13,5
14	Кухня	11,5
15	Санузел с умывальней мужской	9,77
16	Санузел с умывальней женский	4,68
17	Коридор	32,29

				ВК		
Директор	Досназаров А			Капитальный ремонт здания офиса ПРООН в г. Нукус		
ГИП	Бекманова З.					
Н.контр.	Тахиров И.			План внутренней водопровода В1, внутренней горячего водопровода Т3	Стадия	Лист	Листов
Разраб.	Кутлымуратов				РП	2	
				План стен 2-го этажа (Капитальный ремонт)		

Формат А3

План стен 2-го этажа
(Капитальный ремонт)

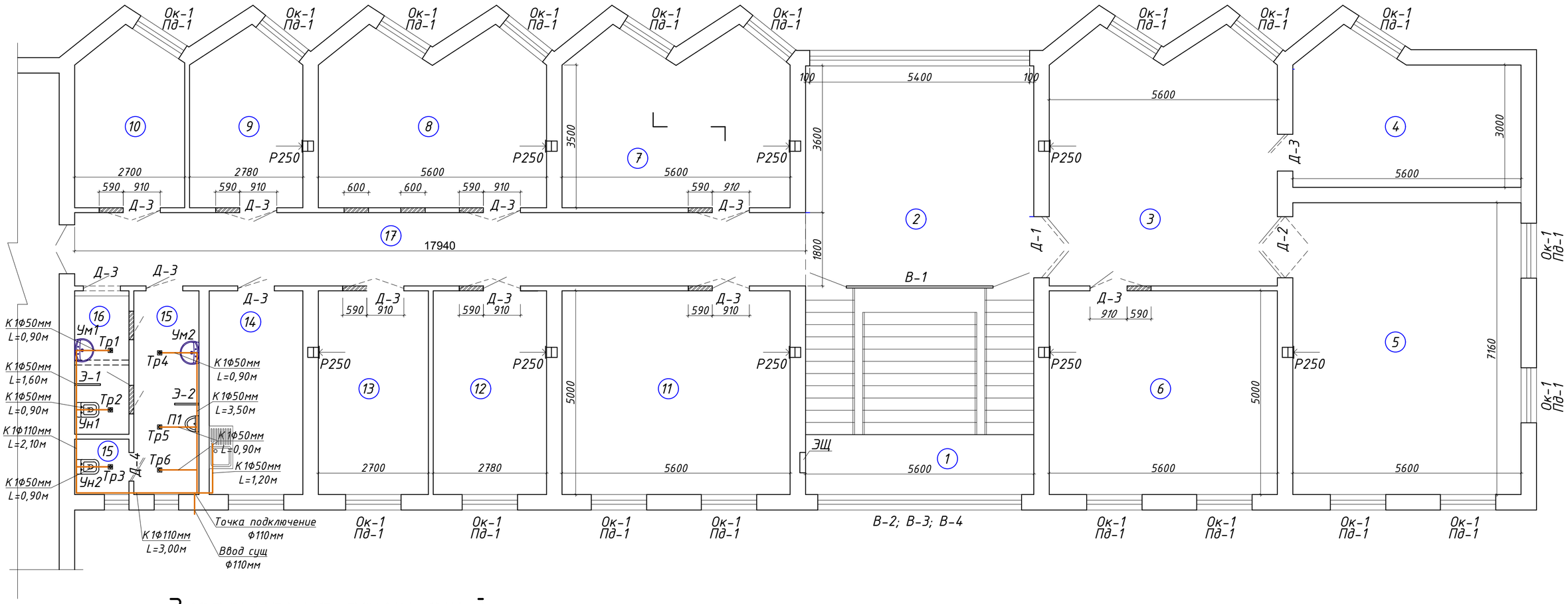

Экспликация помещений

№ пом.	Наименование помещений	Площ. м2
1	Лестничная клетка	28,39
2	Холл, дежурная	30,24
3	Выставочная	33,14
4	Бухгалтерия	18,19
5	Конференц зал	40,1
6	Кабинет начальника	28,0
7	Серверная	22,38
8	Служебный кабинет	22,38
9	Служебный кабинет	11,12
10	Служебный кабинет	10,84
11	Служебный кабинет	28,0
12	Служебный кабинет	13,9
13	Служебный кабинет	13,5
14	Кухня	11,5
15	Санузел с умывальней мужской	9,77
16	Санузел с умывальней женский	4,68
17	Коридор	32,29

				ВК		
Директор	Досназаров А			Капитальный ремонт здания офиса ПРООН в г. Нукус		
ГИП	Бекманова З.					
Н.контр.	Тахиров И.			План внутренний канализация	Стадия	Лист	Листов
Разраб.	Кутлымуратов				РП	3	
				План стен 2-го этажа (Капитальный ремонт)		

Формат А3

Аксонометрическая схема

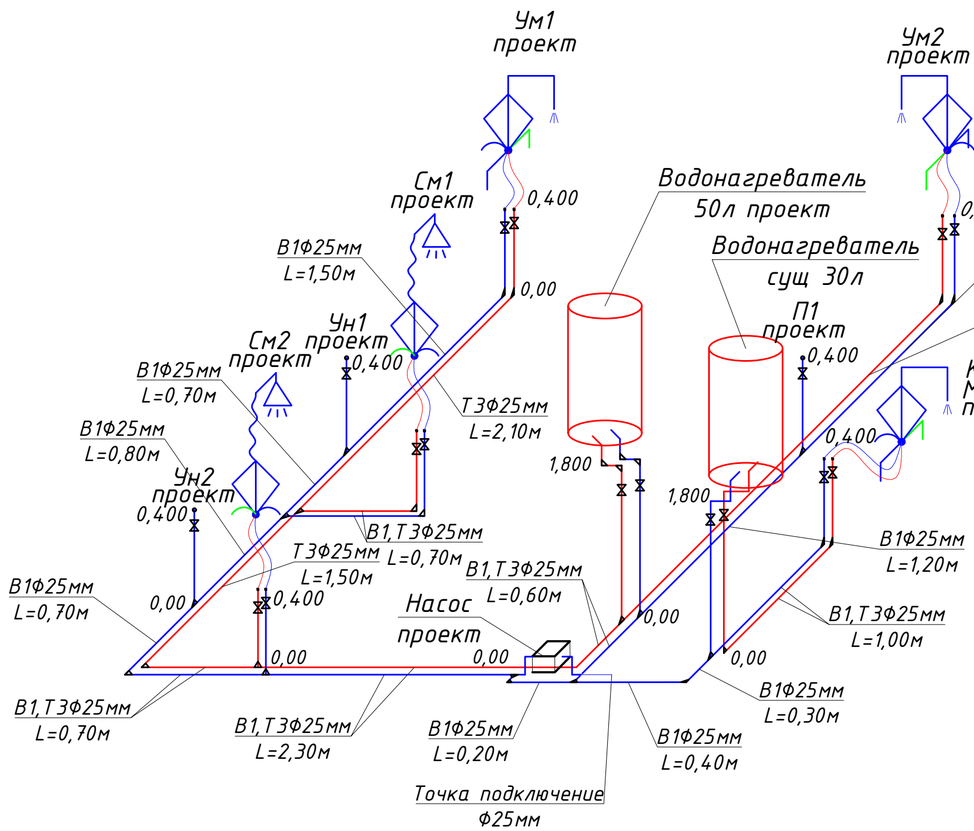

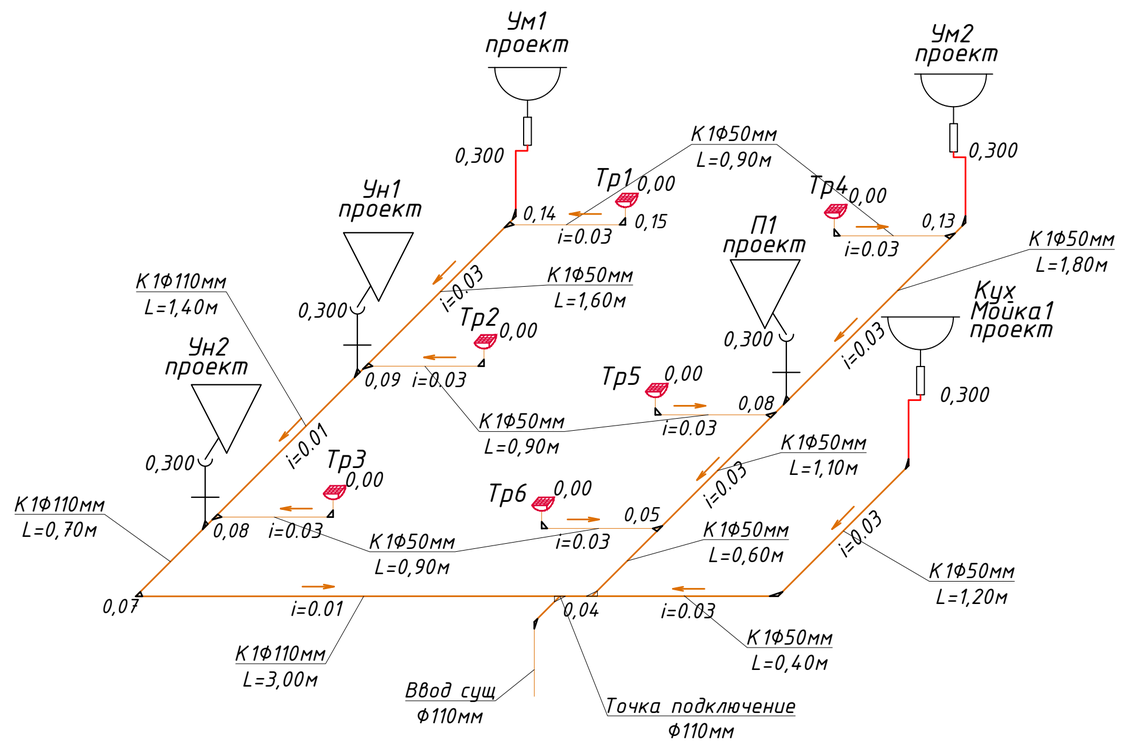

				ВК		
Директор	Досназаров А			Капитальный ремонт здания офиса ПРООН в г. Нукус		
ГИП	Бекманова З					
Н.контр.	Тохиров И			Внутренний часть	Стадия	Лист	Листов
Разраб.	Кутлымуратов				РП	4	
				Аксонометрическая схема В1,Т3,К1		

Формат А3

Позиция	Наименование и техническая характеристика	Тип, марка, обозначение документа, опросного листа.	Код оборудования, изделия, материала.	Завод-изготовитель	Единица измерения	Количество	Масса единицы кг	Примечание
1	2	3	4	5	6	7	8	9
	Трубы полипропиленовые ХВС Ф25мм	PN-10			п.м.	30		
	Трубы полипропиленовые ГВС Ф25мм	PN-10			п.м.	27		
	Американка с наружной резьбой Ф25х1"мм				шт	4		
	Адаптер с наружной резьбой Ф25х3/4"мм				шт	4		
	Муфта комбинированная Ф25х1/2"мм с наружной резьбой (Адаптер)				шт	8		
	Шаровой кран полипропиленовый ХВС Ф25мм				шт	10		
	Шаровой кран полипропиленовый ГВС Ф25мм				шт	7		
	Тройник полипропиленовые Ф25х25х25мм				шт	13		
	Отводы полипропиленовые 90° Ф25мм				шт	18		
	Муфта соединительные полипропиленовые Ф25мм				шт	15		
	Крепления для полипропиленовых труб Ф25мм				шт	142		
	Насос самовсасывающий 37л/мин напор 32 метр				шт	1		
	Водонагреватель с электрическим теном объемом 50 литров				шт	1		
	Гидравлическое испытание труб				п.м.	57		
	Сверление стены Ф32мм				шт	6		
	Гильза из ст. труб Ф32мм				м	2		

			ВК.СО
Директор	Досназаров А.		Капитальный ремонт здания офиса ПРООН в г. Нукус
ГИП	Бекманова З.		
Н.контр.	Тохиров И		Внутренний водопровод
Разраб.	Кутлымуратов		
			Спецификация оборудования

Стадия	Лист	Листов
РП	1	1

Формат А3

Позиция	Наименование и техническая характеристика	Тип, марка, обозначение документа, опросного листа.	Код оборудования, изделия, материала.	Завод-изготовитель	Единица измерения	Количество	Масса единицы кг	Примечание
1	2	3	4	5	6	7	8	9
	Трубы пластмассовые канализационные Ф50мм				п.м.	18		
	Трубы пластмассовые канализационные Ф110мм				п.м.	10		
	Переходник Ф110х50мм				шт	3		
	Отвод 90° Ф50мм				шт	10		
	Отвод 90° Ф110мм				шт	1		
	Тройник Ф50х50х50мм				шт	6		
	Тройник Ф110х50х110мм				шт	2		
	Тройник Ф110х110х110мм				шт	3		
	Кухонная мойка с мебелем				компл.	1		
	Умывальник керамический	ГОСТ 30493-96			компл.	2		
	Смеситель для умывальника				шт	2		
	Смеситель для мойки				шт	1		
	Смеситель для биде				шт	2		
	Унитаз керамическая со смывным бачком				компл.	2		
	Писсуар				компл.	1		
	Трап				шт	6		
	Гибкий сифон для умувальника				шт	2		
	Гибкий сифон для унитаза				шт	2		
	Шланг сантех-кий с двухсторонней в/р L=500мм				шт	9		
	Испытание сети				п.м.	28		
	Сверление стены Ф160мм				шт	4		
	Гильза из ст. труб Ф160мм				пм	1,5		

			ВК.СО
Директор	Досназаров А.		Капитальный ремонт здания офиса ПРООН в г. Нукус
ГИП	Бекманова З.		
Н.контр.	Тохиров И		Внутренний канализация
Разраб.	Кутлымуратов		
			Спецификация оборудования

Стадия	Лист	Листов
РП	1	1

Формат А3

Позиция	Наименование и техническая характеристика	Тип, марка, обозначение документа, опросного листа	Код оборудования, изделия, материала	Завод - изготовитель	Единица измерения	Количество	Масса единицы, кг.	Примечание
1	2	3	4	5	6	7	8	9
	Урна				шт	4		
	Держатель для туалетной бумаги				шт	2		
	Держатель для бумажных полотенец				шт	2		
	Четка для унитаза				шт	2		
	Мыльница				шт	2		

Инв.N подп. | Подпись и дата | Взам.инв. N

Директор	Досназаров А		Капитальный ремонт здания офиса ПРООН в г. Нукус
ГИП	Бекманова З		
Н.контр.	Тохиров И		Инвентари
Разраб.	Кутлымуратов		
			Спецификация оборудования

Стадия	Лист	Листов
РП	1	

Формат А3

ВЕДОМОСТЬ ЧЕРТЕЖЕЙ ОСНОВНОГО КОМПЛЕКТА МАРКИ -ЭЛ

П \ П	Наименование	Примечание
1	Общие данные	
2	План сетей электроосвещения 2-го этажа	
3	План сетей силового оборудования 2-этажа	

ВЕДОМОСТЬ ССЫЛОЧНЫХ И ПРИЛАГАЕМЫХ ДОКУМЕНТОВ.

Обозначение	Наименование	Примечание
	Ссылочные документы.	
ПУЭ-2011	Правила устройства электроустановок.	
КМК 3.05.06-97	Электротехнические устройства.	
5.407-112	Установка групповых осветительных щитков.	
5.407-11	Заземление и зануление электроустановок.	
	Прилагаемые документы.	
ЭЛ.СО	Спецификация оборудования, изделий и материалов.	на 2-х листах

ОБЩИЕ ДАННЫЕ

Настоящие рабочие чертежи разработаны на основании смежных отделов и строительных чертежей. Проектом решается силовое электрооборудование и электроосвещение.
Основные потребители - Проон, силовое и осветительное оборудование.
Напряжение сети 380/220В. Данное сооружение является потребителем III категории
Установленная мощность Ру.=21.6кВт; Расчетный мощность Рр.=18.2 кВт; Расчетный ток Iрасч.=32.3 А

Электроснабжение потребителей здание офиса осуществляется от сущ-я силового шита подключённого свободным фидерам от наружный сети 0,4 кВ.

Электрические сети силового электрооборудования выполнены кабелями с алюминиевыми жилами, прокладываемые по стенам с креплением накладными скобами и кабельные конструкциями.

Все нетоковедущие части электрооборудования, которые могут оказаться под напряжением при повреждении изоляции должны быть заземлены на нулевой провод сети и контур заземления.

Для зануления элементов электрооборудования используется заземленный рабочий нулевой провод сети.
Все электромонтажные работы должны выполняться в соответствии с ПУЭ и КМК 3.05.06-97
Изображение условные графические электрооборудования и проводок на планах выполнено по ГОСТ 21.614-88.

УСЛОВНЫЕ ОБОЗНАЧЕНИЯ

- Щит освещения
- Светильник потолочный
- Светильник настенный
- Розетка одноместный с третьим заземляющим контактом 250В, 16А
- Выключатель одноместный 250В, 10А

Высота установки выключателей - до 1,5 м. от пола

Технические решения, принятые в рабочих чертежах, соответствуют требованиям экологических, санитарно-гигиенических, противопожарных и других действующих норм и правил и обеспечивают безопасную для жизни и здоровья людей эксплуатацию объекта, при соблюдении предусмотренных рабочими чертежами мероприятий.

Главный инженер проекта Бекманова.З.

Взамен инв. N	Подпись и дата	Инв. N подл.

Nизм.	Кол.уч.	Лист	Nдок.	Подпись	Дата
Директор		Досназаров А			
ГИП		Бекманова З			
Н.контр.		Бекманова З			
Разраб.		Жаббарбергенов			

Э1-1

Капитальный ремонт здания офиса ПРООН в г. Нукус

стадия	лист	листов
РП	1	3

Общие данные

А3

План электроосвещения 2-го этажа

(Реконструкция)

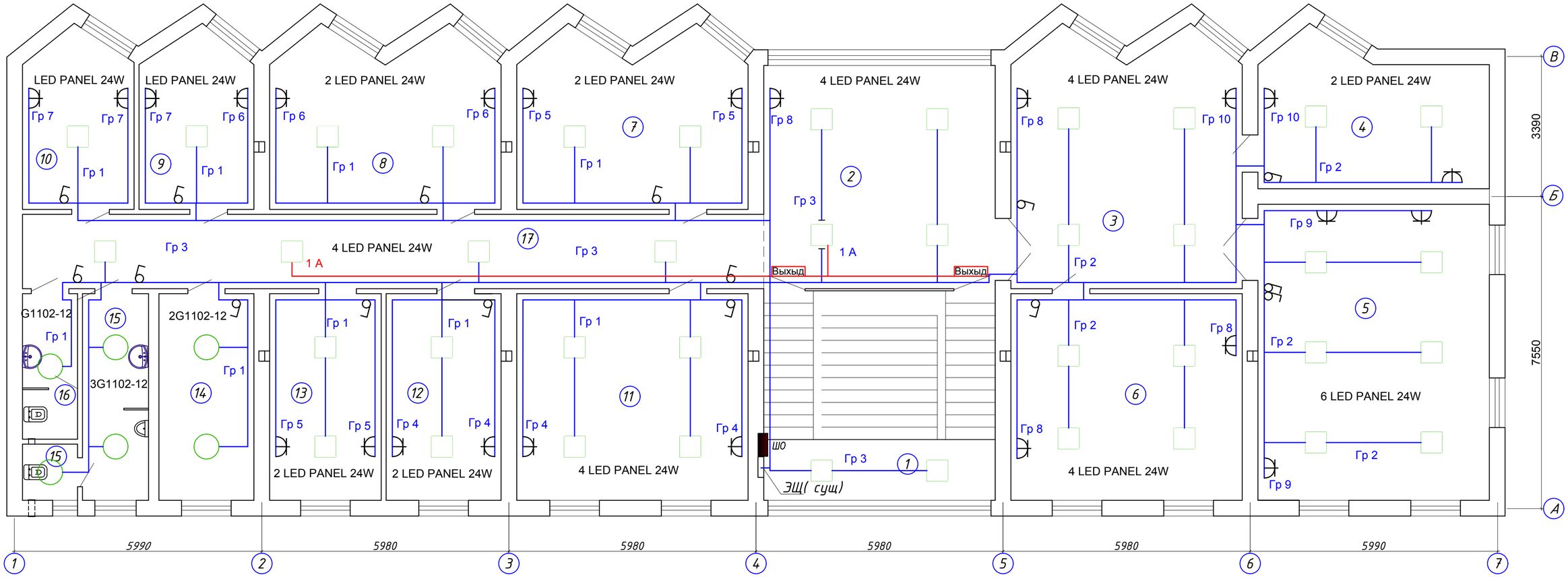

Экспликация помещений

№ пом.	Наименование помещений	Площ. м2
1	Лестничная клетка	28,39
2	Холл, дежурная	30,24
3	Выставочная	33,14
4	Бухгалтерия	18,19
5	Конференц зал	40,1
6	Кабинет начальника	28,0
7	Серверная	22,38
8	Служебный кабинет	22,38
9	Служебный кабинет	11,12
10	Служебный кабинет	10,84
11	Служебный кабинет	28,0
12	Служебный кабинет	13,9
13	Служебный кабинет	13,5
14	Кухня	11,5
15	Санузел с умывальней мужской	9,77
16	Санузел с умывальней женский	4,68
17	Коридор	32,29

Принципиальная схема ШО (ОЩВ-12АУХЛ4)

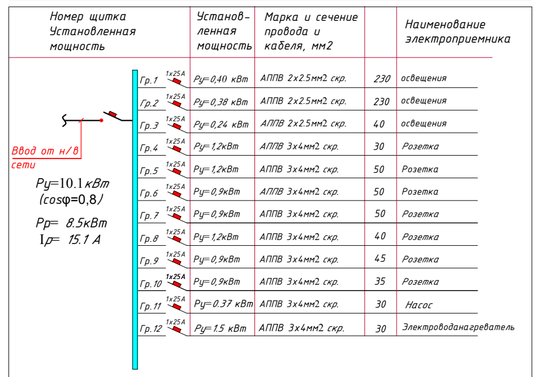

				Э1-2		
Директор	Досназаров А			Капитальный ремонт здания офиса ПРООН в г. Нукус		
ГИП	Бекманова З.					
Н.контр.	Бекманова З.				Стадия	Лист	Листов
Разраб.	Жаббарбергенов				РП	2	3
				План электроосвещения 2-го этажа		

Формат А3

План сетей силового оборудования 2-го этажа

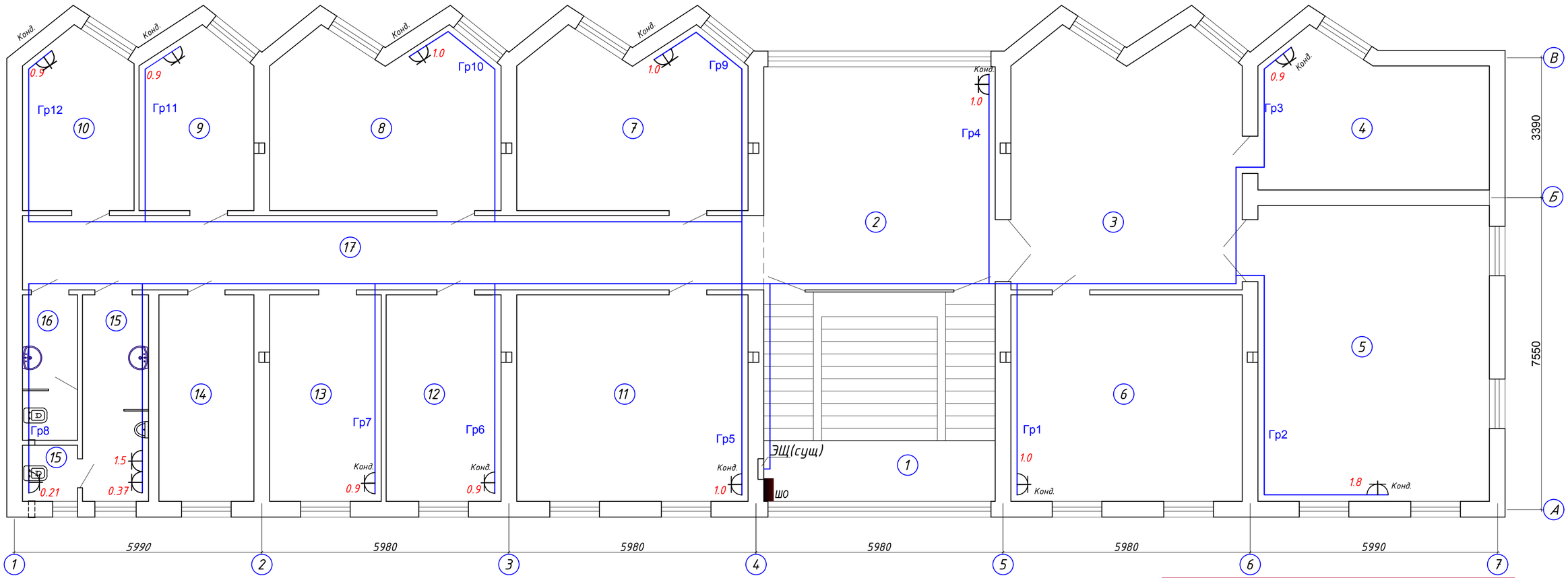

Экспликация помещений

№ пом.	Наименование помещений	Площ. м2
1	Лестничная клетка	28,39
2	Холл, дежурная	30,24
3	Выставочная	33,14
4	Бухгалтерия	18,19
5	Конференц зал	40,1
6	Кабинет начальника	28,0
7	Серверная	22,38
8	Служебный кабинет	22,38
9	Служебный кабинет	11,12
10	Служебный кабинет	10,84
11	Служебный кабинет	28,0
12	Служебный кабинет	13,9
13	Служебный кабинет	13,5
14	Кухня	11,5
15	Санузел с умывальней мужской	9,77
16	Санузел с умывальней женский	4,68
17	Коридор	32,29

Принципиальная схема ШО (ОЩВ-12АУХЛ4)

Номер щитка
Установленная мощность

Ввод от н/в сети

Ру=11.5кВт
(cosφ=0,8)
Рр= 9.7кВт
Ip= 17.2А

		Установленная мощность	Марка и сечение провода и кабеля, мм2	Кол-во М	Наименование электроприемника
Гр.1	1x25A	Ру=1.0 кВт	АППВ 3х4мм2 скр.	20	Конденционер
Гр.2	1x25A	Ру=1.8 кВт	АППВ 3х6мм2 скр.	30	Конденционер
Гр.3	1x25A	Ру=0,9 кВт	АППВ 3х4мм2 скр.	25	Конденционер
Гр.4	1x25A	Ру=1.0 кВт	АППВ 3х4мм2 скр.	20	Конденционер
Гр.5	1x25A	Ру=1.0 кВт	АППВ 3х4мм2 скр.	15	Конденционер
Гр.6	1x25A	Ру=0,9 кВт	АППВ 3х4мм2 скр.	20	Конденционер
Гр.7	1x25A	Ру=0,9 кВт	АППВ 3х4мм2 скр.	25	Конденционер
Гр.8	1x25A	Ру=1.0 кВт	АППВ 3х4мм2 скр.	15	Конденционер
Гр.9	1x25A	Ру=1,0 кВт	АППВ 3х4мм2 скр.	20	Конденционер
Гр.10	1x25A	Ру=0,9 кВт	АППВ 3х4мм2 скр.	30	Конденционер
Гр.11	1x25A	Ру=0,9 кВт	АППВ 3х4мм2 скр.	30	Конденционер
Гр.12	1x25A	Ру=0.21 кВт	АППВ 3х4мм2 скр.	30	Вентилятор осьевой

			Э1-3
Директор	Досназаров А		Капитальный ремонт здания офиса ПРООН в г. Нукус
ГИП	Бекманова З.		
Н.контр.	Бекманова З.		
Разраб.	Жаббарбергенов		
			План сетей силового оборудования 2-го этажа

Стадия	Лист	Листов
РП	3	3

Формат А3

Позиция	Наименование и техническая характеристика	Тип, марка, обозначение документа, опросного листа.	Код оборудования, изделия, материала.	Завод-изготовитель	Единица измерения	Количество	Масса единицы кг	Примечание
1	2	3	4	5	6	7	8	9
	Электроосвещения							
1	Щиток с вводным автоматом на 63А (ВА47-100) и с автоматическим	ОЩВ-12АУХЛ4		"Узэлектроаппарат"	шт	2		ЩО
	выключателями Ір=12х25А (ВА47-29)							
2	Щиток с вводным автоматом на 63А (ВА47-100) и с автоматическим	ОЩВ-6АУХЛ4		"Узэлектроаппарат"	шт	-		
	выключателями Ір=5х25А+1х16А (ВА47-29)							
3	Светильник светодиодный кадратный (наружный устанавка)	LED PANEL-24W			шт	40		
4	Светильник защищенные с лампами накаливания	G1102-12			шт	6		
5	Лампа светодиодная 12 вт.	LED			шт	6		
6	Светильник настенный TLEM01-12-C15	Выход			шт	2		
7	Провод алюминиевый для скр. установки сеч. 2х2,5 мм2.	АППВ-380			м	500		
8	Провод алюминиевый с ПВХ изоляцией, на напряжение 380 В,сеч.3х4мм2	АППВ-380			м	300		
9	Кабель с алюминиевой жилами сеч.4х10мм2	АВВГ-660			м	5		
10	Выключатель 1-полюсный , 250в для скрытой установки	Евростандарт			шт	16		
11	Выключатель 2-полюсный, 250в для скрытой установки	Евростандарт			шт	-		
12	Розетка штепсельная 1 - х полюсная для скрытой установки	Евростандарт			шт.	24		
	с боковыми заземлениями контактами на ток 16А, ~250В.							
13	Розетка штепсельная одноместная с заземляющими контактами	РС10-003-IP65			шт	-		
	на 25 А, 250 В для открытой установки							
14	Коробка установочная	КУВ-1М			шт	18		
15	Коробка ответвительная	У194МУХЛ2			шт	40		
16	Метизы и металлоконструкции				кГ	10		
17	Кабель-канал из ПВХ раз 20х16				м	-		
18	Пластиковый хомут-стяжка (100шт на 1 пачок)				шт	-		

Взамен инв. N

Подпись и дата

Инв. N подл.

Директор	Досназаров А		
ГИП	Бекманова З		
Н.контр.	Бекманова З		
Разраб.	Жаббарбергенов		

ЭМ- СО

Капитальный ремонт здания офиса ПРООН в г. Нукус

Стадия	Лист	Листов
РП	1	1

Спецификация электроосвещения

А3

Позиция	Наименование и техническая характеристика	Тип, марка, обозначение документа, опросного листа.	Код оборудования, изделия, материала.	Завод-изготовитель	Единица измерения	Количество	Масса единицы кг	Примечание
1	2	3	4	5	6	7	8	9
	Силового электрооборудование							
1	Провод алюминиевый с ПВХ изоляцией, на напряжение 380 В,сеч.3х4мм2	АППВ-380			м	310		
2	Провод алюминиевый с ПВХ изоляцией, на напряжение 380 В,сеч.3х6мм2	АППВ-380			м	30		
3	Розетка штепсельная одноместная с заземляющими контактами	РС10-003-IP65			шт	14		
4	на 25 А, 250 В для открытой установки							
5	Коробка ответвительная	У194МУХЛ2			шт	14		
6	Метизы и металлоконструкции				кГ	10		
7	Кабель-канал из ПВХ раз 20х16				м	340		
8	Пластиковый хомут-стяжка (100шт на 1 пачок)				шт	2		

Взамен инв. N

Подпись и дата

Инв. N подл.

Директор	Досназаров А		
ГИП	Бекманова З		
Н.контр.	Бекманова З		
Разраб.	Жаббарбергенов		

ЭМ- СО

Капитальный ремонт здания офиса ПРООН в г. Нукус

Стадия	Лист	Листов
РП	1	1

Спецификация силовое электрооборудование

А3

Ведомость рабочих чертежей

лист	Наименование	Примечание
Л1-1	Общие данные	
Л1-2	План локальной сети 2-го этажа	

Условные обозначение

Коммутатор Cisco Catalyst

Розетка компьютерная

Кабель UTP

ОБЩИЕ УКАЗАНИЯ

Проектом предусматривается устройство структурированной кабельной системы.

Структурированная кабельная система (СКС)

Структурированная кабельная система (СКС) представляет собой универсальную сеть, представляющую возможность передачи как телефонного сигнала, так и сигнала локальной сети. Состоит из следующих подсистем:

-вертикальная часть с шахтами
-горизонтальная часть со спуском к розеткам
-рабочее место
-серверная (отсеки связи)

В вертикальной части (по стоякам) здания прокладываются кабели UTP категории 5е.

Горизонтальная часть. От шкафа коммутации до информационных розеток прокладываются кабели UTP категории 5е.

Рабочее место. По 2-ый этаж используются розетки исполнения RJ45. Серверная (отсек связи). В серверной комнате предусматривается установка Коммутатор Cisco Catalyst. В помещение, где устанавливаются коммутационные шкафы, предусмотрено электропитание по 1 категории, разработанного в разделе ЭО.

Сети СКС прокладываются скрыто в лотках, проложенных за подвесным потолком проложенных за гипсокартоном на спусках к розеткам.

Локальная сеть выполняется путем установки сетевого концентратора.

Для связи концентратора с компьютерами принят кабель марки UTP-5E. проложенного скрыто в кабельном канале. В качестве оконечного устройства принята коробка с коннектором.

Все монтажные работа вести в соответствии с РД и методическими указаниями.

Все монтажные работы выполнить в соответствии с ШНК 2.04.09.-84

Проект соответствует требованиям действующих норм правил. инструкций и государственных стандартов

Главный инженер проекта Бекманова З

изм	Кол.уч	Лист	№ док.	Подпись	Дата
Директор		Досназаров А.			
ГИП		Бекманова З.			
Н.контр.		Канназарова Т.			
Разраб.		Жаббарбергенов			

Л1-1

Капитальный ремонт здания офиса ПРООН в г. Нукус

Стадия	Лист	Листов
РП	1	2

Общие данные.

План локальной компьютерной сети 2-го этажа

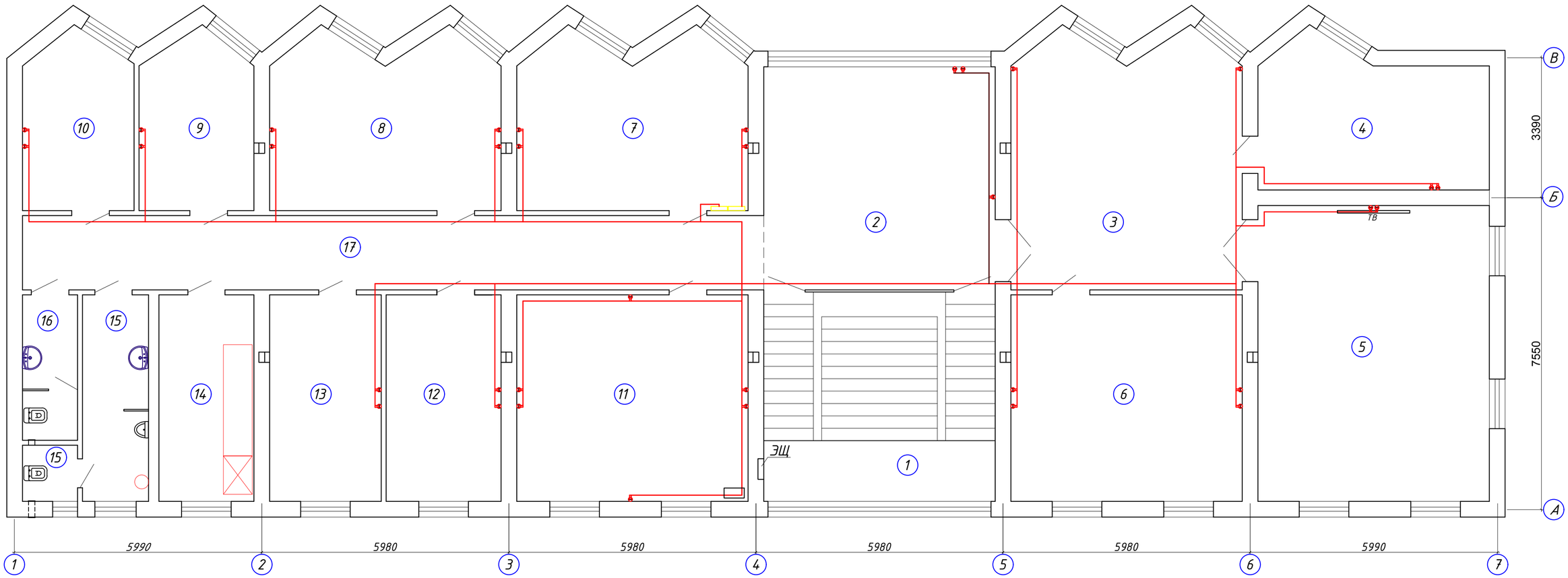

Экспликация помещений

№ пом.	Наименование помещений	Площ. м2
1	Лестничная клетка	28,39
2	Холл, дежурная	30,24
3	Выставочная	33,14
4	Бухгалтерия	18,19
5	Конференц зал	40,1
6	Кабинет начальника	28,0
7	Серверная	22,38
8	Служебный кабинет	22,38
9	Служебный кабинет	11,12
10	Служебный кабинет	10,84
11	Служебный кабинет	28,0
12	Служебный кабинет	13,9
13	Служебный кабинет	13,5
14	Кухня	11,5
15	Санузел с умывальней мужской	9,77
16	Санузел с умывальней женский	4,68
17	Коридор	32,29

				Л1-2		
				Капитальный ремонт здания офиса ПРООН в г. Нукус		
Директор	Досназаров А				Стадия	Лист	Листов
ГИП	Бекманова З.				РП	2	2
Н.контр.	Канназарова Т.						
Разраб.	Жаббарбергенов			План локальной компьютерной сети 2-го этажа		

Формат А3

Рак Поз	Номи ва техникавий таърифи. Наименование и техническая характеристика	Тури,маркаси. Сурав вараги Хужжатинин белгиси Тип марка.обозначение документа опросного листа	Ускуна,буюм материалларнинг хос раками. Код оборудование изделия, материалов.	Ишлаб чикарган завод. Завод изготовитель	Улчов бирлиги. Единицы измерения	Сони Количество	Бирлигинин соф огирлиги Масса единицы	Эслатма Примичание Входящие в смету стр-ва
1.	2.	3.	4.	5.	6.	7.	8.	9.
	Оборудования поставляемые заказчиком							
	Активное оборудование							
1	Коммутатор Cisco Catalyst 2960-XR 48 GigE PoE 740W 2x10G SFP+IP				шт.	2		
	Пассивное оборудование							
2	Сетевой розетка RJ45 на 2 выхода				шт.	35		
9.	Коннекторы штекер BNC RJ-45 для под-ния сетевых кабель				шт.	140		
	Кабельная изделия и провода							
2	Кабель UTP cat 5e				м	1100		
	Канализация скрытой проводки							
3	Кабельный канала 100x50 мм, 2м				шт	50		
4	Кабельный канала 60x30 мм, 2м				шт	40		
5	Кабельный канала 16x16 мм, 2м				шт	110		

				Л-СО		
				Капитальный ремонт здания офиса ПРООН в г. Нукус		
Директор	Досназаров А.				Стадия	Лист	Листов
ГИП	Бекманова З.				РП	1	1
Н.контр.	Канназарова Т.						
Разраб.	Жаббарбергенов			Спецификация оборудования на сети локальные компьютерные сети		

Ведомость рабочих чертежей основного комплекта

Лист	Наименование	Примечание
1	Общие данные	
2	План расположения камер видеонаблюдения 2-го этажа	
3		

Ведомость ссылочных и прилагаемых документов

Обозначение	Наименование	Примечание
	Ссылочные документы	
ШНК 2.04.09-07	Инструкция по проектированию линейно-кабельных сооружений связи	
	Прилагаемые документы	
ВН. - СО.	Спецификация оборудования	

Общие указания

Для обеспечения безопасности и недопустимости несанкционированного проникновения в территорию объекте применяется видеонаблюдения.
В помещении серверной устанавливается оконечные устройства для видеонаблюдения.Для видеонаблюдения предусматривается установка купольная видеокамеры и уличнаяная видеокамеры. Купольные видеокамеры устанавливается в потолке. А Уличные видеокамеры устанавливается на h=4м до h=6м в стене от уровне уровне земли. Места установки камер показаны на плане. Видеонаблюдения выполняется от серверной кабелем UTP 5е 4х2х0,5мм2. Для питания видеокамери проектом предусмотрено кабели марки ПУГНП 2х0,75мм2 и ПУГНП 2х0,5мм2. Электропитание внешних видеокамер осуществляется от источник бесперебойного питания (UPS-2000W) переменного тока напряжением 220В по 1 категории и от блоков питания БП-12/10.

Условные обозначения

— Купольная видеокамера

— Уличная видеокамера

— Прокладка многокабельной трассы в кабель-канале

— Прокладка однокабельной трассы в кабель-канале

Структурная схема видеонаблюдения

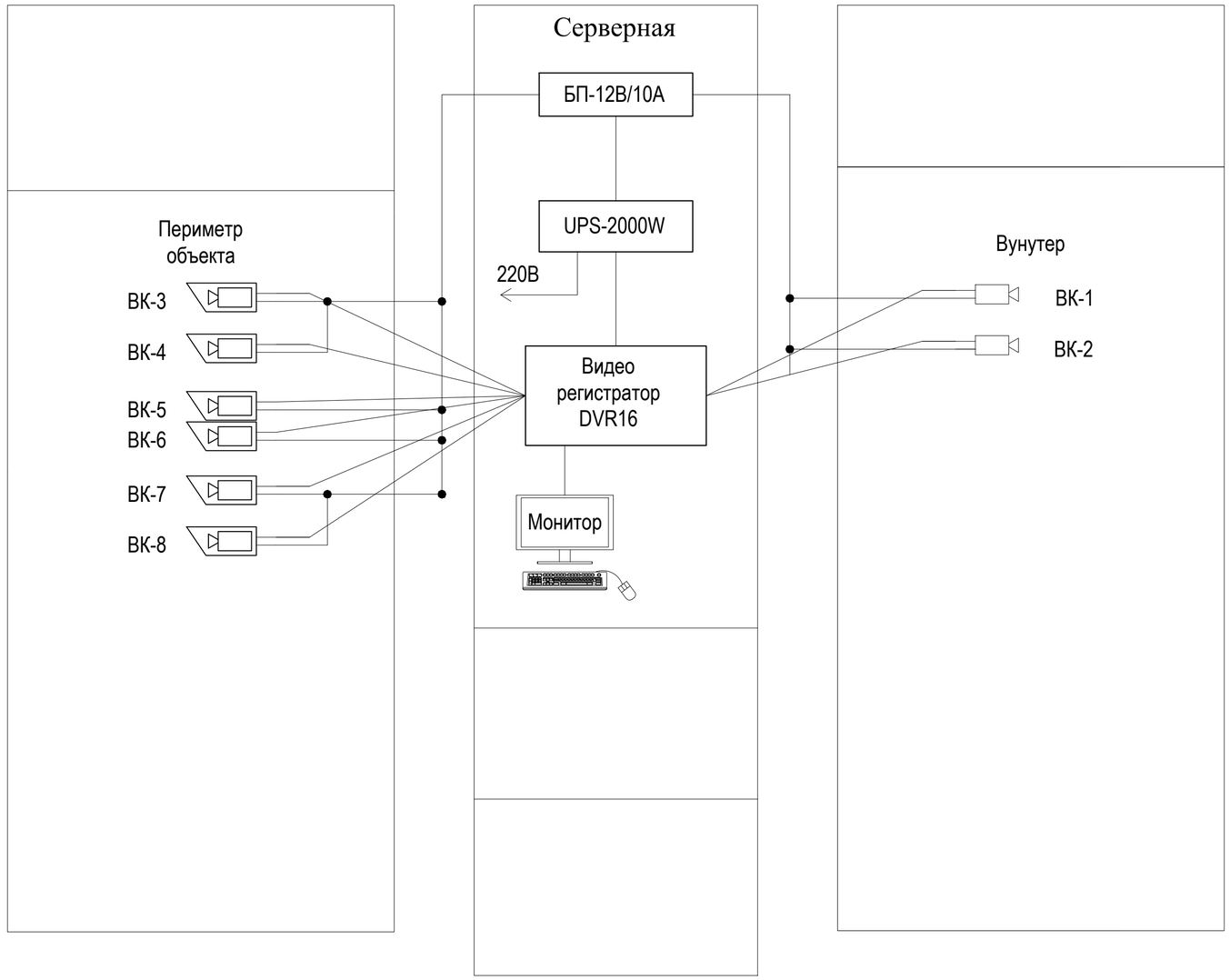

Настоящий проект выполнен в соответствии с действующими нормами и правилами и обеспечивает безопасную эксплуатацию объекта при соблюдении предусмотренных проектом мероприятий

Главный инженер проекта: Бекманова.З.

Директор	Досназаров А.		
ГИП	Бекманова З.		
Н.контр.	Канназарова Т.		
Разраб.	Жаббарбергенов		

ВН.-1.

Капитальный ремонт здания офиса ПРООН в г. Нукус

Стадия	Лист	Листов
РП	1	2

Общие данные

План расположения камер видеонаблюдения 2-го этажа

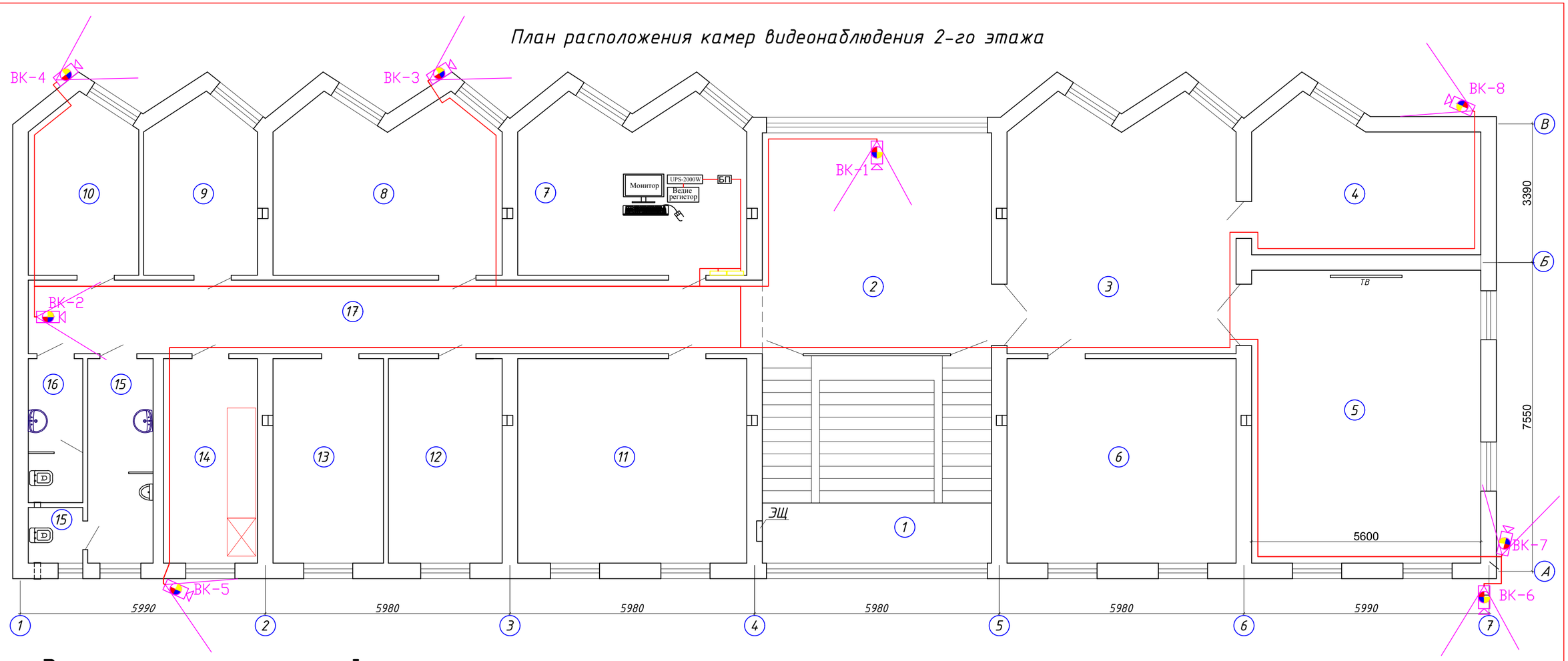

Экспликация помещений

№ пом.	Наименование помещений	Площ. м2
1	Лестничная клетка	28,39
2	Холл, дежурная	30,24
3	Выставочная	33,14
4	Бухгалтерия	18,19
5	Конференц зал	40,1
6	Кабинет начальника	28,0
7	Серверная	22,38
8	Служебный кабинет	22,38
9	Служебный кабинет	11,12
10	Служебный кабинет	10,84
11	Служебный кабинет	28,0
12	Служебный кабинет	13,9
13	Служебный кабинет	13,5
14	Кухня	11,5
15	Санузел с умывальней мужской	9,77
16	Санузел с умывальней женский	4,68
17	Коридор	32,29

Примечание

1. Видеонаблюдения выполняется кабелем UTP 5e 4x2x0,5мм2 скрыто в кабель-канале.
2. Питание видеокамеры выполняется кабелем ПУГНП скрыто в кабель-канале.
3. Кабель-канал выполняется коробом ПВХ открыто на стене - 200 мм ниже потолка.
3. Купольные видеокамеры устанавливается в потолке.
4. Уличные видеокамеры устанавливается на h=4м до h=6м в стене от уровня земли.

Директор	Досназаров А.		
ГИП	Бекманова З.		
Н.контр.	Канназарова Т.		
Разраб.	Жаббарбергенов		

ВН-2

Капитальный ремонт здания офиса ПРООН в г. Нукус

Стадия	Лист	Листов
РП	2	2

План расположения камер видеонаблюдения 2-го этажа

Формат А3

Поз	Наименование и техническая характеристика	Тип марка.обозначение документа опросного листа	Код оборудование изделия, материалов.	Завод изготовитель	Единицы измерения	Количество	Масса единицы	Примичание Входящие в смету стр-ва
1.	2.	3.	4.	5.	6.	7.	8.	9.
	ВН							
1.	Дисковый рекордер на 16 камер	DS-7716NI-E4-NVR-16			шт.	1		
2.	Монитор 24", Тип экрана TFT-LED подсветка, Входы: HDMI, VGA,	DS-D5024QE-B			шт.	1		
	BNC, USB, DVI Разрешение экрана 1920 x 1080, Динамики 2x							
3.	Жесткий диск 4-терабаит	WD40PURX-78			шт.	4		
4.	Камера цифровой наружной установки	DS-2CD1T43GO-I			шт.	6		
5.	Камера цифровой внутренней установки	DS-2CD1143G0E-1			шт.	2		
6.	Блок питания для видеокамер	БП 12V 10A BOX			шт.	1		
7.	Источник бесперебойного питания на 2000 ВА	UPS-2000W			шт.	1		
8.	Пилот для питания 220В				шт.	1		
9.	Коннекторы штекер BNC RJ-45 для под-ния сетевых кабель				шт.	16		
10.	Коннекторы питания на 12В				шт.	16		
11.	Коробка соединительный	IP 66			шт.	8		
12.	Патчкорд на 1,5м	RJ-45			шт.	1		
13.	ККВ-0,35 4х2х0,4мм2				м.	150		
14.	HDMI кабель				шт	1		
15.	Кабель FTP 5е. 4х2х0,5мм2				м.	150		
16.	Кабель канал ПВХ 20х16				м.	150		
17.	Кабель ПУГНП 2х2,5мм2				м.	10		
18.	Блок питания 12В, 2А герметичная уличная				шт.	6		
19.	Коробка полугерметичная				шт.	2		
20.	ПЭ.труба D=40мм				м.	-		
21.	Гоф. труба D=20мм				м.	-		
22.	Пластмассовый стяжка (нейлоновый хомут)				шт.	1		

						ВН.СО		
						Капитальный ремонт здания офиса ПРООН в г. Нукус		
Директор	Досназаров А.						Стадия	Лист	Листов
ГИП	Бекманова З.						РП	1	1
Н.контр.	Канназарова Т.								
Разраб.	Жаббарбергенов					Спецификация оборудования видеонаблюдения			